IS287 Rev04 29/09/2026

Serie ULK

Automazione per portoni sezionali
Automation for sectional overhead door

Istruzioni originali

ISTRUZIONI E AVVERTENZE PER L'INSTALLATORE
INSTRUCTIONS AND RECOMMENDATIONS FOR THE INSTALLER
ANWEISUNGEN UND HINWEISE FÜR DEN INSTALLATEUR
INSTRUCTIONS ET AVERTISSEMENTS POUR L'INSTALLATEUR
INSTRUCCIONES Y ADVERTENCIAS PARA EL INSTALADOR
INSTRUÇÕES E AVISOS PARA O INSTALADOR

ROGER® TECHNOLOGY

ATTENZIONE! Il presente manuale è destinato esclusivamente a personale qualificato; leggere attentamente le avvertenze generali consegnate unitamente al presente manuale.

WARNING! This manual is intended for qualified personnel only; carefully read the general warnings supplied with this manual.

ACHTUNG! Dieses Handbuch ist nur für qualifiziertes Personal bestimmt; lesen Sie sorgfältig die allgemeinen Warnhinweise, die diesem Handbuch beiliegen.

ATTENTION ! Ce manuel est destiné au personnel qualifié uniquement ; lisez attentivement les avertissements généraux fournis avec ce manuel.

¡ATENCIÓN! Este manual está dirigido exclusivamente a personal cualificado; lea atentamente las advertencias generales suministradas con este manual.

AVISO! Este manual destina-se apenas a pessoal qualificado; leia atentamente os avisos gerais fornecidos com este manual.

1 IT - Simbologia • EN - Symbols • DE - Symbole • FR - Symboles • ES - Símbolos • PT - Simbologia

	Pericolo generico - *Generic danger* - Allgemeine Gefahr - *Danger général* - Peligro genérico - *Perigo genérico*
	Pericolo tensione pericolosa - *Dangerous voltage risk* - Gefahr gefährlicher Spannung - *Danger par tension dangereuse* - Peligro tensión peligrosa - *Perigo de tensão perigosa*
	Informazioni utili - *Useful information* - Nützliche Informationen - *Informations utiles* - Información útil - *Informações úteis*
	Consultazione Istruzioni di installazione e d'uso - *Refer to the Installation and use instructions* - Konsultieren der Installations - und Bedienungsanweisungen - *Consultation des instructions d'installation et d'utilisation* - Consulta instrucciones de instalación y de uso - *Consulta Instruções de instalação e uso*
	Messa a terra - *Earth connection* - Verbindungsstelle der Erdung - *Mise à la terre* - Puesta a tierra - *Ligação à terra*
	Range di temperature - *Temperature range* - Temperaturbereich - *Températures admissible* - Rango de temperatura - *Temperatura admissível*
	Corrente alternata - *Alternating current* - Wechselstrom - *Courant alternatif* - Corriente alterna - *Corrente alternada* (AC)
	Corrente continua - *Direct current* - Gleichstrom - *Courant continu* - Corriente continua - *Corrente contínua* (DC)

2 IT - Descrizione prodotto • EN - Product description • DE - Beschreibung des Produkts • FR - Description du produit • ES - Descripción del producto • PT - Descrição do produto

Codice - *Code*	**Descrizione - *Description***
UL/1200/HS	Motoriduttore HIGH SPEED BRUSHLESS, irreversibile, ideale per porte sezionali da garage, con centrale di comando incorporata / *Motor HIGH SPEED BRUSHLESS, irreversible, ideal for sectional garage doors, with built-in control unit* / Motor HIGH SPEED BRUSHLESS, irreversibel, ideal für Garagen-Sektionaltore, mit eingebautem Steuergerät / *Moteur HIGH SPEED BRUSHLESS, irréversible, idéal pour les portes de garage sectionnelles, avec centrale de commande intégrée* / Motor HIGH SPEED BRUSHLESS, irreversible, ideal para puertas de garaje seccionales, con central de mando integrada / *Motor HIGH SPEED BRUSHLESS, irreversível, ideal para portões seccionados de garagem, com unidade de controlo incorporada*
UL/1200/HS/115 (*)	Motoriduttore HIGH SPEED BRUSHLESS, irreversibile, ideale per porte sezionali da garage, con centrale di comando incorporata / *Motor HIGH SPEED BRUSHLESS, irreversible, ideal for sectional garage doors, with built-in control unit* / Motor HIGH SPEED BRUSHLESS, irreversibel, ideal für Garagen-Sektionaltore, mit eingebautem Steuergerät / *Moteur HIGH SPEED BRUSHLESS, irréversible, idéal pour les portes de garage sectionnelles, avec centrale de commande intégrée* / Motor HIGH SPEED BRUSHLESS, irreversible, ideal para puertas de garaje seccionales, con central de mando integrada / *Motor HIGH SPEED BRUSHLESS, irreversível, ideal para portões seccionados de garagem, com unidade de controlo incorporada*
UL/1400	Motoriduttore BRUSHLESS, irreversibile, ideale per porte sezionali da garage, con centrale di comando incorporata / *Motor BRUSHLESS, irreversible, ideal for sectional garage doors, with built-in control unit* / Motor BRUSHLESS, irreversibel, ideal für Garagen-Sektionaltore, mit eingebautem Steuergerät / *Moteur BRUSHLESS, irréversible, idéal pour les portes de garage sectionnelles, avec centrale de commande intégrée* / Motor BRUSHLESS, irreversible, ideal para puertas de garaje seccionales, con central de mando integrada / *Motor BRUSHLESS, irreversível, ideal para portões seccionados de garagem, com unidade de controlo incorporada*
UL/1400/115 (*)	Motoriduttore BRUSHLESS, irreversibile, ideale per porte sezionali da garage, con centrale di comando incorporata / *Motor BRUSHLESS, irreversible, ideal for sectional garage doors, with built-in control unit* / Motor BRUSHLESS, irreversibel, ideal für Garagen-Sektionaltore, mit eingebautem Steuergerät / *Moteur BRUSHLESS, irréversible, idéal pour les portes de garage sectionnelles, avec centrale de commande intégrée* / Motor BRUSHLESS, irreversible, ideal para puertas de garaje seccionales, con central de mando integrada / *Motor BRUSHLESS, irreversível, ideal para portões seccionados de garagem, com unidade de controlo incorporada*

ROGER 115V AC — (*) UL/1200/HS/115 - UL/1400/115

3 IT - Dati tecnici • EN - Technical Data • DE - Technische Daten • FR - Donnees Techniques • ES - Datos tecnicos • PT - Características técnicas

	UL/1200/HS	UL/1400
Tipo attuatore / Drive type / Antriebtyp / Type vérin / Tipo actuador / Tipo actuador	IRREVERSIBILE / IRREVERSIBLE	IRREVERSIBILE / IRREVERSIBLE
Alimentazione di rete / Mains power supply / Stromversorgung / Alimentation de réseau / Alimentación de red / Alimentação de rede	230 V~, 50/60 Hz; 115V~, 50/60 Hz (*)	230V~, 50/60 Hz; 115V~, 50/60 Hz (*)
Tensione fornita dalla centrale al motore Brushless / Voltage from the control unit to the Brushless motor / Vom Steuergerät an den bürstenlosen Motor abgegebene Spannung / Tension fournie par a centrale au moteur Brushless / Tensión suministrada por la centralita al motor Brushless / Tensão fornecida pela unidade de controlo ao motor Brushless	36 V~, frequenza variabile / 36~, variable frequency	
Consumo in stand-by / *Stand-by consumption* / Verbrauch im Stand-by-Modus / *Consommation en mode stand-by* / Consumo en modo stand-by / *Consumo em modo stand-by*	≤0.5 W	
Tipologia di controllo motore tramite inverter / Inverter driven motor / Art der Motorsteuerungstechnik durch Wechselrichter / Type de commande du moteur par onduleur / Tipo de control del motor mediante inverter / Tipo de controlo motor por meio de inversor	ad orientamento di campo (FOC), sensored con encoder ad alta risoluzione / field-oriented (FOC), sensored with high-resolution encoder	
Potenza massima assorbita / Maximum power absorbed / Maximale aufgenommene Leistung / Puissance maximale absorbée / Potencia máxima absorbida / Potência máxima absorvida	240 W	210 W
Potenza di spunto / Starting power / Startleistung / Puissance de démarrage / Potencia de arranque / Potência de arranque	570 W	520 W
Forza in fase di spunto / Starting force / Startkraft / Force en phase de démarrage / Fuerza de arranque / Força em fase de arranque	1200 N	1400 N
Forza massima (servizio S3 70%, -20°C + 55°C) / Max. force (service S3 70%, -20°C + 55°C) / Maximale Kraft (Betrieb S3 70 %, -20 °C, +55 °C) / Force maximale (service S3 70 %, -20°C + 55°C) / Fuerza máxima (S3 servicio 70%, -20°C + 55°C) / Força máxima (serviço S3 70%, -20 °C + 55 °C)	200 N (@2100 1/min) (*)	290 N (@1940 1/min) (*)
Forza nominale (servizio S1 100% -20°C + 55°C) / Nominal force (service S1 100% -20°C + 55°C) / Nennkraft (Betrieb S1 100% -20 °C, +55 °) / Force nominale (service S1 100% -20°C + 55°C) / Fuerza nominal (servicio S1 100% -20°C + 55°C) / Força nominal (serviço S1 100% -20 °C + 55 °C)	120 N (@2100 1/min)	150 N (@2400 1/min)
Velocità di scorrimento / Sliding rate / Schiebegeschwindigkeit / Vitesse de coulissement / Velocidad de deslizamiento / Velocidade de deslizamento	16,6 - 30 cm/s	4,1 - 22,1 cm/s
Lunghezza massima corsa / Max. stroke length / Maximale Hublänge / Longueur de course maximale / Longitud máxima de la carrera / Comprimento máximo curso	5 m	5 m
Apertura massima portone / Maximum door opening / Maximale Türöffnung / Apertura máxima de la puerta / Abertura máxima da porta	con guida da 3300 mm: fino a 2600 mm con guida da 4000 mm: fino a 3000 mm con guida da 5000 mm: fino a 3600 mm	con guida da 3300 mm: fino a 2600 mm con guida da 4000 mm: fino a 3000 mm con guida da 5000 mm: fino a 3600 mm
Cicli di manovra (testati internamente) / Operating cycles (internally tested) / Betriebszyklen (intern getestet) / Cycles de manoeuvre (testé en interne) / Ciclos de maniobra (probado internamente) / Ciclos de manobra (testado internamente)	50000 (**)	50000 (**)
Utilizzo / Use / Auslastung / Utilisation / Utilización / Utilização	INTENSIVO (con forza nominale) / INTENSIVE (with nominal force)	
Grado di protezione / Degree of protection / Schutzgrad / Degré de protection / Grado de protección / Grau de proteção	IP40	IP40
Temperatura di esercizio / Working temperature / Betriebstemperatur / Temperature de service / Temperatura de funcionamiento / Temperatura de funcionamento	-20°C +55°C	-20°C +55°C
Pressione sonora durante l'uso / Sound pressure during use / Schalldruck Während der Verwendung / Pression sonore pendant l'utilisation / Presión sonora durante el uso / Pressão sonora durante o uso	<70 dB(A)	<70 dB(A)
Peso operatore / Operator weight / Bediengewicht / Poids de l'opérateur / Peso del operador / Peso do operador	9,2 kg	9,2 kg
Forza da applicare allo sblocco meccanico / Force to be applied on the mechanical release / Bei der Mechanischen Entriegelung Anzuwendende Kraft / Force à appliquer au déverrouillage mécanique / Fuerza que se debe aplicar para el desbloqueo mecánico / Força a aplicar ao destravamento mecânico	130 N	130 N
Centrale di comando / Control unit / Steuerung / Centrale de commande / Central de mando / Central de mando	B70/1THP	B70/1THP

ROGER 115V AC (*) UL/1200/HS/115 - UL/1400/115

(*) Forza che permette il funzionamento con duty-cycle 70%, alla velocità in RPM indicata in tabella (1/min equivale a RPM), alla temperatura ambiente di +55°C / *Force allowing operation at 70% duty-cycle, at the RPM speed indicated in the table (1/min equals RPM), at an ambient temperature of +55°C* / Kraft für den Betrieb bei 70 % Einschaltdauer, bei der in der Tabelle (1/min entspricht U/min) angegebenen Drehzahl und einer Umgebungstemperatur von +55 °C / *Force permettant un fonctionnement à 70% du cycle de travail, à la vitesse de rotation indiquée dans le tableau (1/min est égal à RPM), à une température ambiante de +55°C* / Fuerza que permite el funcionamiento al 70% del ciclo de trabajo, a la velocidad de RPM indicada en la tabla (1/min equivale a RPM), a una temperatura ambiente de +55°C / *Força que permite o funcionamento a 70% do ciclo de trabalho, à velocidade RPM indicada na tabela, a uma temperatura ambiente de +55°C (1/min é igual a RPM)*

(**) Test di prova interno verificato ai valori nominali su porta sezionale, larghezza del varco 3.5 m, ad una temperatura ambiente di 20°C. Il valore indicato NON è il valore massimo / *Internal test verified at nominal values on sectional door, doorway width 3.5 m, at an ambient temperature of 20°C. The indicated value is NOT the maximum value* / Interne Prüfung mit Nennwerten an einem Sektionaltor, Durchgangsbreite 3,5 m, bei einer Umgebungstemperatur von 20°C. Der angegebene Wert ist NICHT der Maximalwert / *Essai interne vérifié aux valeurs nominales sur une porte sectionnelle, largeur de passage 3,5 m, à une température ambiante de 20°C. La valeur indiquée n'est PAS la valeur maximale* / Prueba interna verificada con valores nominales en puerta seccional, ancho de paso 3,5 m, a una temperatura ambiente de 20°C. El valor indicado NO es el valor máximo / *Ensaio interno verificado com valores nominais em porta seccionada, largura de passagem 3,5 m, a uma temperatura ambiente de 20°C. O valor indicado NÃO é o valor máximo*

4 IT - Dimensioni • EN - Dimensions • DE -Abmessungen • FR - Dimensions • ES - Dimensiones • PT - Dimensões

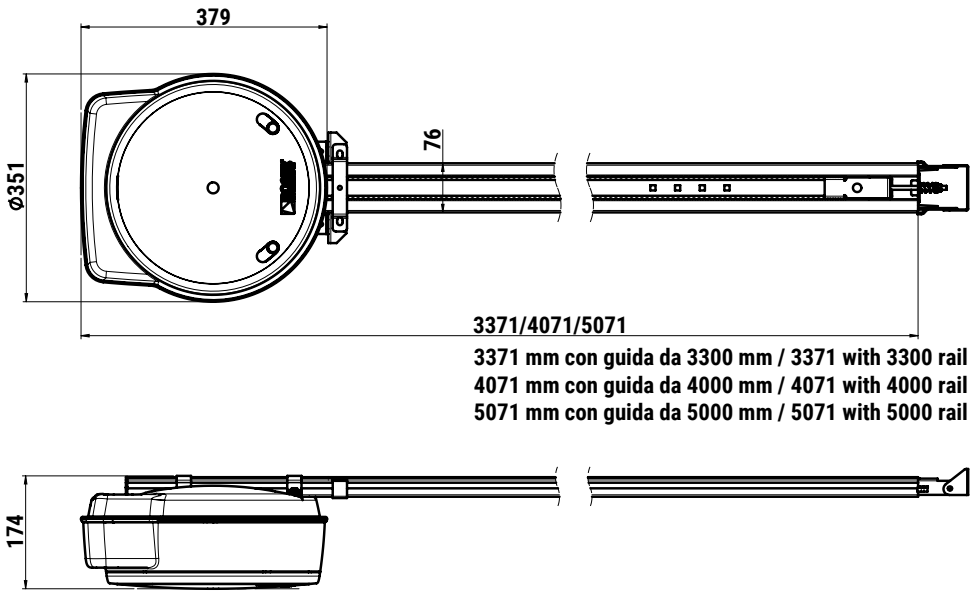

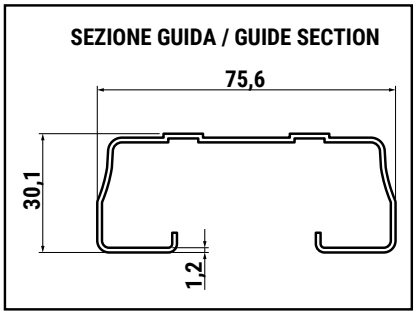

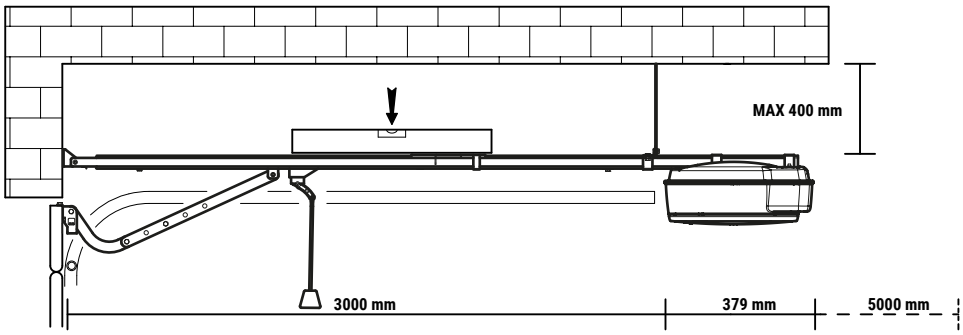

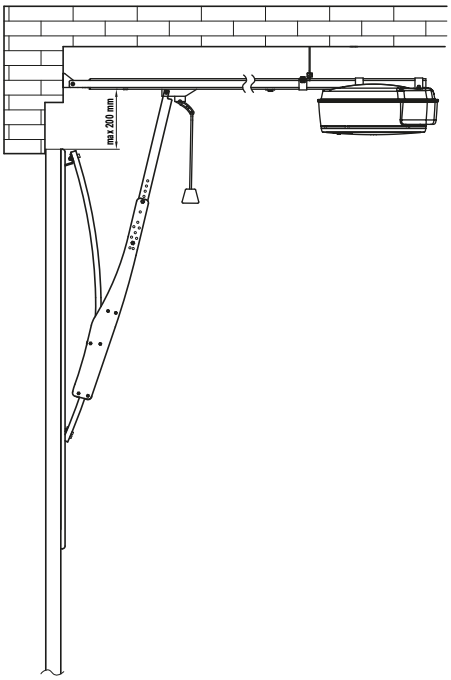

NOTA: dove non specificato, tutte le dimensioni sono espresse in millimetri.
NOTE: where not specified, all dimensions are in millimetres.

ATTENZIONE! Una volta aperto l'imballo ed estratto il motore, non posizionarlo con l'albero di innesto rivolto verso il basso, in quanto ciò potrebbe causare la fuoriuscita del grasso lubrificante.
ATTENTION! Once you have opened the packaging and removed the motor, do not position it with the drive shaft facing downwards, as this could cause the lubricating grease to leak out.
ACHTUNG! Sobald Sie die Verpackung geöffnet und den Motor entnommen haben, stellen Sie ihn nicht so auf, dass die Kupplungswelle nach unten zeigt, da dies zum Austreten des Schmierfetts führen könnte.
ATTENTION ! Une fois l'emballage ouvert et le moteur retiré, ne le placez pas avec l'arbre d'accouplement tourné vers le bas, car cela pourrait entraîner un écoulement de la graisse lubrifiante.
¡ATENCIÓN! Una vez abierto el embalaje y extraído el motor, no lo coloques con el eje de acoplamiento hacia abajo, ya que esto podría provocar la salida de la grasa lubricante.
ATENÇÃO! Depois de abrir a embalagem e retirar o motor, não o coloque com o eixo de acoplamento virado para baixo, pois isso poderá provocar a fuga da graxa lubrificante.

	Basculante debordante - non debordante contropesata *Overflowing - not overflowing counterweight*	Basculante a molla *Spring loaded swinging mechanism*
SUPERFICIE ***SURFACE AREA***	**12 m²**	**9 m²**
INTERMITTENZA ***INTERMITTENCE***	**50 %**	**50 %**

ATTENZIONE: in caso di montaggio su portone basculante con braccio oscillante (LT324) verificare che la porta sia bilanciata correttamente.
WARNING: in case of mounting on overhead door with swing arm (LT324) check that the door is properly balanced.

5 IT - Verifiche preliminari • EN - Preliminary checks • DE - Vorbereitungskontrollen • FR - Contrôles préliminaires • ES - Controles preliminares • PT - Controlos preliminares

VERIFICHE PRELIMINARI PRIMA DELL'INSTALLAZIONE
Controllare che il portone abbia i requisiti necessari per essere automatizzato:
1- La struttura del portone sia solida ed appropriata
2- Le carrucole o cerniere siano in buono stato e ben ingrassate
3- Il movimento manuale sia fluido e regolare per tutta la sua corsa senza inceppamenti
4- Il portone sia bilanciato

PRELIMINARY CHECKS BEFORE INSTALLATION
Check that the door has the necessary requirements to be automated:
1- *The door structure must be solid and suitable*
2- *The pulleys or hinges must be in good condition and well greased*
3- *Manual movement must be smooth and regular without sticking at any point*
4- *The door is balanced*

VOR DER INSTALLATION DURCHZUFÜHRENDE KONTROLLEN
Sicherstellen, dass die Tür die erforderlichen Voraussetzungen für eine Automatisierung erfüllt:
1- Die Türstruktur ist robust und geeignet
2- Die Laufrollen und Beschläge müssen in gutem Zustand und gut gefettet sein
3- Die manuelle Bewegung des Tors läuft den gesamten Fahrweg über ungehindert leicht und regelmäßig
4- Die Tür muss ausbalanciert sein

CONTRÔLES PRÉLIMINAIRES AVANT L'INSTALLATION
S'assurer que la porte possède les caractéristiques requises pour être automatisé:
1- *Structure de la porte solide et appropriée*
2- *Les poulies et les charnières sont en bon état et bien huilées*
3- *Mouvement manuel fluide et régulier sur toute la course sans à-coups*
4- *La porte doit être équilibrée*

CONTROLES PREVIOS ANTES DE LA INSTALACIÓN
Controle que la puerta tenga los requisitos necesarios para ser automatizada:
1- La estructura de la puerta sea sólida y apropiada
2- Las poleas o bisagras deben estar buen estado y bien engrasadas
3- El movimiento manual sea fluido y correcto por toda su carrera, sin obstrucciones
4- La puerta debe estar equilibrada

CONTROLOS PRELIMINARES ANTES DA INSTALAÇÃO
Controle se o puerta possui os requisitos necessários para ser automatizado:
1- *A estrutura do uerta deve ser sólida e apropriada*
2- *As polias ou dobradiças estejam em bom estado e bem lubrificadas*
3- *O movimento manual deve ser fluido e regular em todo o seu curso sem impedimentos*
4- *A porta deve ser equilibrada*

6 IT - Montaggio carrello • EN - Carriage assembly • DE - Montage Wagen • FR - Assemblage du chariot • ES - Montaje del carro • PT - Montagem do carro

Inserire il supporto portasblocco **A** nel carrello **B** (fig. 1). Avvitare le viti **C** (fig. 2).

*Insert the lock holder support **A** in the carriage **B** (fig. 1). Screw the screws C (fig. 2).*

Die Halterung der Entsperrung **A** in den Wagen **B** einsetzen (Abb. 1). Die Schrauben **C** festziehen (Abb. 2).

*Insérer le support d'appui du déverrouillage **A** dans le chariot **B** (fig. 1). Visser les vis **C** (fig. 2).*

Colocar el soporte porta-desbloqueo **A** en el carro **B** (fig. 1). Enroscar los tornillos **C** (fig. 2).

*Insira o suporte porta-desbloqueio **A** no carro **B** (fig. 1). Aperte os parafusos **C** (fig. 2).*

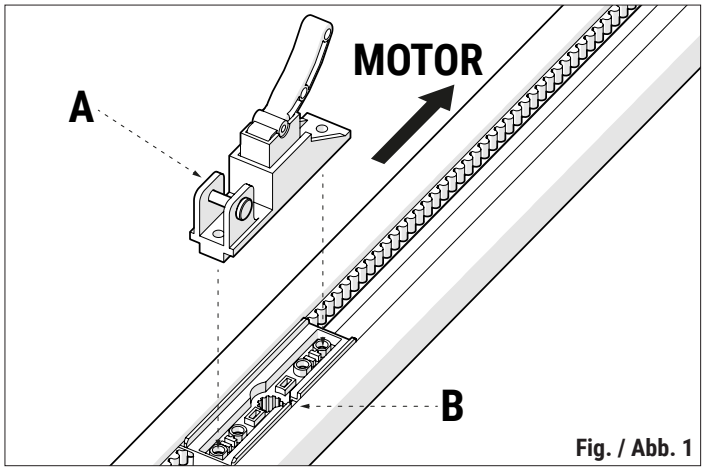

Fig. / Abb. 1

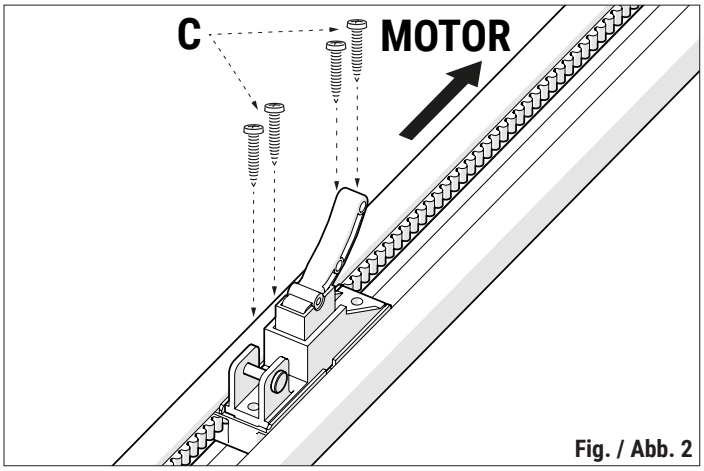

Fig. / Abb. 2

7 IT - Montaggio motore • EN - Motor assembly • DE - Montage Motor • FR - Assemblage du moteur • ES - Montaje del motor • PT - Montagem do motor

Svitare completamente il dado / *Svitare completamente il dado* / Svitare completamente il dado / *Svitare completamente il dado* / Svitare completamente il dado / *Svitare completamente il dado* (fig. / Abb. 3).

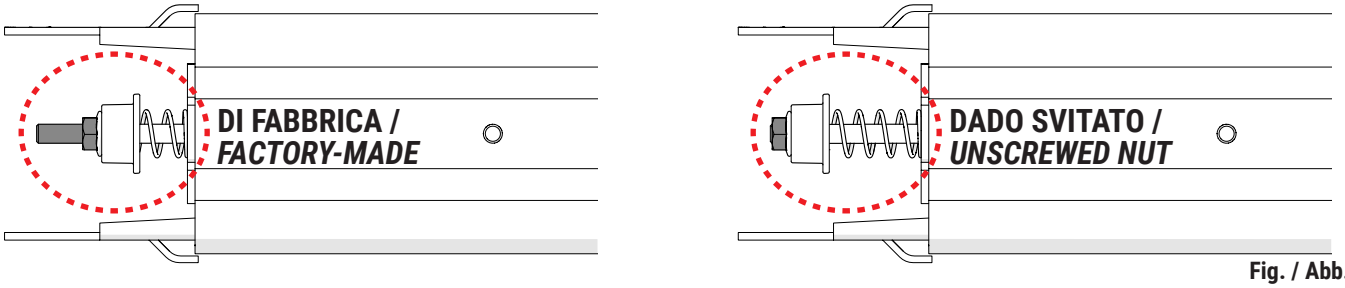

Fig. / Abb. 3

Inserire l'albero motore nell'apposita sede sulla guida (fig. 4). Inserire i cavallotti di fissaggio **D** e avvitare saldamente i dadi **E** (fig. 5).

*Insert the crankshaft in its seat on the guide (fig. 4). Insert the fixing U-bolts **D** and screw the nuts **E** firmly (fig. 5).*

Die Motorwelle in den entsprechenden Sitz an der Führung einsetzen (Abb. 4). Die Befestigungsbügel **D** einsetzen und die Muttern **E** festziehen (Abb. 5).

*Insérer l'arbre d'entraînement dans son logement sur le guide (fig. 4). Insérer les étriers de fixation **D** et visser les écrous **E** (fig. 5).*

Montar el eje motor en el alojamiento de la guía (fig. 4). Introducir los pernos en U de fijación **D** y enroscar las tuercas **E** (fig. 5).

*Insira o eixo do motor na sede apropriada na guia (fig. 4). Insira as cavilhas de fixação **D** e aperte as porcas **E** (fig. 5).*

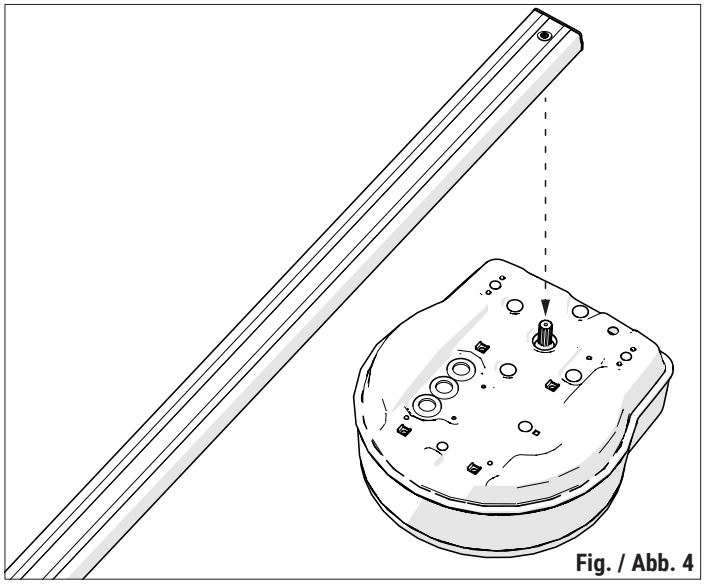

Fig. / Abb. 4

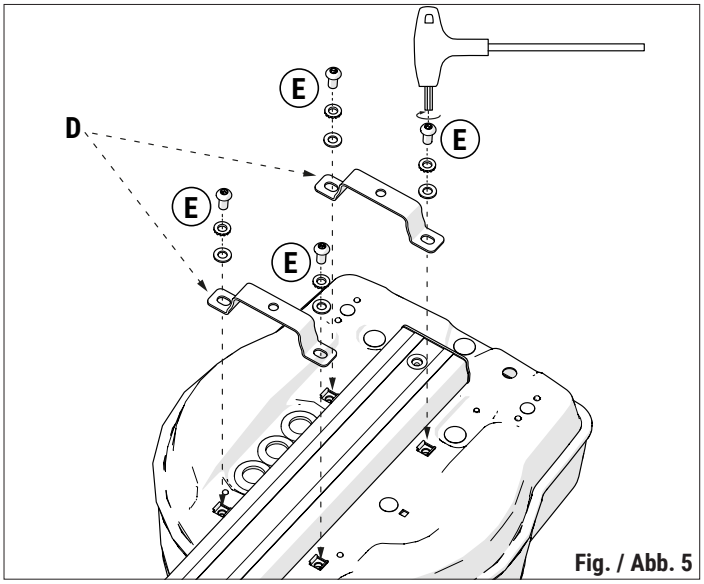

Fig. / Abb. 5

8 IT - Unione guida • EN - Rail union • DE - Führung Union • FR - Union de rail • ES - Unión guía • PT - União guia

ATTENZIONE: questo capitolo è valido solo per le guide UL/G330/HR - UL/G360/HR - UL/G400/HR - UL/G500/HR
ATTENTION: this section applies only to the UL/G330/HR, UL/G360/HR, UL/G400/HR and UL/G500/HR guides
ACHTUNG: Dieses Kapitel gilt nur für die Führungen UL/G330/HR – UL/G360/HR – UL/G400/HR – UL/G500/HR
ATTENTION : ce chapitre ne s'applique qu'aux guides UL/G330/HR - UL/G360/HR - UL/G400/HR - UL/G500/HR
ATENCIÓN: este capítulo solo es válido para las guías UL/G330/HR, UL/G360/HR, UL/G400/HR y UL/G500/HR
ATENÇÃO: este capítulo aplica-se apenas aos guias UL/G330/HR - UL/G360/HR - UL/G400/HR - UL/G500/HR.

Fig. / Abb. 6

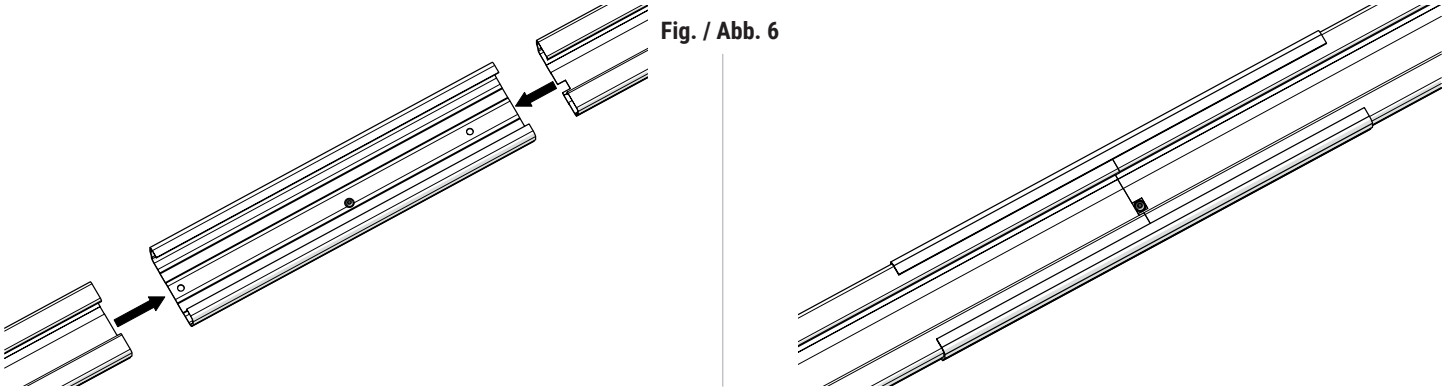

9 IT - Tensione cinghia • EN - Belt tension • DE - Riemenspannung • FR - Tension de la courroie • ES - Tensión de la correa • PT -Tensão da correia

Tensionare la cinghia avvitando il dado e facendo in modo che sia tesa e non presenti curve. La cinghia non deve essere troppo tesa in quanto può compromettere l'uso corretto dell'automazione e l'acquisizione della corsa potrebbe non andare a buon fine (fig. / Abb. 7).
Ogni sei mesi verificare la tensione della cinghia; se necessario stringere con una chiave il dado M8 all'estremità.

Tension the belt by tightening the nut, ensuring that it is taut and free of kinks. The belt must not be too tight, as this may compromise the correct operation of the automation system and prevent the stroke from being acquired correctly (fig. / Abb. 7).
Check the belt tensioning once every six months; if necessary, tighten the M8 nut with a wrench at the end.

Spannen Sie den Riemen, indem Sie die Mutter festziehen und darauf achten, dass er straff ist und keine Krümmungen aufweist. Der Riemen darf nicht zu straff gespannt sein, da dies die korrekte Funktion der Automatisierung beeinträchtigen kann und die Erfassung des Hubs möglicherweise nicht erfolgreich ist (Abb. / Abb. 7).
Alle sechs Monate die Riemenspannung überprüfen; Wenn nötig die Mutter M8 am Endteil mit einem Schlüssel anziehen.

Tendez la courroie en vissant l'écrou et en veillant à ce qu'elle soit tendue et ne présente pas de courbures. La courroie ne doit pas être trop tendue, car cela pourrait compromettre le bon fonctionnement de l'automatisme et l'acquisition de la course pourrait ne pas aboutir (fig. / Abb. 7).
Vérifier la tension de la courroie tous les six mois vérifier ; si nécessaire, serrer à l'aide d'une clé l'écrou M8 à l'extrémité.

Tense la correa atornillando la tuerca y asegurándose de que esté tensa y no presente curvas. La correa no debe estar demasiado tensa, ya que esto podría comprometer el correcto funcionamiento de la automatización y la adquisición del recorrido podría no realizarse correctamente (fig. / Abb. 7).
Cada seis meses controlar la tensión de la correa; si fuese necesario, apretar con una llave la tuerca M8 en el extremo.

Tensione a correia apertando a porca e certificando-se de que ela esteja esticada e sem curvas. A correia não deve estar muito esticada, pois isso pode comprometer o uso correto da automação e a aquisição do curso pode não ser bem-sucedida (fig. / Abb. 7).
Verifique a tensão da correia a cada seis meses; se necessário, aperte a extremidade da porca M8 com uma chave.

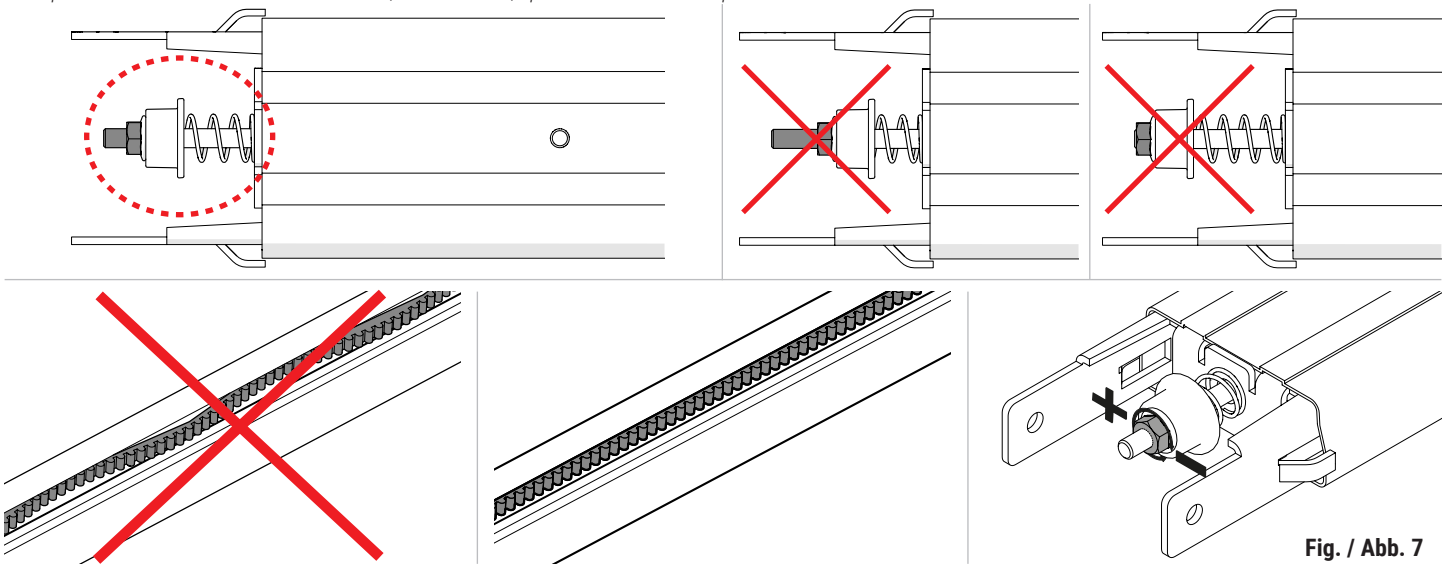

Fig. / Abb. 7

10 IT - Installazione guida • EN - Rail installation • DE - Installation Führung • FR - Installation du rail • ES - Instalación de la guía • PT - Instalação da guia

A) Fissare la staffa anteriore **(F)** al centro della porta nel muro (fig. 8) e fissare la testa dell'asta con le viti in dotazione (fig. 9).
B) Fissare le staffe **(G)**, appena prima del corpo motore, in prossimità del punto individuato per il fermo meccanico, facendo attenzione al fissaggio in bolla dell'automazione (fig. 10).
C) Fissare le staffe di fissaggio a soffitto **(H)** ed eventualmente rimuovere le parti in eccedenza (fig. 10).
D) Fissare al centro della porta la staffa di ancoraggio **(I)**, e collegarla alla navetta con l'apposito braccio curvo regolabile in lunghezza (fig. 11-12-13-14-15).

*A) Fasten the front bracket **(F)** at the centre of the door in the wall (fig. 8) and secure the boom head with the screws supplied (fig. 9).*
*B) Fasten the brackets **(G)**, immediately before the motor body, next to the identified point for the mechanical stop and secure the automation system making sure it is level (fig. 10).*
*C) Secure the fixing brackets to the roof **(H)** and remove the excess parts, if necessary (fig. 10).*
*D) Fix in the door centre the anchor bracket **(I)** and connect it to shuttle with the specific curved arm with adjustable length (fig. 11-12-13-14-15).*

A) Den vorderen Bügel **(F)** in der Mitte der Tür in der Mauer (fig. 8) befestigen und den Kopf des Schlagbaums mit den mitgelieferten Schrauben festmachen (fig. 9).
B) Die Bügel **(G)** kurz vor dem Motorgehäuse, bei der Stelle für den mechanischen Feststeller befestigen, dabei darauf achten, dass der Antrieb nivelliert befestigt wird (fig. 10).
C) Die Befestigungsbügel an der Decke **(H)** befestigen und ggf. die überschüssigen Teile entfernen (fig. 10).
D) In der Mitte der Tür den Ankerbügel **(I)** befestigen und ihn mithilfe des hierzu vorgesehenen in der Länge einstellbaren krummen Arms mit dem Zubringer verbinden (fig. 11-12-13-14-15).

*A) Fixer la bride avant **(F)** au centre de la porte dans le mur (fig. 8) et fixer la tête de la barrière avec le vis fournies de série (fig. 9).*
*B) Fixer les brides **(G)**, à peine avant le corps du moteur, à proximité du point repéré pour la butée mécanique, en faisant attention à la fixation à niveau de l'automatisme (fig. 10).*
*C) Monter les brides de fixation au plafond **(H)** et éventuellement retirer les parties en excès (fig. 10).*
*D) Fixer au centre de la porte la bride d'ancrage **(I)** et la raccorder à la navette avec le bras courbe correspondant réglable en longueur (fig. 11-12-13-14-15).*

A) Fijar el estribo delantero **(F)** en el centro de la puerta, en la pared (fig. 8) y fijar la cabeza de la varilla con los tornillos suministrados (fig. 9).
B) Fijar los estribos **(G)** apenas antes del cuerpo del motor, cerca del punto identificado para el tope mecánico, prestando atención a que la fijación de la automatización (fig. 10) esté nivelada.
C) Fijar los estribos de fijación en el techo **(H)** y retirar el excedente si hubiere (fig. 10).
D) Fijar en el centro de la puerta el estribo de anclaje **(I)** y conectarlo a la lanzadera con el brazo curvo regulable en longitud (fig. 11-12-13-14-15).

*A) Fixe o suporte dianteiro **(F)** no centro da porta na parede (fig. 8) e fixe a cabeça da haste com os parafusos fornecidos (fig. 9).*
*B) Fixe os suportes **(G)**, imediatamente antes do corpo do motor, próximo ao ponto identificado para o retentor mecânico, prestando atenção ao nivelamento do automatismo (fig. 10).*
*C) Fixe os suportes de fixação no teto **(H)** e, se necessário, remova as peças em excesso (fig. 10).*
*D) Fixe o suporte de ancoragem **(I)** no centro da porta e conecte-o ao vaivém com o braço curvo especial ajustável em comprimento (fig. 11-12-13-14-15).*

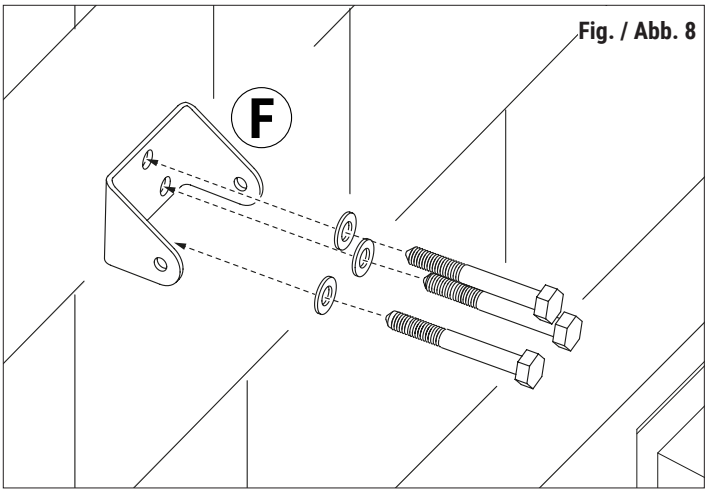

Fig. / Abb. 8

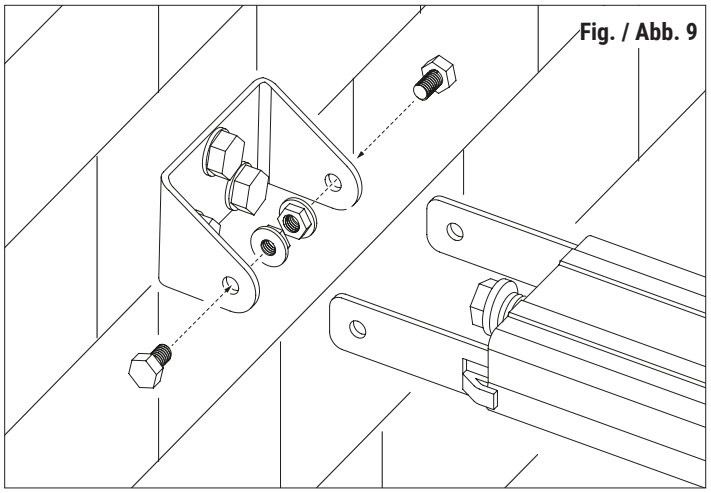

Fig. / Abb. 9

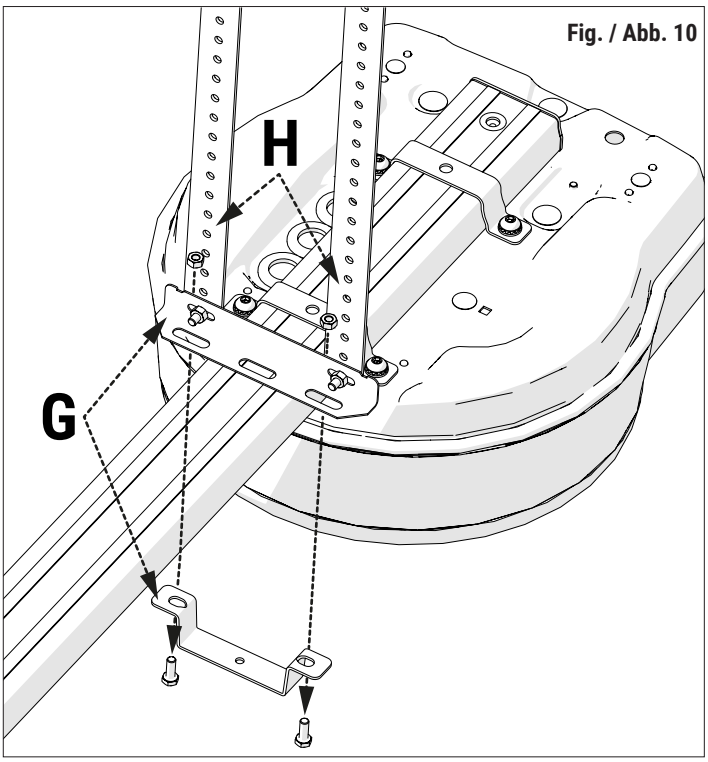

Fig. / Abb. 10

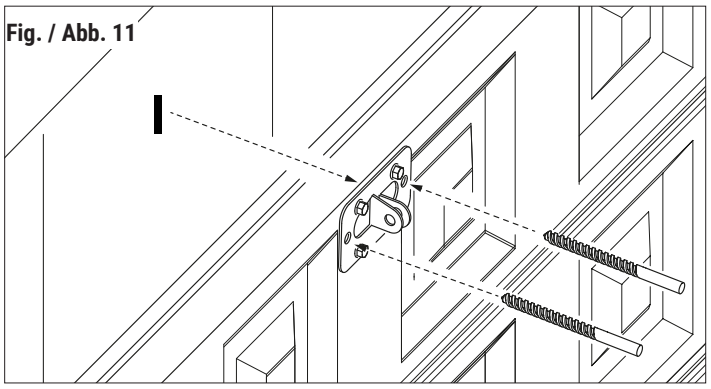

Fig. / Abb. 11

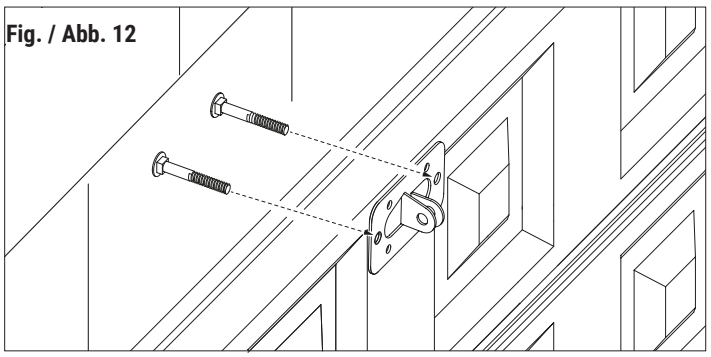

Fig. / Abb. 12

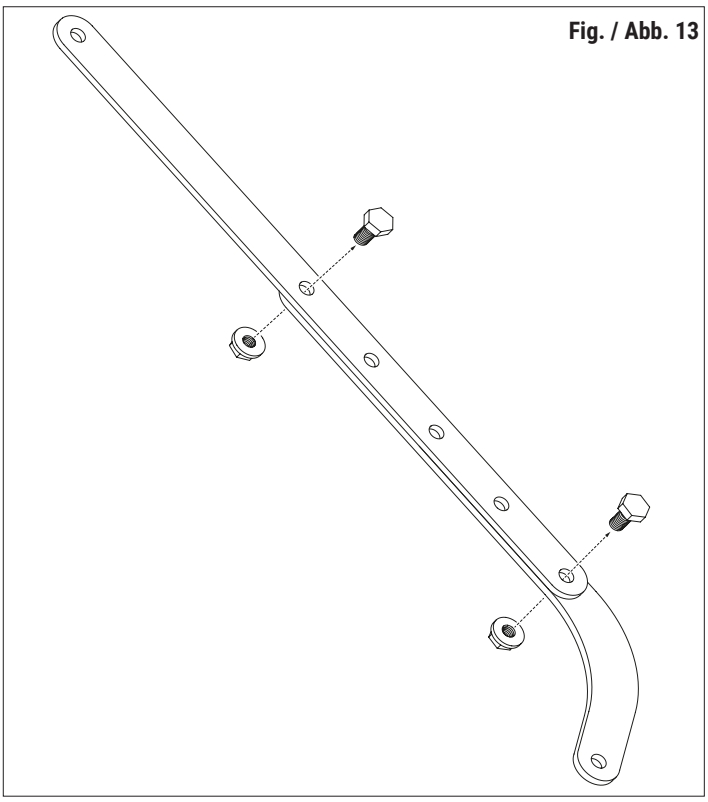

Fig. / Abb. 13

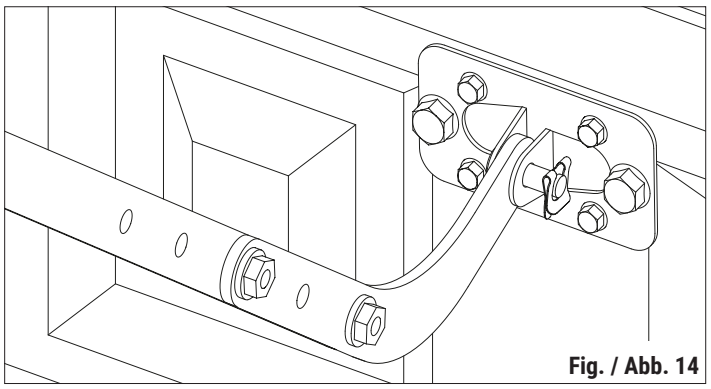

Fig. / Abb. 14

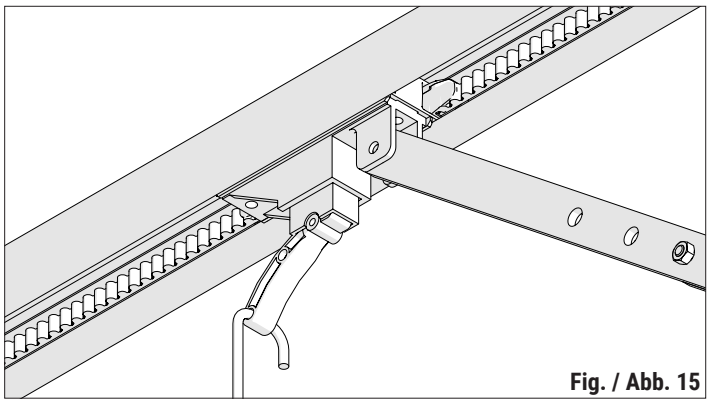

Fig. / Abb. 15

11 IT - Fermo meccanico in apertura • EN - Mechanical stop on opening • DE - Mechanische Feststellvorrichtung beim Öffnen • FR - Butée mécanique en ouverture • ES - Tope mecánico de apertura • PT - Retentor mecânico em abertura

FERMO MECCANICO IN APERTURA (OBBLIGATORIO)
Eseguire la manovra manuale di apertura, alla misura desiderata fissare il fermo meccanico in apertura come indicato in fig. 16-17 in modo da garantire una posizione assoluta.

GATE OPENING MECHANICAL STOP (COMPULSORY)
Perform the manual opening manoeuvre, to the desired extent, fix the mechanical stop in opening position, as indicated in fig. 16-17 so as to guarantee an absolute position.

MECHANISCHE FESTSTELLVORRICHTUNG BEIM ÖFFNEN (OBLIGATORISCH)
Den manuellen Öffnungsvorgang durchführen und an der gewünschten Stelle den mechanischen Feststeller befestigen, wie in fig. 16-17 angezeigt, um eine absolute Position zu gewährleisten.

BUTÉE MÉCANIQUE EN OUVERTURE (OBLIGATOIRE)
Effectuer la manoeuvre manuelle d'ouverture, fixer la butée mécanique en ouverture à la mesure souhaitée comme indiqué sur la fig. 16-17 de façon à garantir une position absolue.

TOPE MECÁNICO DE APERTURA (OBLIGATORIO)
Realizar la maniobra manual de apertura a la medida deseada y fijar el tope mecánico de apertura como se indica en la fig. 16-17 para garantizar una posición específica.

RETENTOR MECÂNICO EM ABERTURA (ESTATUTÁRIO)
Execute a manobra manual de abertura na medida desejada e fixe o retentor mecânico em abertura, como mostrado nas fig. 16-17 de modo a garantir uma posição absoluta.

Fig. / Abb. 16

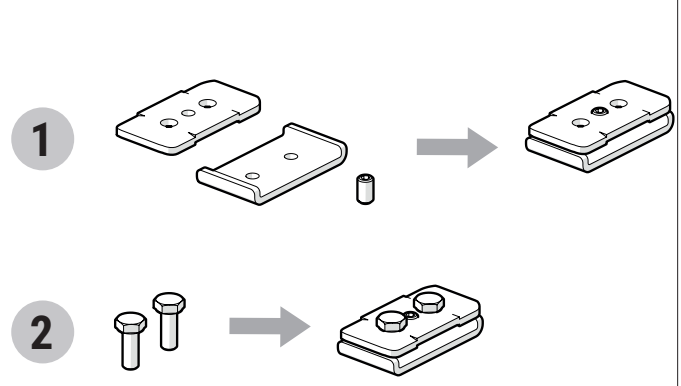

Fig. / Abb. 17

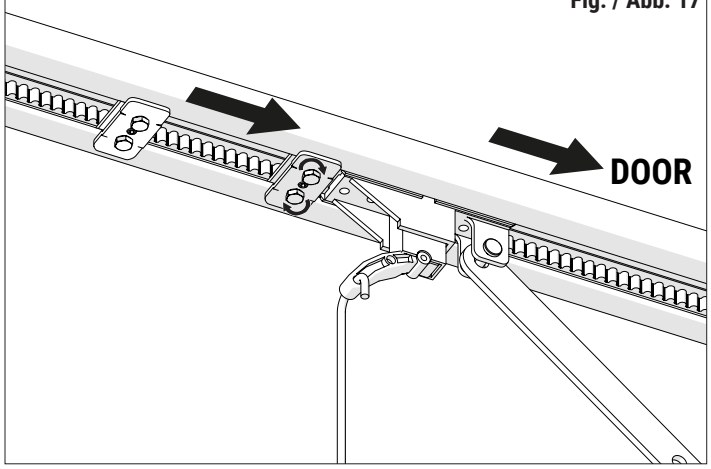

12 IT - Collegamenti elettrici • EN - Electrical connections • DE - Elektrische Anschlüsse • FR - Raccordements électriques • ES - Conexiones eléctricas • PT - Ligações elétricas

1) Far scorrere i copri viti e svitare le viti imperdibili (fig. 18).
2) Aprire il coperchio (fig. 19).
3) Attenersi alle istruzioni della centrale elettronica installata per i collegamenti elettrici (fig. 20).

1) Slide the screw covers off and unscrew the captive screws (fig. 18).
2) Open the cover (fig. 19).
3) Follow the instructions of the installed control unit for electrical connections (fig. 20).

1) Schieben Sie die Schraubenabdeckungen ab und schrauben Sie die unverlierbaren Schrauben heraus (Abb. 18).
2) Öffnen Sie den Deckel (Abb. 19).
3) Befolgen Sie die Anweisungen der installierten Steuereinheit für die elektrischen Anschlüsse (Abb. 20).

1) Retirer les caches-vis et dévisser les vis imperdables (fig. 18).
2) Ouvrir le couvercle (fig. 19).
3) Suivez les instructions de l'unité de contrôle installée pour les connexions électriques (fig. 20).

1) Deslice las tapas de los tornillos y desenrosque los tornillos imperdibles (fig. 18).
2) Abrir la tapa (fig. 19).
3) Siga las instrucciones de la unidad de control instalada para las conexiones eléctricas (fig. 20).

1) Retirar as tampas dos parafusos e desapertar os parafusos de fixação (fig. 18).
2) Abrir a tampa (fig. 19).
3) Siga as instruções da unidade de controlo instalada para as ligações eléctricas (fig. 20).

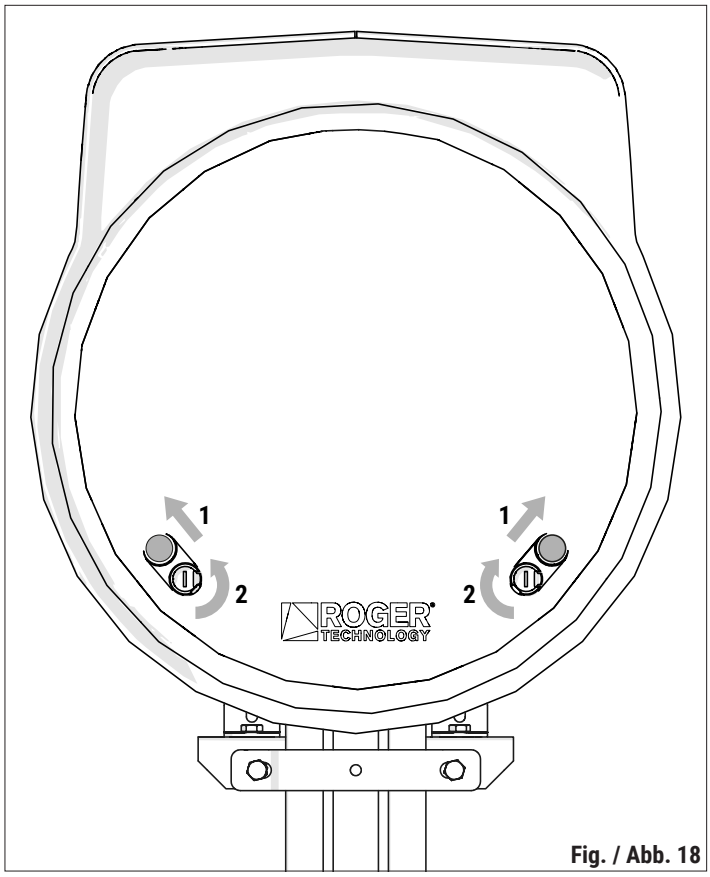

Fig. / Abb. 18

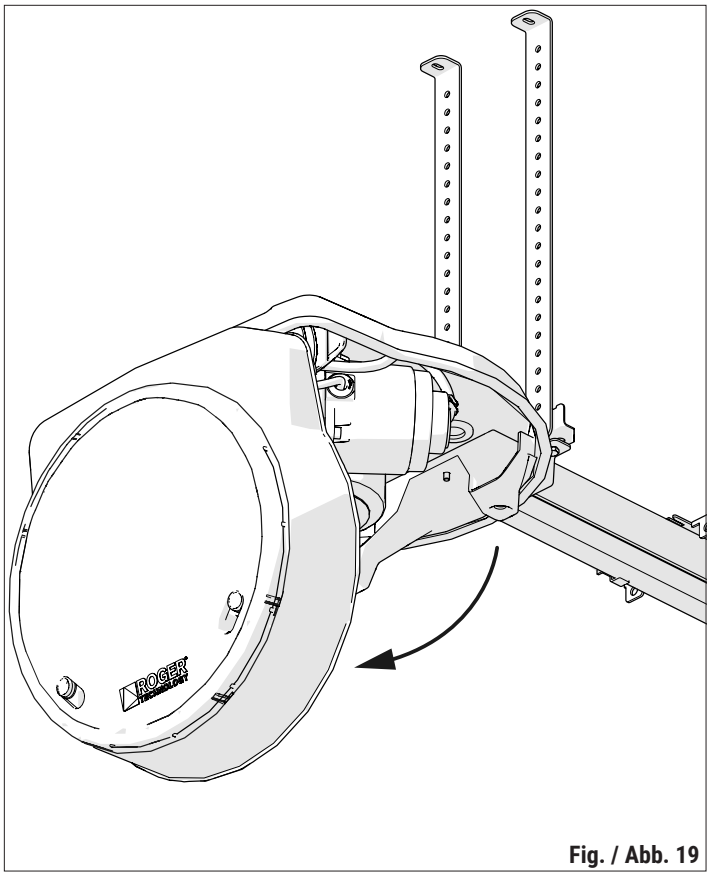

Fig. / Abb. 19

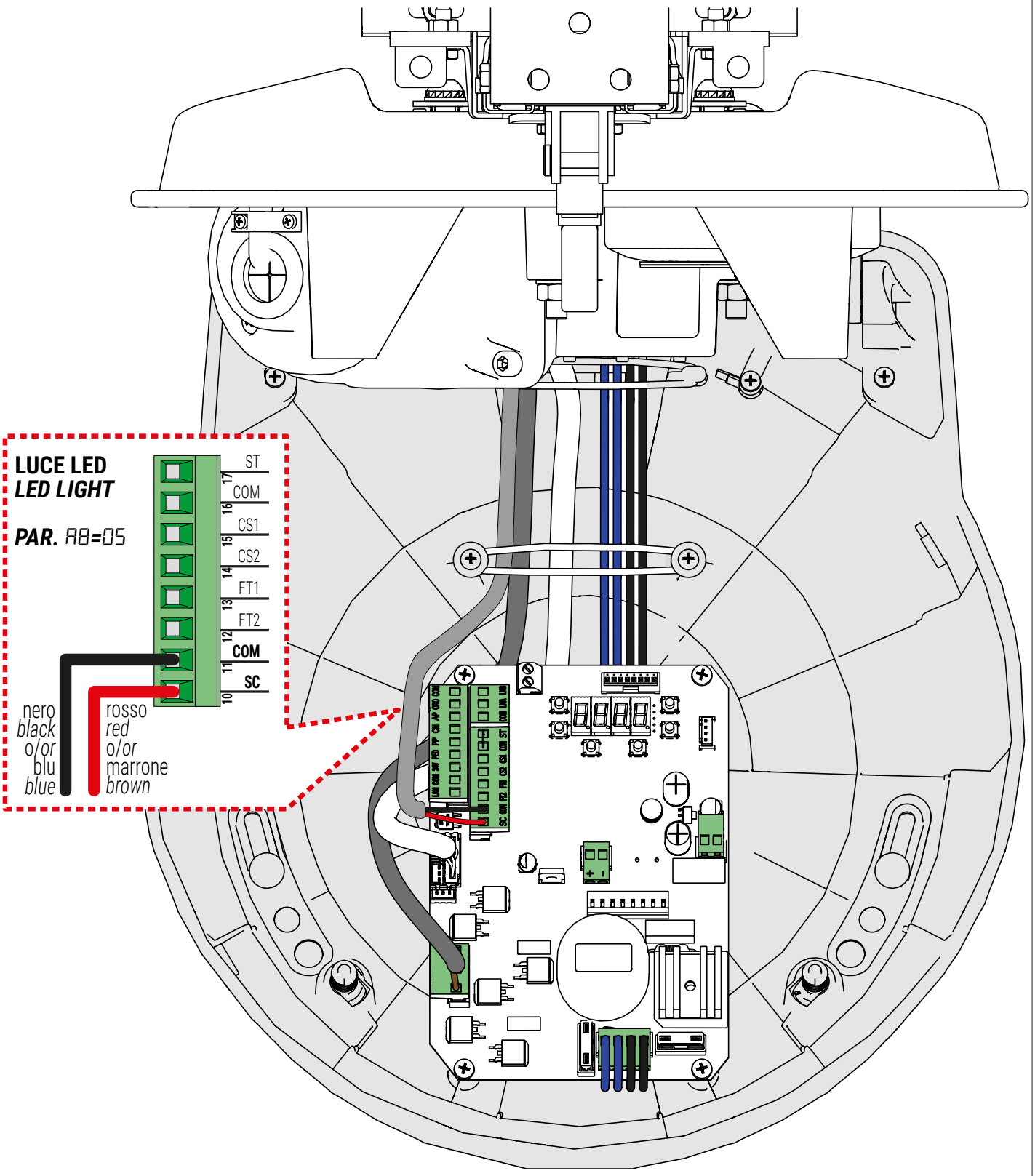
LUCE LED
LED LIGHT
PAR. A8=05
ST
COM
CS1
CS2
FT1
FT2
COM
SC
17
16
15
14
13
12
11
10
nero
black
o/or
blu
blue
rosso
red
o/or
marrone
brown

Fig. / Abb. 20

13 IT - Manovra di sblocco manuale • EN - Manual release • DE - Manuelle Entriegelung • FR - Manoeuvre de déblocage manuel • ES - Maniobra de desbloqueo manual • PT - Operação de desbloqueio manual

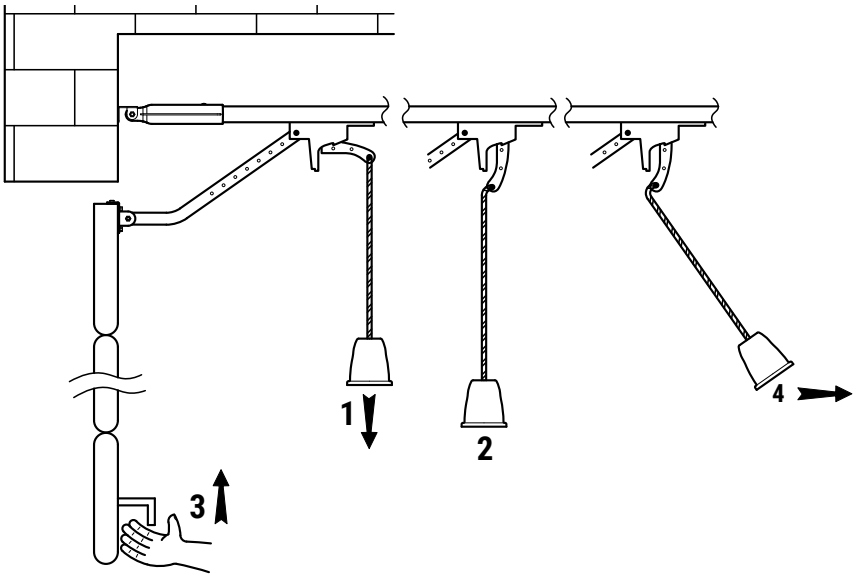

ATTENZIONE: eseguire le operazioni di sblocco e blocco ante in assenza di tensione di rete e con motore fermo. Non entrare nel raggio d'azione della porta. Se sbloccata, la porta può avere dei movimenti autonomi.

In caso di emergenza, per aprire manualmente la porta, eseguire le seguenti operazioni:
Sblocco a cordino interno
1. tirare il cordino verso il basso [1] fino a far scattare la leva di sblocco [2] e aprire la porta manualmente [3].

Per ripristinare il funzionamento a motore, muovere il cordino verso l'interno dell'abitazione [4] e muovere manualmente il portone in posizione di chiusura.
Il meccanismo di sblocco si aggancerà automaticamente alla prima manovra.

WARNING*: only perform the gate leaf release and lock procedures with the unit disconnected from mains and with the motor at a standstill.*
Keep outside the range of action of the door. If released, the door could move in an independent manner.

In case of an emergency, to open the up and over door manually, perform the following operations:
Internal cord release
1. pull the cord with a downward movement [1] until the lock release lever is triggered [2]. Open the door manually [3].

To restore motor operation, move the cord towards the interior of the house [4] and move the door manually: the release mechanism fastens on automatically at the first manoeuvre.

ACHTUNG: Die Entriegelung und Verriegelung der Torflüel bei unterbrochener Netzspannung und stehendem Motor durchführen. Halten Sie sich nicht im Betätigungsbereich des Tors auf. Das entriegelte Tor kann sich eigenständig bewegen.

Gehen Sie im Notfall zur manuellen Öffnung des Schwingtors folgendermaßen vor:
Entriegelung über Seil im Innenraum
1. Ziehen Sie das Seil [1] bis zum Aufschnappen des Entriegelungshebels nach unten [2] und öffnen Sie das Tor von Hand [3].

Zur Wiederherstellung des Motorbetriebs bewegen Sie den Entriegelungshebels in Richtung der Innenseite der Haus [4] und das Tor von Hand: Der Entriegelungsmechanismus beim ersten Manöver hakt sich automatisch ein.

ATTENTION : efectuer les opérations de débloage et blocage des vantaux en absence de tension de réseau et avec le moteur à l'arrêt. Ne pas entrer dans le rayon d'action de la porte. Si la porte est débloquée, elle peut avoir des mouvements autonomes.

Pour ouvrir manuellement la porte basculante en cas d'urgence, exécuter les opérations suivantes:
Déblocage à cordelette interne
tirer le cordon vers le bas [1] jusqu'au déclenchement du levier de déverrouillage [2] et ouvrir la porte manuellement [3].

Pour rétablir le fonctionnement à moteur, déplacez le cordon vers l'intérieur de la maison [4] et bouger manuellement la porte: le mécanisme de déblocage s'enclenchera automatiquement, à la première manœuvre.

¡ATENCIÓN!: efectúe las operaciones de desbloqueo y bloqueo de las hojas después de quitar la corriente y con el motor parado. No entrar en el radio de acción de la puerta. Si la puerta está desbloqueada puede hacer movimientos autónomos.

En caso de emergencia, para abrir manualmente la basculante, efectuar las siguientes operaciones:
Desbloqueo de cuerda interno
tirar el cordel hacia abajo [1] hasta hacer disparar la palanca de desbloqueo [3] y abrir la puerta manualmente [3].

Para restablecer el funcionamiento a motor, mueve el cordel hacia el interior de la casa [4] y mover manualmente el portal: el mecanismo de desbloqueo se enganchará automáticamente, en la primera maniobra.

ATENÇÃO: realize as operações de libertação e bloqueio das portinhols em ausência de tensão de rede e com o motor parado. Não entre no raio de acção da porta. Se desbloqueada a porta pode haver alguns movimentos autónomos.

Em caso de emergência, para abrir manualmente o basculante, realize as seguintes operações:
Desbloqueio com corda interna
puxar o cordão para baixo [1] até a fazer disparar a alavanca de desbloqueio [2] e abrir o portão manualmente [3].

Para reiniciar o funcionamento do motor, mova o cordão para dentro da casa [4] e mover manualmente o portão: o mecanismo de desbloqueio si enganchará automaticamente na primeira manobra.

14 IT - Piano di manutenzione ordinaria • EN - Ordinary maintenance schedule • DE - Regelmäßiger Wartungsplan • FR - Plan d'entretien ordinaire • ES - Plan de mantenimiento ordinario • PT - Plano de manutenção de rotina

Effettuare le seguenti operazioni e verifiche ogni 6 mesi, in base all'intensità di utilizzo dell'automazione.

Togliere alimentazione di rete e batterie (se presenti) e sbloccare il motoriduttore:
- Controllare visivamente che la porta, le staffe di fissaggio e la struttura esistente abbiano la necessaria robustezza meccanica e siano in buone condizioni.
- Verificare manualmente che la porta sia regolare e priva di attriti.
- Verificare lo stato di pulizia ed il funzionamento.
- Nel caso ci sia presenza di sporco, umidità, insetti o altro, togliere l'alimentazione e pulire la scheda ed il contenitore.
- Nel caso si noti dell'ossido sul circuito stampato valutare la sostituzione.
- Verificare l'efficienza delle batterie (se installate).

Ridare alimentazione di rete e batterie (se presenti) e bloccare il motoriduttore:
- Verificare le regolazioni di forza.
- Controllare il corretto funzionamento di tutte le funzioni di comando e sicurezza.

Perform the following operations and checks every 6 months, depending on the intensity of use of the automated system:

Disconnect the mains power and the batteries (if any) and unlock the gear motor.
Perform a visual check to determine if the door, the fastening brackets and the existing structure have the required mechanical robustness and that they are in good state.
- *Manually check that the door is smooth and free of friction.*
- *Check the state of cleanliness and operation.*
- *If there is dirt, moisture, insects or other contamination, disconnect the power supply and clean the circuit board and enclosure.*
- *If oxide is noticed on the circuit board, consider replacing it.*
- *Check the efficiency of the batteries (if installed).*

Reconnect the mains power and the batteries (if any) and lock the gear motor:
- *Check the force adjustments.*
- *Check that the safety devices and all control functions operate correctly.*

Führen Sie die nachstehenden Arbeitsschritte und Überprüfungen alle 6 Monate durch, je nachdem wie oft der Antrieb verwendet wird.

Die Netzstromversorgung und Akkus (falls vorhanden) unterbrechen und den Getriebemotor entriegeln:
- Durch Sichtprüfung sicherstellen, dass das Tür, die Befestigungsbügel und die vorhandene Struktur die notwendige mechanische Festigkeit aufweisen und sich in einwandfreiem Zustand befinden.
- Prüfen Sie von Hand, ob die Tür glatt ist und keine Reibung aufweist.
- Überprüfen Sie den Zustand der Sauberkeit und der Funktion.
- Bei Verschmutzung, Feuchtigkeit, Insekten oder anderen Verunreinigungen trennen Sie das Gerät von der Stromversorgung und reinigen Sie die Platine und das Gehäuse.
- Wenn Sie Oxid auf der Leiterplatte feststellen, sollten Sie diese austauschen.
- Prüfen Sie die Leistungsfähigkeit der Batterien (falls vorhanden).

Die Netzstromversorgung und Akkus (falls vorhanden) wiederherstellen und den Getriebemotor verriegel:
- Die Kraftregulierungen prüfen.
- Den ordnungsgemäßen Betrieb aller Steuerungs- und Sicherheitsfunktionen prüfen.

Effectuer les opérations et les vérifications suivantes tous les 6 mois, selon l'intensité d'utilisation de l'automatisme.

Couper l'alimentation de réseau et des batteries (le cas échéant) et déverrouiller le motoréducteur :
- *Contrôler visuellement si la porte, les brides de fixation et la structure existante ont la robustesse mécanique nécessaire et s'ils sont en bon état.*
- *Vérifiez manuellement que la porte est lisse et sans frottement.*
- *Vérifiez l'état de propreté et le fonctionnement.*
- *En cas de saleté, d'humidité, d'insectes ou d'autres contaminations, débranchez l'alimentation électrique et nettoyez la carte de circuit imprimé et le boîtier.*
- *Si vous remarquez de l'oxyde sur la carte de circuit imprimé, envisagez de la remplacer.*
- *Vérifiez l'efficacité des batteries (si elles sont installées).*

Rétablir l'alimentation de réseau et des batteries (le cas échéant) et verrouiller le motoréducteur :
- *Vérifier les réglages de force.*
- *Contrôler le bon fonctionnement de toutes les fonctions de commande et de sécurité.*

Realice las siguientes operaciones y controles cada 6 meses, en función de la intensidad de uso de la automatización.

Corte la alimentación de red y de las baterías (si están presentes) y desbloquee el motorreductor:

- Controle visualmente que la porta, los estribos de fijación y la estructura existente tengan la solidez mecánica necesaria y que se encuentren en buenas condiciones.
- Comprobar manualmente que la puerta está lisa y sin roces.
- Comprobar el estado de limpieza y funcionamiento.
- Si hay suciedad, humedad, insectos u otra contaminación, desconecte la fuente de alimentación y limpie la placa de circuitos y la carcasa.
- Si se observa óxido en la placa de circuito, considere la posibilidad de sustituirla.
- Comprobar la eficacia de las baterías (si están instaladas).

Vuelva a conectar la alimentación de red y de las baterías (si están presentes) y bloquee el motorreductor:
- Controle las regulaciones de fuerza.
- Controle el funcionamiento correcto de todas las funciones de mando y seguridad.

Realize as seguintes operações e verificações a cada 6 meses, dependendo da intensidade de utilização do automatismo.

Corte a alimentação de rede e baterias (se houver) e desbloqueie o motorredutor:
- *Verifique visualmente se o portão, os suportes de fixação e a estrutura existente têm a resistência mecânica necessária e se estão em boas condições*
- *Verificar manualmente se a porta está lisa e livre de fricção.*
- *Verificar o estado de limpeza e funcionamento.*
- *Se houver sujidade, humidade, insectos ou outra contaminação, desligar a fonte de alimentação e limpar a placa de circuito e o invólucro.*
- *Se o óxido for notado na placa de circuito, considerar a sua substituição.*
- *Verificar a eficiência das baterias (se instaladas).*

Ridare alimentazione di rete e batterie (se presenti) e bloccare il motoriduttore:
- *Verificare le regolazioni di forza.*
- *Controllare il corretto funzionamento di tutte le funzioni di comando e sicurezza.*

IT - Etichetta prodotto (esempio) • EN - Product label (example) • DE - Produktetikett (Beispiel) • FR - Etiquette du produit (exemple) • ES - Etiqueta del producto (ejemplo) • PT - Rótulo do produto (exemplo)

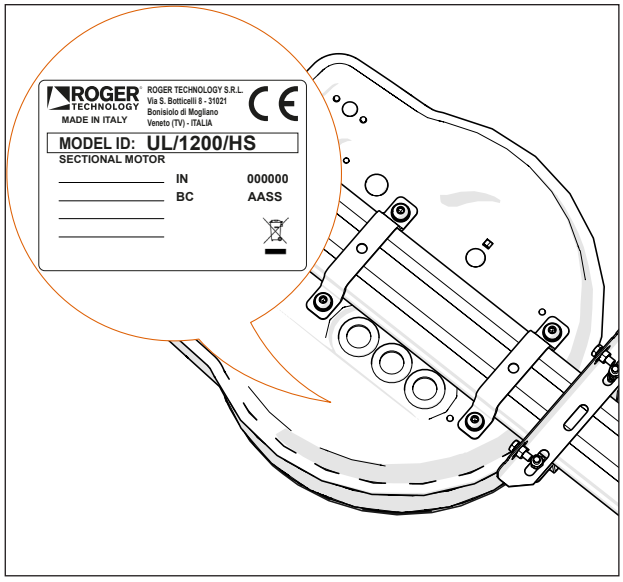

Decodifica del lotto e del numero seriale
Il parametro **IN** rappresenta un progressivo relativo all'anno di produzione. Le due cifre più significative del parametro **BC** rappresentano l'anno di produzione, le due cifre meno significative rappresentano la settimana di produzione.

Esempio di lettura:
BC: AASS
AA = anno di produzione
SS = settimana di produzione

L'etichetta prodotto è applicata al motore (vedi figura).
Le etichette non devono essere assolutamente rimosse, danneggiate, sporcate o occultate.

Decoding the batch and serial number
*The **IN** parameter is a progressive number related to the year of manufacture. The two most significant digits of the **BC** parameter are the year of manufacture, while the two less significant digits are the week of manufacture.*

Reading example:
***BC**: AASS*
***AA** = year of manufacture*
***SS** = week of manufacture*

The product label is attached to the motor (see figure).
Labels must not be removed, damaged, dirty or concealed.

Chargen- und Seriennummerndekodierung
Der Parameter **IN** steht für eine fortlaufende Nummer in Bezug auf das Produktionsjahr. Die beiden wichtigsten Zahlen des Parameters **BC** stehen für das Produktionsjahr, die beiden weniger signifikanten Zahlen stellen die Produktionswoche dar.

Lesebeispiel:
BC: AASS
AA = Produktionsjahr
SS = Herstellungswoche

Das Produktetikett ist am Motor angebracht (siehe Abbildung).
Etiketten dürfen nicht entfernt, beschädigt, verschmutzt oder verborgen werden.

Décodage du lot et du numéro de série
*Le paramètre **IN** représente un numéro progressif relatif à l'année de production. Les deux chiffres les plus significatifs du paramètre **BC** représentent l'année de production, les deux chiffres moins significatifs représentent la semaine de production.*

Exemple de lecture :
***BC**: AASS*
***AA** = année de production*
***SS** = semaine de production*

L'étiquette produit est appliquée au moteur (voir figure).
Les étiquettes ne doivent pas être enlevées, endommagées, sales ou dissimulées.

Descodificación del lote y del número de serie
El parámetro **IN** representa un número de serie relativo al año de fabricación. Las dos cifras más significativas del parámetro **BC** representan el año de fabricación, las dos cifras menos significativas representan la semana de fabricación..

Ejemplo de lectura:
BC: AASS
AA = año de fabricación
SS = semana de fabricación

La etiqueta del producto se aplica al motor (consulte la figura).
Las etiquetas no se deben quitar, dañar, ensuciar ni ocultar.

Decodificação do lote e do número de série
*O parâmetro **IN** representa uma progressão em relação ao ano de produção. Os dois dígitos mais significativos do parâmetro **BC** representa o ano de produção, os dois dígitos menos significativos representam a semana de produção.*

Exemplo de leitura:
***BC**: AASS*
***AA** = ano de produção*
***SS** = semana de produção*

A etiqueta do produto é aplicada ao motor (veja a figura).
As etiquetas não devem ser removidas, danificadas, sujas ou ocultas.

DICHIARAZIONE DI INCORPORAZIONE / *DECLARATION OF INCORPORATION*
(Direttiva 2006/42/CE - All. II B - *Directive 2006/42/CE - Annex II B*)

Il costruttore - *The manufacturer*:
ROGER TECHNOLOGY - Via Botticelli 8, 31021 Bonisiolo di Mogliano V.to (TV)

Dichiara che la quasi macchina destinata ad essere incorporata conformemente al relativo manuale di istruzioni:
Declares that the partly-completed machinery designed to be incorporated according to the corresponding instructions manual:

Descrizione dell'apparato: Automazione per portoni sezionali Serie ULK
Description of the device: *Automation for ULK Series sectional doors*
Modello della centrale integrata / *Model of the integrated control unit:* B70/1THP

Codice prodotto (Vedere il campo **MODEL ID** presente sull'etichetta applicata al prodotto) *Product code (See the **MODEL ID** field on the label applied to the product)* Numero di serie (Vedere campo **IN** presente sull'etichetta applicata al prodotto) *Serial Number (See field **IN** on the label attached to the product)*	

è conforme alle disposizioni delle seguenti direttive comunitarie / *is compliant with the provisions of the following Community directives:*

- Direttiva 2006/42/CE (Direttiva Macchine) e la documentazione tecnica pertinente è stata compilata in conformità dell'allegato VII B della stessa direttiva *2006/42/CE directive (Machinery Directive) and the related technical documentation has been compiled according to annex VII B of the same directive;*
- Direttiva 2014/53/UE (RED) - *2014/53/UE directive (RED);*
- Direttiva 2011/65/UE (RoHS) - *2011/65/UE directive (RoHS)*

e inoltre dichiara che sono state applicate le seguenti norme e/o specifiche tecniche / *and that the following regulations and/or technical specifications have been applied:*

EN 300 220-1 V3.1.1
EN 300 220-2 V3.2.1
EN 301 489-1 V2.2.3
EN 301 489-3 V2.1.1
EN 61000-6-3:2021
EN 61000-6-2:2019
EN 60335-1:2012 + AC:2014 + A11:2014 + A13:2017 + A1:2019 + A14:2019 + A2:2019 + A15:2021 + A16:2023
EN 60335-2-95:2015/A2:2019
EN 60335-2-103:2015
EN 62233:2008 + AC:2008
EN 13241:2003/A2:2016

Dichiara di impegnarsi a trasmettere, in risposta ad una richiesta adeguatamente motivata delle autorità nazionali, informazioni pertinenti sulla quasi-macchina. L'impegno comprende le modalità di trasmissione e lascia impregiudicati i diritti di proprietà intellettuale del fabbricante della quasi-macchina.
Dichiara che la quasi-macchina non deve essere messa in servizio finché la macchina finale, in cui deve essere incorporata, non è stata dichiarata conforme alle disposizioni della direttiva 2006/42/CE.
Declares to undertake to provide information related to the partly-completed machinery, following a duly justified request from the national authorities. The commitment includes the transmission methods and does not affect the intellectual property rights of the manufacturer of the partly-completed machinery.
Declares that the partly-completed machinery must not be commissioned until the final machinery in which it will be incorporated is declared compliant with the provisions of the 2006/42/EC directive.

Luogo e data della dichiarazione *Place and date of declaration*	Bonisiolo di Mogliano Veneto il 13/09/2024
Persona autorizzata a costituire la documentazione tecnica *Person authorised to compile the technical documentation*	Responsabile Ricerca e Sviluppo *Research and Development Officer* (Ing. Dino Cinti)
Ragione sociale e indirizzo completo del fabbricante / *Company name and full address of the manufacturer:* ROGER TECHNOLOGY S.R.L. Via S.Botticelli, 8 - 31021 Bonisiolo di Mogliano Veneto Treviso ITALIA	Rappresentante legale dell'azienda *Legal Representative of the company* (Dino Florian)

GUIDA PER L'UTENTE - USER GUIDE - BEDIENUNGSANLEITUNG - GUIDE D'UTILISATION - MANUAL DE USUARIO - GUIA PARA O USO

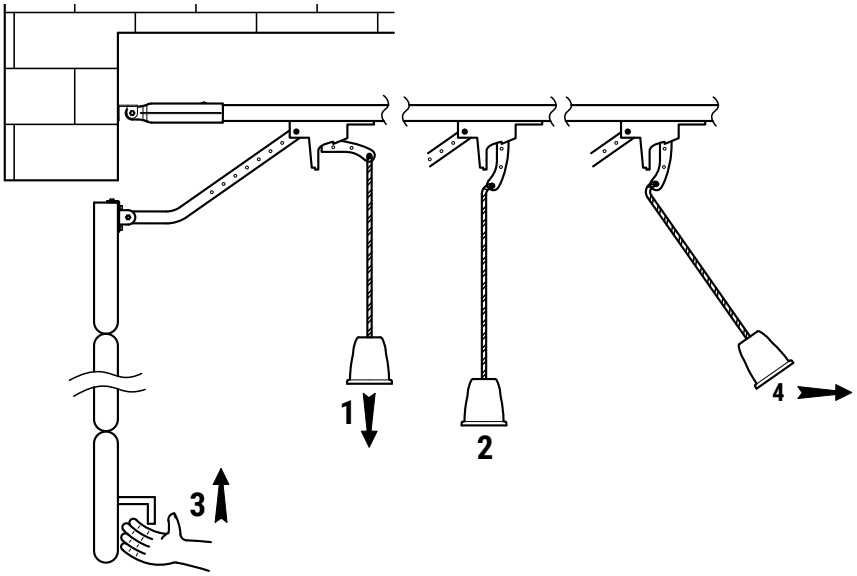

ATTENZIONE: eseguire le operazioni di sblocco e blocco ante in assenza di tensione di rete e con motore fermo. Non entrare nel raggio d'azione della porta. Se sbloccata, la porta può avere dei movimenti autonomi.

In caso di emergenza, per aprire manualmente la porta, eseguire le seguenti operazioni:
Sblocco a cordino interno
1. tirare il cordino verso il basso [1] fino a far scattare la leva di sblocco [2] e aprire la porta manualmente [3].

Per ripristinare il funzionamento a motore, muovere il cordino verso l'interno dell'abitazione [4] e muovere manualmente il portone in posizione di chiusura.
Il meccanismo di sblocco si aggancerà automaticamente alla prima manovra.

***WARNING**: only perform the gate leaf release and lock procedures with the unit disconnected from mains and with the motor at a standstill.*
Keep outside the range of action of the door. If released, the door could move in an independent manner.

In case of an emergency, to open the up and over door manually, perform the following operations:
Internal cord release
1. pull the cord with a downward movement [1] until the lock release lever is triggered [2]. Open the door manually [3].

To restore motor operation, move the cord towards the interior of the house [4] and move the door manually: the release mechanism fastens on automatically at the first manoeuvre.

ACHTUNG: Die Entriegelung und Verriegelung der Torflüel bei unterbrochener Netzspannung und stehendem Motor durchführen. Halten Sie sich nicht im Betätigungsbereich des Tors auf. Das entriegelte Tor kann sich eigenständig bewegen.

Gehen Sie im Notfall zur manuellen Öffnung des Schwingtors folgendermaßen vor:
Entriegelung über Seil im Innenraum
1. Ziehen Sie das Seil [1] bis zum Aufschnappen des Entriegelungshebels nach unten [2] und öffnen Sie das Tor von Hand [3].

Zur Wiederherstellung des Motorbetriebs bewegen Sie den Entriegelungshebels in Richtung der Innenseite der Haus [4] und das Tor von Hand: Der Entriegelungsmechanismus beim ersten Manöver hakt sich automatisch ein.

ATTENTION : efectuer les opérations de débloage et blocage des vantaux en absence de tension de réseau et avec le moteur à l'arrêt. Ne pas entrer dans le rayon d'action de la porte. Si la porte est débloquée, elle peut avoir des mouvements autonomes.

Pour ouvrir manuellement la porte basculante en cas d'urgence, exécuter les opérations suivantes:
Déblocage à cordelette interne
tirer le cordon vers le bas [1] jusqu'au déclenchement du levier de déverrouillage [2] et ouvrir la porte manuellement [3].

Pour rétablir le fonctionnement à moteur, déplacez le cordon vers l'intérieur de la maison [4] et bouger manuellement la porte: le mécanisme de déblocage s'enclenchera automatiquement, à la première manœuvre.

¡ATENCIÓN!: efectúe las operaciones de desbloqueo y bloqueo de las hojas después de quitar la corriente y con el motor parado. No entrar en el radio de acción de la puerta. Si la puerta está desbloqueada puede hacer movimientos autónomos.

En caso de emergencia, para abrir manualmente la basculante, efectuar las siguientes operaciones:
Desbloqueo de cuerda interno
tirar el cordel hacia abajo [1] hasta hacer disparar la palanca de desbloqueo [3] y abrir la puerta manualmente [3].

Para restablecer el funcionamiento a motor, mueve el cordel hacia el interior de la casa [4] y mover manualmente el portal: el mecanismo de desbloqueo se enganchará automáticamente, en la primera maniobra.

ATENÇÃO: realize as operações de libertação e bloqueio das portinhols em ausência de tensão de rede e com o motor parado. Não entre no raio de acção da porta. Se desbloqueada a porta pode haver alguns movimentos autónomos.

Em caso de emergência, para abrir manualmente o basculante, realize as seguintes operações:
Desbloqueio com corda interna
puxar o cordão para baixo [1] até a fazer disparar a alavanca de desbloqueio [2] e abrir o portão manualmente [3].

Para reiniciar o funcionamento do motor, mova o cordão para dentro da casa [4] e mover manualmente o portão: o mecanismo de desbloqueio si enganchará automaticamente na primeira manobra.

ROGER TECHNOLOGY - Via S. Botticelli 8 • 31021 Bonisiolo di Mogliano Veneto (TV) • ITALIA
P.IVA 01612340263 • Tel. +39 041.5937023 • Fax. +39 041.5937024 • info@rogertechnology.it • www.rogertechnology.com

Codice - *Code*	Descrizione - *Description*
UL/1200/HS	Motoriduttore HIGH SPEED BRUSHLESS, irreversibile, ideale per porte sezionali da garage, con centrale di comando incorporata / *Motor HIGH SPEED BRUSHLESS, irreversible, ideal for sectional garage doors, with built-in control unit* / Motor HIGH SPEED BRUSHLESS, irreversibel, ideal für Garagen-Sektionaltore, mit eingebautem Steuergerät / *Moteur HIGH SPEED BRUSHLESS, irréversible, idéal pour les portes de garage sectionnelles, avec centrale de commande intégrée* / Motor HIGH SPEED BRUSHLESS, irreversible, ideal para puertas de garaje seccionales, con central de mando integrada / *Motor HIGH SPEED BRUSHLESS, irreversível, ideal para portões seccionados de garagem, com unidade de controlo incorporada*
UL/1200/HS/115	Motoriduttore HIGH SPEED BRUSHLESS, irreversibile, ideale per porte sezionali da garage, con centrale di comando incorporata / *Motor HIGH SPEED BRUSHLESS, irreversible, ideal for sectional garage doors, with built-in control unit* / Motor HIGH SPEED BRUSHLESS, irreversibel, ideal für Garagen-Sektionaltore, mit eingebautem Steuergerät / *Moteur HIGH SPEED BRUSHLESS, irréversible, idéal pour les portes de garage sectionnelles, avec centrale de commande intégrée* / Motor HIGH SPEED BRUSHLESS, irreversible, ideal para puertas de garaje seccionales, con central de mando integrada / *Motor HIGH SPEED BRUSHLESS, irreversível, ideal para portões seccionados de garagem, com unidade de controlo incorporada*
UL/1400	Motoriduttore BRUSHLESS, irreversibile, ideale per porte sezionali da garage, con centrale di comando incorporata / *Motor BRUSHLESS, irreversible, ideal for sectional garage doors, with built-in control unit* / Motor BRUSHLESS, irreversibel, ideal für Garagen-Sektionaltore, mit eingebautem Steuergerät / *Moteur BRUSHLESS, irréversible, idéal pour les portes de garage sectionnelles, avec centrale de commande intégrée* / Motor BRUSHLESS, irreversible, ideal para puertas de garaje seccionales, con central de mando integrada / *Motor BRUSHLESS, irreversível, ideal para portões seccionados de garagem, com unidade de controlo incorporada*
UL/1400/115	Motoriduttore BRUSHLESS, irreversibile, ideale per porte sezionali da garage, con centrale di comando incorporata / *Motor BRUSHLESS, irreversible, ideal for sectional garage doors, with built-in control unit* / Motor BRUSHLESS, irreversibel, ideal für Garagen-Sektionaltore, mit eingebautem Steuergerät / *Moteur BRUSHLESS, irréversible, idéal pour les portes de garage sectionnelles, avec centrale de commande intégrée* / Motor BRUSHLESS, irreversible, ideal para puertas de garaje seccionales, con central de mando integrada / *Motor BRUSHLESS, irreversível, ideal para portões seccionados de garagem, com unidade de controlo incorporada*

La pressione sonora durante l'uso è minore di 70 dB(A).
The sound pressure during use is less than 70 dB(A).
Der Schalldruck während der Benutzung beträgt weniger als 70 dB(A).
La pression acoustique pendant l'utilisation est inférieure à 70 dB(A).
La presión sonora durante el uso es inferior a 70 dB(A).
A pressão sonora durante a utilização é inferior a 70 dB(A).

ROGER TECHNOLOGY
Via S. Botticelli 8 • 31021 Bonisiolo di Mogliano Veneto (TV) • ITALIA
P.IVA 01612340263 • Tel. +39 041.5937023 • Fax. +39 041.5937024
info@rogertechnology.it • www.rogertechnology.com