IS234 Rev.14 04/02/2026

Serie C40

Automazione per portoni sezionali

Automation for sectional overhead door
Automatisierung für Deckensektionaltor
Automatisme pour portes basculantes sectionnelles
Automatismos para puertas basculantes seccionales
Automações para portas basculantes seccionadas
Automatisering voor sectionale overheaddeur
Automatyzacja bram segmentowych napowietrznych

Istruzioni originali

GUIDA PER L'UTENTE
USER GUIDE
BEDIENUNGSANLEITUNG
GUIDE D'UTILISATION
MANUAL DE USUARIO
GUIA PARA O USO
GEBRUIKERDE GEGEVENS
UŻYTKOWNIK GUIDE

MOX motion gates

Avvertenze generali per la sicurezza dell'utilizzatore

ATTENZIONE: IMPORTANTI ISTRUZIONI DI SICUREZZA

Le presenti avvertenze sono parte integrante ed essenziale del prodotto e devono essere consegnate all'utilizzatore. Leggerle attentamente in quanto forniscono importanti indicazioni riguardanti la sicurezza di installazione, uso e manutenzione.
Attenzione! È necessario conservare queste istruzioni e trasmetterle ad eventuali subentranti nell'uso dell'impianto.
Questo prodotto dovrà essere destinato solo all'uso per il quale è stato espressamente concepito. Ogni altro uso è da considerarsi improprio e quindi pericoloso.
Il costruttore non può essere considerato responsabile per eventuali danni causati da usi impropri, erronei ed irragionevoli.
Evitare di operare in prossimità delle cerniere o organi meccanici in movimento.
Quando è attiva la funzione uomo presente accertarsi che non ci siano persone o cose nel raggio d'azione dell'anta.
Non entrare nel raggio di azione della porta o cancello motorizzati mentre sono in movimento.
Non opporsi al moto della porta o cancello motorizzati poiché possono causare situazioni di pericolo.
La porta o cancello motorizzati possono essere utilizzati da bambini di età non inferiore a 8 anni e da persone con ridotte capacità fisiche, sensoriali o mentali, o prive di esperienza o della necessaria conoscenza, purché sotto sorveglianza oppure dopo che le stesse abbiano ricevuto istruzioni relative all'uso sicuro dell'apparecchio e alla comprensione dei pericoli ad esso inerenti.
I bambini devono essere sorvegliati per evitare che giochino o sostino nel raggio di azione della porta o cancello motorizzati. I bambini non devono giocare con l'apparecchio. La pulizia e la manutenzione destinata ad essere effettuata dall'utilizzatore non deve essere effettuata da bambini senza sorveglianza.
Tenere fuori dalla portata dei bambini i radiocomandi e/o qualsiasi altro dispositivo di comando, per evitare che la porta o cancello motorizzati possano essere azionati involontariamente.
In caso di guasto o di cattivo funzionamento del prodotto, disinserire l'interruttore di alimentazione, astenendosi da qualsiasi tentativo di riparazione o di intervento diretto e rivolgersi solo a personale qualificato.
Il mancato rispetto di quanto sopra può creare situazioni di pericolo.
Qualsiasi riparazione o intervento tecnico deve essere eseguito da personale qualificato.
Attenzione: l'automazione deve essere disalimentata durante la pulizia e la manutenzione.
La pulizia e la manutenzione devono essere effettuate solamente da personale qualificato.
Per garantire l'efficienza dell'impianto ed il suo corretto funzionamento è indispensabile attenersi alle indicazioni del costruttore facendo effettuare da personale qualificato la manutenzione periodica della porta o cancello motorizzato.
In particolare si raccomanda la verifica frequente del corretto funzionamento di tutti i dispositivi di sicurezza, l'eventuale sbilanciamento dove applicabile, e i segni di usura o danni ai cavi, alle molle e al montaggio. Non utilizzare se sono necessarie riparazioni o regolazioni.
Gli interventi di installazione, manutenzione e riparazione devono essere documentati e tenuti a disposizione dell'utilizzatore.
Eseguire le operazioni di blocco e sblocco ante a motore fermo.

L' automazione deve essere disinstallata sempre da personale tecnico qualificato utilizzando le procedure idonee alla corretta rimozione del prodotto. Questo prodotto è costituito da vari tipi di materiali, alcuni possono essere riciclati altri devono essere smaltiti attraverso sistemi di riciclaggio o smaltimento previsti dai regolamenti locali per questa categoria di prodotto.
É vietato gettare questo prodotto nei rifiuti domestici. Eseguire la "raccolta separata" per lo smaltimento secondo i metodi previsti dai regolamenti locali; oppure riconsegnare il prodotto al venditore nel momento dell'acquisto di un nuovo prodotto equivalente.
Regolamenti locali possono prevedere pesanti sanzioni in caso di smaltimento abusivo di questo prodotto.
Attenzione! alcune parti del prodotto possono contenere sostanze inquinanti o pericolose, se disperse potrebbero provocare effetti dannosi sull'ambiente e sulla salute umana.

Descrizione prodotto

Codice	Descrizione
KIT C40/1000	Per porte basculanti sezionali con spinta massima di 1000 N (230V~) con radio ricevente codice fisso 433,92 Mhz integrata.
KIT C40/1000/115	Per porte basculanti sezionali con spinta massima di 1000 N (115V~) con radio ricevente codice fisso 433,92 Mhz integrata.

La pressione sonora durante l'uso è minore di 70 dB(A).

MOX MOTION GATES declina qualsiasi responsabilità derivante da un uso improprio o diverso da quello per cui è destinato ed indicato nel presente manuale.

Manovra di sblocco

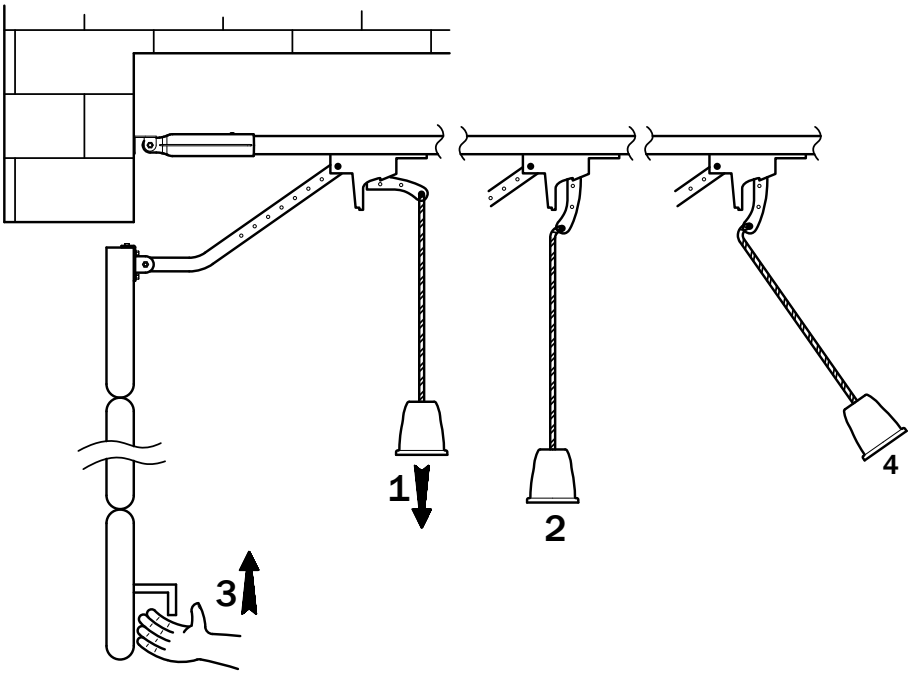

ATTENZIONE: eseguire le operazioni di sblocco e blocco ante in assenza di tensione di rete e con motore fermo. Non entrare nel raggio d'azione della porta. Se sbloccata, la porta può avere dei movimenti autonomi.

In caso di emergenza, per aprire manualmente la porta, eseguire le seguenti operazioni:

Sblocco a cordina interno
1. tirare il cordino verso il basso [1] fino a far scattare la leva di sblocco [2] e aprire la porta manualmente [3].

Per ripristinare il funzionamento a motore, muovere il cordino verso l'interno dell'abitazione [4] e muovere manualmente il portone in posizione di chiusura. Il meccanismo di sblocco si aggancerà automaticamente alla prima manovra.

Tutti i diritti relativi alla presente pubblicazione sono di proprietà esclusiva di MOX MOTION GATES.
MOX MOTION GATES si riserva il diritto di apportare eventuali modifiche senza preavviso.
Copie, scansioni, ritocchi o modifiche sono espressamente vietate senza un preventivo consenso scritto di MOX MOTION GATES.

MOX MOTION GATES a products brand of ROGER TECHNOLOGY S.R.L.
Via S. Botticelli 8 • 31021 Bonisiolo di Mogliano Veneto (TV) • ITALIA • P.IVA 01612340263 • Tel. +39 041.5937023 • Fax. +39 041.5937024 • info@rogertechnology.it • www.rogertechnology.com
Products brand manufactured in Extra-UE

General safety precautions for the user

WARNING: IMPORTANT SAFETY INSTRUCTIONS

These precautions are an integral and essential part of the product and must be supplied to the user.
Read them carefully since they contain important information on safe installation, use and maintenance.
Attention! These instructions must be kept and forwarded to all possible future users of the system.
This product must only be used for the specific purpose for which it was designed. Any other use is to be considered improper and therefore dangerous.
The manufacturer cannot be held responsible for any damage caused by improper, incorrect or unreasonable use.
Avoid operating in the proximity of the hinges or moving mechanical parts.
When the dead man function is active, make sure that there are no people or things in the door's range of action.
Do not enter within the operating range of the motorised door or gate while it is moving.
Do not obstruct the motion of the motorised door or gate, as this may cause a dangerous situation.
The motorised door or gate may be used by children over the age of 8 and by people with reduced physical, sensorial or mental abilities, or lack of experience or knowledge, as long as they are properly supervised or have been instructed in the safe use of the device and the relative hazards.
Children must be supervised to make sure they do not play with the device, nor play/remain in the sphere of action of the motorised door or gate. Children must not play with the appliance. Cleaning and maintenance intended to be carried out by the user must not be carried out by unsupervised children.
Keep remote controls and/or any other command devices out of the reach of children, to avoid any accidental activation of the motorised door or gate.
In the event of a product fault or malfunction, turn off the power supply switch. Do not attempt to repair or intervene directly, and contact only qualified personnel.
Failure to comply with the above may cause a dangerous situation.
Any repair or technical intervention must be carried out by qualified personnel.
Attention: the automation must be switched off during cleaning and maintenance.
Cleaning and maintenance work must not be carried out by children unless they are supervised.
To ensure that the system works efficiently and correctly, the manufacturer's indications must be complied with and only qualified personnel must perform routine maintenance on the motorised door or gate. In particular, regular checks are recommended in order to verify that the safety devices are operating correctly.
In particular, we recommend frequent verification of the proper functioning of all safety devices, any imbalance where applicable, and signs of wear or damage to cables, springs and mounting. Do not use if repairs or adjustments are necessary.
All installation, maintenance and repair work must be documented and made available to the user.
Only lock and release the door wings when the motor is switched off.

The automation must always be uninstalled by qualified technical personnel using the appropriate procedures for correct removal. This product consists of numerous different materials. Some of these materials may be recycled, while others must be disposed of correctly at the specific recycling or waste management facilities indicated by local legislation applicable for this category of product.
Do not dispose of this product as domestic refuse. Observe local legislation for differentiated refuse collection, or hand the product over to the vendor when purchasing an equivalent new product. Local legislation may envisage severe fines for the incorrect disposal of this product.
Warning! Some parts of this product may contain substances that are harmful to the environment or dangerous and which may cause damage to the environment or health risks if disposed of incorrectly.

Product description

Code	Description
KIT C40/1000	For sectional overhead doors with maximum thrust of 1000 N (230V~) with integrated fix code 433,92 Mhz radio receiver.
KIT C40/1000/115	For sectional overhead doors with maximum thrust of 1000 N (115V~) with integrated fix code 433,92 Mhz radio receiver.

The sound pressure during use is less than 70 dB(A).

MOX MOTION GATES cannot be held responsible for any damage or injury due to improper use or any use other than the intended usage indicated in this manual.

Manual release

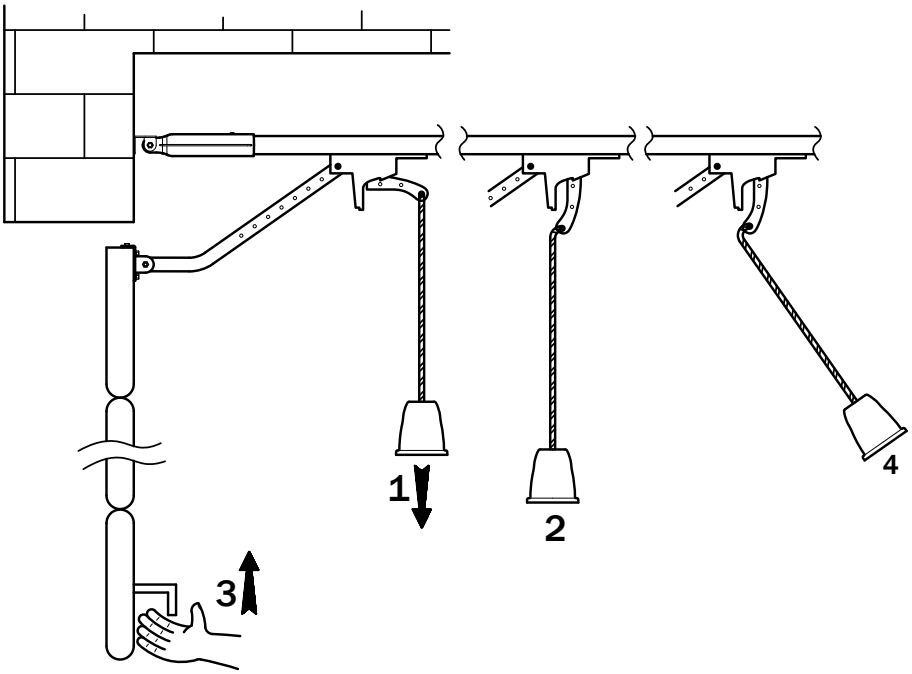

WARNING: only perform the gate leaf release and lock procedures with the unit disconnected from mains and with the motor at a standstill.
Keep outside the range of action of the door. If released, the door could move in an independent manner.

In case of an emergency, to open the up and over door manually, perform the following operations:

Internal cord release
1. pull the cord with a downward movement [1] until the lock release lever is triggered [2]. Open the door manually [3].

To restore motor operation, move the cord towards the interior of the house [4] and move the door manually: the release mechanism fastens on automatically at the first manoeuvre.

MOX MOTION GATES is the exclusive proprietor holder of all rights regarding this publication.
MOX MOTION GATES reserves the right to implement any modificationswithout prior notfication.
Coying, scanning or any alterations o this document are prohibited without express prior authorised from by MOX MOTION GATES.

MOX MOTION GATES a products brand of ROGER TECHNOLOGY S.R.L.
Via S. Botticelli 8 • 31021 Bonisiolo di Mogliano Veneto (TV) • ITALIA • P.IVA 01612340263 • Tel. +39 041.5937023 • Fax. +39 041.5937024 • info@rogertechnology.it • www.rogertechnology.com
Products brand manufactured in Extra-UE

Allgemeine Sicherheitshinweise für den Benutzer

ACHTUNG: WICHTIGE SICHERHEITSANWEISUNGEN

Diese Hinweise sind ein wichtiger Bestandteil des Produkts und dem Betreiber auszuhändigen.
Lesen Sie sie aufmerksam durch, denn sie liefern wichtige Informationen zur Sicherheit bei Installation, Gebrauch und Wartung.
Achtung! Bewahren Sie diese Anleitungen auf und geben Sie diese an mögliche Mitbenutzer der Anlage weiter.
Dieses Produkt darf ausschließlich für die bestimmungsgemäße Verwendung eingesetzt werden.
Jeder andere Gebrauch ist als unsachgemäß und daher gefährlich zu betrachten. Der Hersteller lehnt jede Haftung für Schäden infolge eines unsachgemäßen, falschen und unvernünftigen Gebrauchs ab.
Vermeiden Sie Eingriffe nahe der Scharniere bzw. mechanischen Bewegungsorgane.
Wenn die Totmann-Funktion aktiv ist, stellen Sie sicher, dass sich keine Personen oder Gegenstände im Aktionsradius der Tür befinden.
Halten Sie sich während der Bewegung nicht im Arbeitsbereich der motorisierten Tür oder des Tors auf.
Die Bewegung der motorisierten Tür oder des Tors nicht behindern, um Gefahrensituationen zu vermeiden.
Die motorisierte Tür oder das Tor kann von Kindern ab 8 Jahren und Personen mit eingeschränkten physischen, sensorischen oder geistigen Fähigkeiten oder Personen ohne Erfahrung bzw. ohne die erforderlichen Kenntnisse verwendet werden, jedoch nur unter Aufsicht oder nachdem sie über die sichere Verwendung der Einrichtung und den damit verbundenen Risiken aufgeklärt wurden.
Kinder müssen beaufsichtigt werden, um sicherzustellen, dass sie nicht mit der Einrichtung spielen oder sich in Arbeitsbereich der motorisierten Tür oder des Tors aufhalten. Kinder dürfen nicht mit dem Gerät spielen. Reinigungs- und Wartungsarbeiten, die vom Benutzer durchgeführt werden sollen, dürfen nicht von unbeaufsichtigten Kindern durchgeführt werden.
Fernbedienungen und/oder andere Bedienungseinrichtungen von Kindern fernhalten, damit die motorisierte Tür oder das Tor nicht unbeabsichtigt betätigt werden.
Schalten Sie im Falle einer Betriebsstörung des Produkts den Hauptschalter aus. Versuchen Sie nicht, eigenständig Reparaturen durchzuführen oder direkt einzugreifen, sondern wenden Sie sich ausschließlich an einen Fachmann.
Zuwiderhandlungen können Gefahrensituationen mit sich bringen.
Reparaturen oder technische Arbeiten dürfen ausschließlich durch Fachpersonal ausgeführt werden.
Achtung: Der Antrieb muss während der Reinigung und Wartung ausgeschaltet sein.
Reinigungs- und Wartungsarbeiten dürfen nicht durch unbeaufsichtigte Kinder ausgeführt werden.
Um die Leistung und Betriebstüchtigkeit der Anlage zu gewährleisten, sind die erforderlichen planmäßigen Wartungsarbeiten für die motorisierte Tür oder das Tor nach Vorgabe des Herstellers von Fachpersonal durchzuführen. Insbesondere empfehlen wir eine regelmäßige Überprüfung des ordnungsgemäßen Funktionierens aller Sicherheitsvorrichtungen, einer eventuellen Unwucht sowie von Anzeichen von Verschleiß oder Schäden an Kabeln, Federn und Halterungen. Nicht verwenden, wenn Reparaturen oder Einstellungen erforderlich sind.
Die Montage-, Wartungs- und Reparatureingriffe sind schriftlich zu protokollieren und zur Verfügung des Betreibers zu halten.
Die Verriegelungs- und Entriegelungsvorgänge der Flügel bei stillstehendem Motor ausführen.

Die Automatisierung muss immer von qualifiziertem technischem Personal unter Anwendung der korrekten Demontageverfahren deinstalliert werden. Dieses Produkt besteht aus verschiedenen Stoffen, von denen einige recycelt werden können. Informieren Sie sich über die Recycling- oder Entsorgungssysteme, die für diese Produktkategorie von den örtlich gültigen Vorschriften vorgesehen sind.

Es ist verboten, dieses Produkt zum Haushaltsmüll zu geben. Daher differenziert nach den Methoden entsorgen, die von den örtlich gültigen Verordnungen vorgesehen sind; oder das Produkt dem Verkäufer beim Kauf eines neuen, gleichwertigen Produktes zurückgeben.
Örtliche Verordnungen können schwere Strafen im Falle der widerrechtlichen Entsorgung dieses Produkts vorsehen.
Achtung! Bestimmte Teile des Produktes können Schadstoffe oder gefährliche Substanzen enthalten, die, falls in die Umwelt gegeben, schädliche Wirkungen auf die Umwelt und die Gesundheit der Menschen haben könnten.

Produktbeschreibung

Code	Beschreibung
KIT C40/1000	Deckensektionaltore mit einem maximalen Schub von 1000 N (230V~) mit eingebautem Funkempfänger (Festcode 433,92 MHz).
KIT C40/1000/115	Deckensektionaltore mit einem maximalen Schub von 1000 N (115V~) mit eingebautem Funkempfänger (Festcode 433,92 MHz).

Der Schalldruck während der Benutzung beträgt weniger als 70 dB(A).

MOX MOTION GATES lehnt jede Haftung für Schäden, die durch unsachgemäßen oder nicht bestimmungsgemäßen, den Angaben dieses Handbuchs nicht entsprechenden Gebrauch verursacht werden, ab.

Manuelle Entriegelung

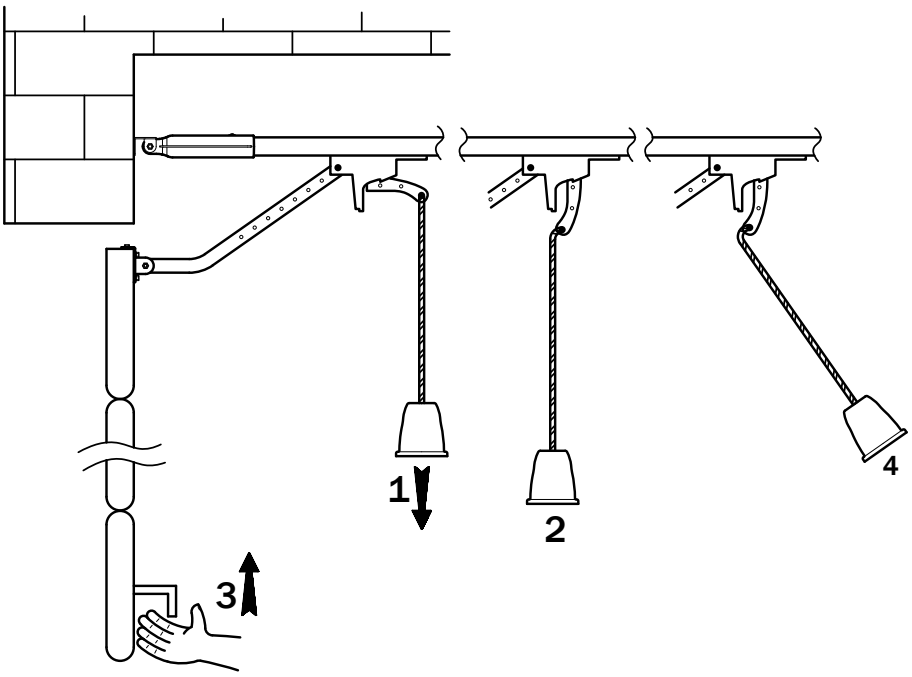

ACHTUNG: Die Entriegelung und Verriegelung der Torflüel bei unterbrochener Netzspannung und stehendem Motor durchführen. Halten Sie sich nicht im Betätigungsbereich des Tors auf. Das entriegelte Tor kann sich eigenständig bewegen.

Gehen Sie im Notfall zur manuellen Öffnung des Schwingtors folgendermaßen vor:

Entriegelung über Seil im Innenraum
1. Ziehen Sie das Seil [1] bis zum Aufschnappen des Entriegelungshebels nach unten [2] und öffnen Sie das Tor von Hand [3].

Zur Wiederherstellung des Motorbetriebs bewegen Sie den Entriegelungshebels in Richtung der Innenseite der Haus [4] und das Tor von Hand: Der Entriegelungsmechanismus beim ersten Manöver hakt sich automatisch ein.

Alle Rechte bezüglich dieser Veröfentlichung sind ausschließliches Eigentum von MOX MOTION GATES.
MOX MOTION GATES behält sich das Recht vor, eventuelle Änderungen ohne Vorankündigung anzubringen.
Kopien, Scannen, Überarbeitungen oder Änderungen sind ohne vorherige schriftlicheZustimmungdurch MOX MOTION GATES ausdrücklich verboten.

MOX MOTION GATES a products brand of ROGER TECHNOLOGY S.R.L.
Via S. Botticelli 8 • 31021 Bonisiolo di Mogliano Veneto (TV) • ITALIA • P.IVA 01612340263 • Tel. +39 041.5937023 • Fax. +39 041.5937024 • info@rogertechnology.it • www.rogertechnology.com
Products brand manufactured in Extra-UE

Consignes générales de sécurité pour l'utilisateur

ATTENTION : INSTRUCTIONS DE SÉCURITÉ IMPORTANTES

Les présentes consignes sont partie intégrante et essentielle du produit et doivent être remises à l'utilisateur.
Il est indispensable de les lire avec beaucoup d'attention car elles donnent des indications importantes sur la sécurité, l'utilisation et l'entretien de l'installation.
Attention! Il est nécessaire de conserver ces instructions et de les transmettre à tout nouveau propriétaire de l'installation.
Ce produit n'est destiné qu'à l'utilisation pour laquelle il a été conçu. Toute autre utilisation doit être considérée comme impropre et donc dangereuse.
Le fabricant ne peut pas être considéré responsable d'éventuels dommages causés par un usage impropre, irrationnel ou erroné.
Eviter d'opérer près des charnières ou des organes mécaniques en mouvement.
Lorsque la fonction homme mort est active, assurez-vous qu'il n'y a pas de personnes ou d'objets dans le champ d'action de la porte.
Ne jamais se mettre dans le rayon d'action de la porte ou du portail motorisé(e) pendant qu'il/elle est en mouvement.
Ne jamais s'opposer au mouvement de la porte ou du portail motorisé(e) car cette manœuvre est très dangereuse.
La porte ou le portail motorisé(e) peut être utilisé(e) par les enfants à partir de 8 ans ainsi que par les personnes aux capacités physiques, sensorielles ou mentales réduites ou par les personnes manquant de connaissances ou d'expérience sous réserve d'une surveillance appropriée ou après avoir reçu des instructions relatives à une utilisation en toute sécurité de l'appareil et à la compréhension des dangers qu'il comporte.
Les enfants doivent être surveillés pour s'assurer qu'ils ne jouent pas avec l'appareil et pour éviter qu'ils jouent ou qu'ils se trouvent dans le rayon d'action de la porte ou du portail motorisé(e). Le nettoyage et l'entretien destinés à être effectués par l'utilisateur ne doivent pas être réalisés par des enfants non surveillés.
Tenir hors de la portée des enfants les radiocommandes et/ou tout autre dispositif de commande pour éviter que la porte ou le portail motorisé(e) puisse être actionné(e) involontairement.
En cas de défaut ou de dysfonctionnement du produit, désactiver l'interrupteur d'alimentation et ne jamais essayer de le réparer ou d'intervenir directement, mais s'adresser uniquement à un personnel qualifié.
Le non respect des indications ci-dessus peut créer des situations de danger.
Toute réparation ou intervention technique doit être exécutée par un personnel qualifié.
Attention! l'automatisation doit être mise hors tension pendant le nettoyage et l'entretien.
Le nettoyage et l'entretien ne doivent pas être effectués par des enfants sans surveillance.
Afin de garantir l'efficacité et le bon fonctionnement de l'installation, suivre scrupuleusement les indications du constructeur en faisant effectuer périodiquement, par un personnel qualifié, l'entretien périodique de la porte ou du portail motorisé(e).
En particulier, nous recommandons de vérifier fréquemment le bon fonctionnement de tous les dispositifs de sécurité, tout déséquilibre le cas échéant, et les signes d'usure ou d'endommagement des câbles, des ressorts et du montage.
Ne pas utiliser si des réparations ou des réglages sont nécessaires.
Les interventions d'installation, entretien et réparation doivent être documentées et gardées à disposition de l'utilisateur.
Effectuer les opérations de verrouillage et de déverrouillage des vantaux avec le moteur à l'arrêt.

L'automatisation doit toujours être désinstallée par du personnel technique qualifié en utilisant les procédures appropriées pour un retrait correct. Ce produit est constitué de différents types de matériaux, certains peuvent être recyclés, d'autres doivent être triés à travers des systèmes de recyclage ou d'élimination prévus par les législations locales pour cette catégorie de produit.Il est interdit de jeter ce produit dans les déchets ménagers.
Effectuer le "tri" pour l'élimination suivant les méthodes prévues par les législations locales ; ou ramener le produit au vendeur au moment de l'achat d'un nouveau produit équivalent.
Des législations locales peuvent prévoir de lourdes sanctions en cas d'élimination abusive de ce produit.
Attention! certaines parties du produit peuvent contenir des substances polluantes ou dangereuses, si elles sont dispersées elles peuvent avoir des effets toxiques sur l'environnement et la santé.

Manoeuvre de déblocage

Code	Description
KIT C40/1000	Pour portes basculantes sectionnelles avec poussée maximum de 1000 N (230V~) avec récepteur radio 433.92 Mhz à code fixe 433,92 Mhz intégré.
KIT C40/1000/115	Pour portes basculantes sectionnelles avec poussée maximum de 1000 N (115V~) avec récepteur radio 433.92 Mhz à code fixe 433,92 Mhz intégré.

La pression acoustique pendant l'utilisation est inférieure à 70 dB(A).

MOX MOTION GATES décline toute responsabilité dérivant d'une utilisation impropre ou différente de celle pour laquelle l'installation est destinée et indiquée dans le présent manuel.

Manœuvre de déblocage

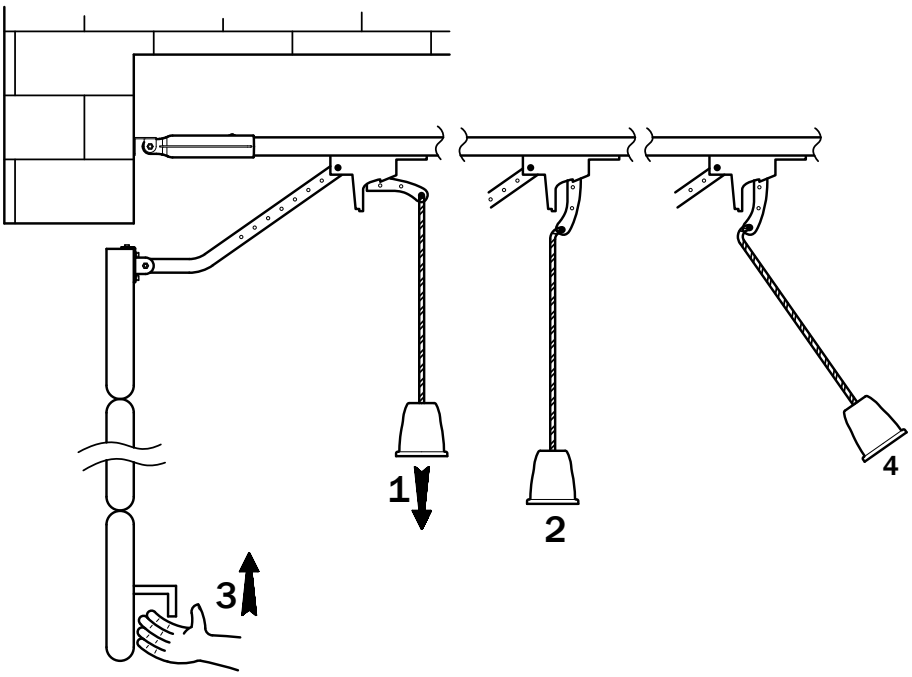

ATTENTION : efectuer les opérations de débloage et blocage des vantaux en absence de tension de réseau et avec le moteur à l'arrêt. Ne pas entrer dans le rayon d'action de la porte. Si la porte est débloquée, elle peut avoir des mouvements autonomes.

Pour ouvrir manuellement la porte basculante en cas d'urgence, exécuter les opérations suivantes:

Déblocage à cordelette interne
tirer le cordon vers le bas [1] jusqu'au déclenchement du levier de déverrouillage [2] et ouvrir la porte manuellement [3].

Pour rétablir le fonctionnement à moteur, déplacez le cordon vers l'intérieur de la maison [4] et bouger manuellement la porte: le mécanisme de déblocage s'enclenchera automatiquement, à la première manœuvre.

Tous les droits relatis à la présente publicationappartiennet exclusivement à MOX MOTION GATES.
MOX MOTION GATES se réserve le droit d'apporter des modificationssans préavis.
Toute copie, reproduction,retouche ou modificationest expressément interdite sans l'autorisationécrite préalable de MOX MOTION GATES..

MOX MOTION GATES a products brand of ROGER TECHNOLOGY S.R.L.
Via S. Botticelli 8 • 31021 Bonisiolo di Mogliano Veneto (TV) • ITALIA • P.IVA 01612340263 • Tel. +39 041.5937023 • Fax. +39 041.5937024 • info@rogertechnology.it • www.rogertechnology.com
Products brand manufactured in Extra-UE

Advertencias generales de seguridad para el usuario

¡ATENCIÓN! INSTRUCCIONES DE SEGURIDAD IMPORTANTES

Estas advertencias forman parte integrante y esencial del producto, y se deben entregar al usuario del mismo.
Léalas atentamente, pues contienen importantes indicaciones sobre la seguridad de instalación, uso y mantenimiento.
¡Atención! Conserve estas instrucciones y cédaselas a posibles nuevos usuarios de la instalación.
Este producto debe destinarse solamente al uso para el cual ha sido diseñado.
Cualquier otro uso será considerado indebido y, por ende, peligroso. El fabricante no puede ser considerado responsable de posibles daños derivados de usos indebidos, erróneos o irrazonables del producto.
Evite operar cerca de las bisagras o componentes mecánicos en movimiento.
Cuando la función de hombre muerto está activada, asegúrese de que no hay personas o cosas en el radio de acción de la puerta. Evite operar cerca de las bisagras o componentes mecánicos en movimiento.
No obstaculice el movimiento de la puerta o la cancela motorizadas, ya que se podrían originar situaciones de peligro.
La puerta o la cancela motorizadas pueden ser utilizadas por niños de edad no inferior a 8 años y por personas con capacidades físicas, sensoriales o mentales reducidas, o que carezcan de experiencia o del conocimiento necesario, siempre que estén vigilados o después de haber recibido instrucciones relativas al uso seguro del aparato y a la comprensión de los peligros relacionados con el mismo.
Hay que vigilar a los niños para asegurarse de que no jueguen con el aparato, y para evitar que jueguen o permanezcan en el radio de acción de la puerta o la cancela motorizadas. Los niños no deben jugar con el aparato. Limpieza y mantenimiento destinados a ser realizadas por el usuario no deben ser llevadas a cabo por niños sin supervisión.
Mantenga fuera del alcance de los niños los radiocontroles y/o cualquier otro dispositivo de mando, para evitar que la puerta o la cancela motorizadas puedan accionarse involuntariamente.
En caso de avería o mal funcionamiento del producto, desactive la alimentación con el interruptor y no intente reparar el producto ni intervenir directamente; póngase en contacto solo con personal cualificado.
El incumplimiento de lo indicado más arriba puede originar situaciones de peligro.
Cualquier reparación o intervención técnica debe ser realizada por personal cualificado.
¡Atención! la automatización debe estar desconectada durante la limpieza y el mantenimiento.
La limpieza y el mantenimiento no deben ser efectuadas por niños sin vigilancia.
Para garantizar la eficacia de la instalación y su funcionamiento correcto, es indispensable atenerse a las indicaciones del fabricante y encargar a personal cualificado las operaciones de mantenimiento periódico de la puerta o la cancela motorizada.
En particular, se recomienda verificar con frecuencia el correcto funcionamiento de todos los dispositivos de seguridad, cualquier desequilibrio en su caso, y los signos de desgaste o daños en los cables, muelles y montaje. No utilizar si es necesario realizar reparaciones o ajustes.
Las operaciones de instalación, mantenimiento y reparación habrán de documentarse y ponerse a disposición del usuario.
Realice las operaciones de bloqueo y desbloqueo de las hojas con el motor parado.

La desinstalación de la automatización debe ser realizada siempre por personal técnico cualificado, siguiendo los procedimientos adecuados para su correcta retirada. Este producto consta de varios tipos de materiales, algunos pueden reciclarse y otros han de eliminarse a través de los sistemas de reciclaje o eliminación contemplados por los reglamentos locales para esta categoría de producto.
Queda prohibido echar este producto en los residuos domésticos. Efectúe la “recogida separada” para eliminarlo según los métodos contemplados por los reglamentos locales; o entregue el producto al establecimiento de venta cuando se compre un nuevo producto equivalente.
Los reglamentos locales pueden contemplar sanciones importantes en caso de eliminar incorrectamente este producto.
¡Atención! algunas piezas del producto pueden contener sustancias contaminantes o peligrosas, si se dispersan podrían provocar efectos perjudiciales para el medio ambiente y la salud de las personas.

Descripción del producto

Codigo	Descripción
KIT C40/1000	Para puertas basculantes seccionales con un empuje máximo de 1000 N (230V~) con radio receptora a codìgo fijo 433,92 Mhz.
KIT C40/1000/115	Para puertas basculantes seccionales con un empuje máximo de 1000 N (115V~) con radio receptora a codìgo fijo 433,92 Mhz.

La presión sonora durante el uso es inferior a 70 dB(A).

MOX MOTION GATES declina cualquier responsabilidad que deriva de un uso inoportuno o distinto al que se ha destinado e indicado en el presente manual.

Maniobra de desbloqueo manual

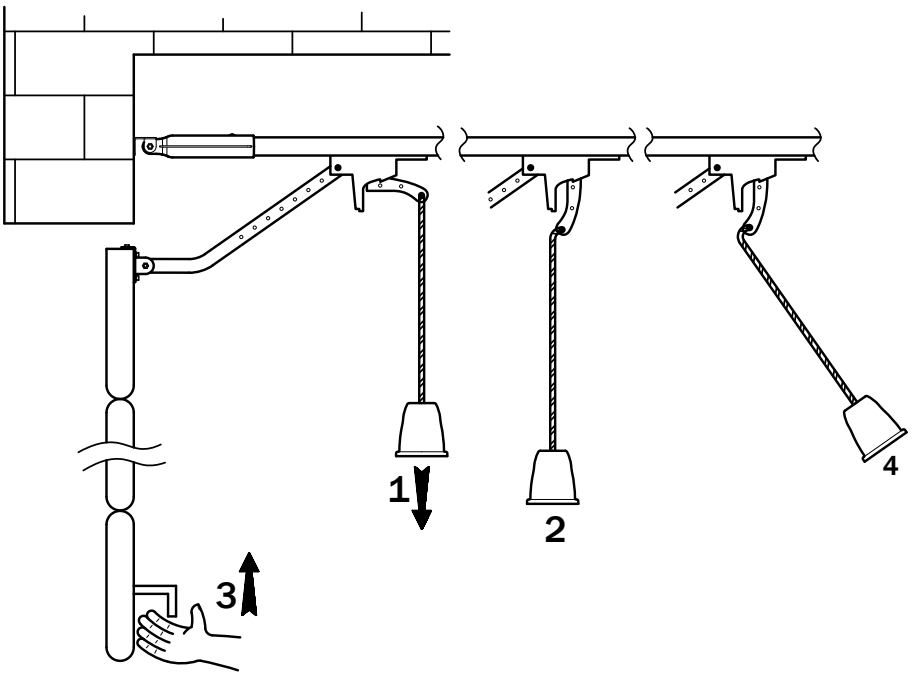

¡ATENCIÓN!: efectúe las operaciones de desbloqueo y bloqueo de las hojas después de quitar la corriente y con el motor parado. No entrar en el radio de acción de la puerta. Si la puerta está desbloqueada puede hacer movimientos autónomos.

En caso de emergencia, para abrir manualmente la basculante, efectuar las siguientes operaciones:

Desbloqueo de cuerda interno
tirar el cordel hacia abajo [1] hasta hacer disparar la palanca de desbloqueo [3] y abrir la puerta manualmente [3].

Para restablecer el funcionamiento a motor, mueve el cordel hacia el interior de la casa [4] y mover manualmente el portal: el mecanismo de desbloqueo se enganchará automáticamente, en la primera maniobra.

Todos los derechos de la presente publicación son de propiedad exclusiva de MOX MOTION GATES.
MOX MOTION GATES se reserva el derecho a aportar posibles modificaciones sin previo aviso.
Las copias, los escaneos, retoques o modificaciones están expresamente prohibidos sin la autorización previa por escrito de MOX MOTION GATES.

MOX MOTION GATES a products brand of ROGER TECHNOLOGY S.R.L.
Via S. Botticelli 8 • 31021 Bonisiolo di Mogliano Veneto (TV) • ITALIA • P.IVA 01612340263 • Tel. +39 041.5937023 • Fax. +39 041.5937024 • info@rogertechnology.it • www.rogertechnology.com
Products brand manufactured in Extra-UE

Advertências gerais para a segurança do utilizador

ATENÇÃO: INSTRUÇÕES IMPORTANTES DE SEGURANÇA

As presentes advertências são parte integrante e essencial do produto e devem ser entregues ao utilizador.
Lê-las com muita atenção, pois fornecem importantes indicações que concernem à segurança de instalação, uso e manutenção.
Atenção! É necessário guardar estas instruções e entregá-las aos eventuais novos utilizadores do sistema.
Este produto deverá ser destinado somente ao uso para o qual foi expressamente concebido. Qualquer outro uso deve ser considerado impróprio e portanto perigoso.
O fabricante não pode ser considerado responsável por eventuais danos causados por usos incorretos, errados e irracionais.
Evite operar em proximidade das dobradiças ou órgãos mecânicos em movimento.
Quando a função "homem presente" estiver activa, certificar-se de que não há pessoas ou coisas ao alcance da porta.
Não entre no raio de ação da porta ou portão motorizados enquanto estão em movimento.
Não se opor ao movimento da porta ou portão motorizados, pois podem causar situações de perigo.
A porta ou portão motorizados podem ser utilizados por crianças de idade superior a 8 anos e por pessoas com capacidades físicas, sensoriais ou mentais restritas ou que não possuem experiência ou conhecimento necessários, caso estejam sob supervisão ou após receberem instruções relativas à utilização segura do aparelho e à compreensão dos perigos inerentes a ele.
As crianças devem ser supervisionadas para garantir que não brinquem com o aparelho e para evitar que brinquem ou se posicionem no raio de ação da porta ou portão motorizados.As crianças não devem brincar com o aparelho. A limpeza e manutenção destinadas a ser realizadas pelo utilizador não devem ser realizadas por crianças não vigiadas.
Guarde fora do alcance de crianças os rádio controlos e/ou qualquer outro dispositivo de comando, para evitar que a porta ou portão motorizados possamser acionados involuntariamente.
Em caso de desgaste ou de péssimo funcionamento do produto, desligue o interruptor de alimentação, levando-se de qualquer tentativa de reparação ou de intervenção direta e dirija-se somente ao pessoal profissionalmente competente.
A falta de respeito de quanto acima indicado pode criar situações de perigo.
Qualquer tipo de reparação ou intervenção técnica deve ser executado por pessoal qualificado.
Atenção! a automatização deve ser desligada durante a limpeza e manutenção.
A limpeza e a manutenção não devem ser efetuadas por crianças sem supervisão.
Para garantir a eficiência do sistema e o seu funcionamento correto é indispensável respeitar as indicações do fabricante fazendo efetuar por pessoal profissionalmente competente a manutenção periódica da porta ou portão motorizado.
Em particular, recomendamos o frequente verification do bom funcionamento de todos os dispositivos de segurança, qualquer desequilíbrio, quando aplicável, e sinais de desgaste ou danos nos cabos, molas e montagem. Não utilizar se forem necessárias reparações ou ajustes.
As intervenções de instalação, manutenção e reparação devem ser documentadas e conservadas a disposição do utilizador.
Execute as operações de bloqueio e desbloqueio das portinholas com o motor parado.

A automatização deve ser sempre desinstalada por pessoal técnico qualificado, utilizando os procedimentos apropriados para uma remoção correcta. Este produto é constituído de diversos tipos de materiais; alguns podem ser reciclados, e outros devem ser descartados por meio de sistemas de reciclagem ou descarte previstos pelos regulamentos locais para esta categoria de produto.
É proibido jogar este produto nos rejeitos domésticos. Realize a "recolha separada" para o descarte, de acordo com os métodos previstos pelos regulamentos locais; ou retorne o produto ao vendedor no momento da aquisição de um novo produto equivalente.
Regulamentos locais podem prever pesadas sanções em caso de descarte abusivo deste produto. Atenção! algumas partes do produto podem conter substâncias poluentes ou perigosas; se dispersas, podem causar efeitos danosos ao ambiente e à saúde humana.

Descrição do produto

Código	Descrição
KIT C40/1000	Para portas basculantes seccionadas com impulso máximo de 1000 N (230V~) com recetor de rádio de código fixo de 433,92 Mhz incorporado.
KIT C40/1000/115	Para portas basculantes seccionadas com impulso máximo de 1000 N (115V~) com recetor de rádio de código fixo de 433,92 Mhz incorporado.

A pressão sonora durante a utilização é inferior a 70 dB(A).

MOX MOTION GATES declina qualquer responsabilidade derivada de um uso impróprio ou diferente daquele para o qual é destinado e indicado neste manual.

Operação de desbloqueio

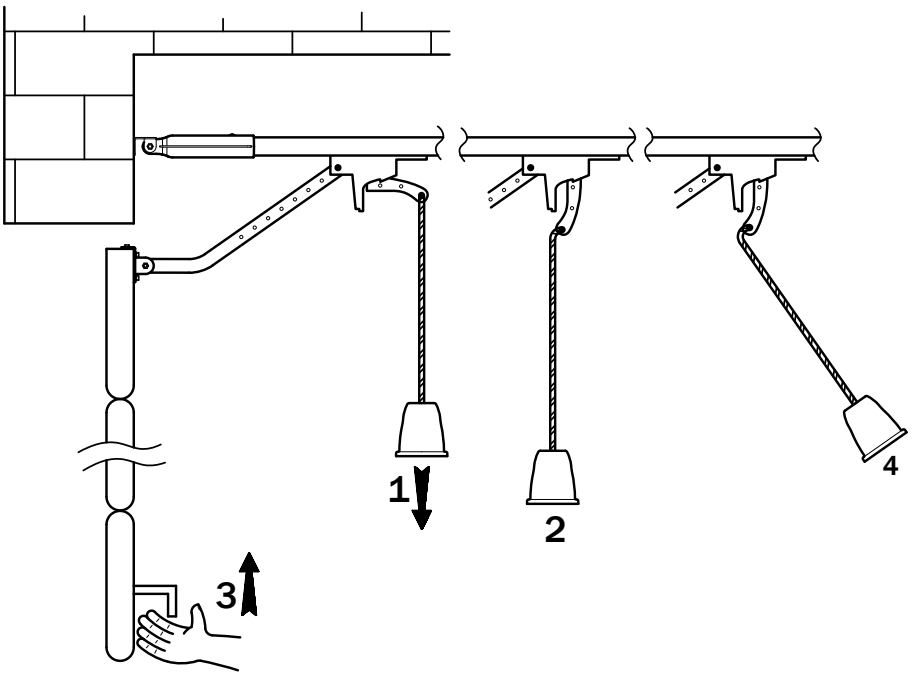

ATENÇÃO: realize as operações de libertação e bloqueio das portinhols em ausência de tensão de rede e com o motor parado. Não entre no raio de acção da porta. Se desbloqueada a porta pode haver alguns movimentos autónomos.

Em caso de emergência, para abrir manualmente o basculante, realize as seguintes operações:

Desbloqueio com corda interna
puxar o cordão para baixo [1] até a fazer disparar a alavanca de desbloqueio [2] e abrir o portão manualmente [3].

Para reiniciar o funcionamento do motor, mova o cordão para dentro da casa [4] e mover manualmente o portão: o mecanismo de desbloqueio si enganchará automaticamente na primeira manobra.

Todos os direitos relatios a esta publicação são de propriedade exclusiva de MOX MOTION GATES.
MOX MOTION GATES se reserva o direito de fazer alterações sem aviso prévio.
Cópias, digitalizações, alterações ou modificações são expressamente proibidas sem o consentimeto prévio por escrito da MOX MOTION GATES.

MOX MOTION GATES a products brand of ROGER TECHNOLOGY S.R.L.
Via S. Botticelli 8 • 31021 Bonisiolo di Mogliano Veneto (TV) • ITALIA • P.IVA 01612340263 • Tel. +39 041.5937023 • Fax. +39 041.5937024 • info@rogertechnology.it • www.rogertechnology.com
Products brand manufactured in Extra-UE

Algemene veiligheidsinstructies voor de gebruiker

OPGELET: BELANGRIJKE VEILIGHEIDSINSTRUCTIES

Deze waarschuwingen vormen een integraal en essentieel onderdeel van het product en moeten aan de gebruiker worden overhandigd.
Lees ze aandachtig door, omdat ze belangrijke informatie geven over de veiligheid van de installatie, het gebruik en het onderhoud.
Opgelet! Deze instructies moeten worden bewaard en doorgegeven aan eenieder die het systeem eventueel gebruikt.
Dit product mag alleen worden gebruikt voor het doel waarvoor het uitdrukkelijk is ontworpen. Elk ander gebruik moet als onjuist en dus gevaarlijk worden beschouwd.
De fabrikant kan niet aansprakelijk worden gesteld voor schade veroorzaakt door onjuist, foutief of onredelijk gebruik.
Werk niet in de buurt van scharnieren of bewegende mechanische onderdelen.
Wanneer de “man aanwezig”-functie actief is, zorg er dan voor dat er zich geen personen of dingen binnen het bereik van de deur bevinden.
Blijft buiten de actieradius van de gemotoriseerde deur of poort terwijl ze in beweging is.
Bied geen weerstand aan de beweging van de gemotoriseerde deur of poort omdat gevaarlijke situaties kunnen veroorzaakt worden.
De gemotoriseerde deur of poort kan worden gebruikt door kinderen van minstens 8 jaar en door personen met verminderde fysieke, sensorische of mentale capaciteiten, of zonder ervaring of noodzakelijke kennis, mits ze onder toezicht staan of nadat ze instructies hebben ontvangen betreffende het veilige gebruik van de inrichting en de gevaren begrijpen die ermee verbonden zijn.
Kinderen moeten bewaakt worden om te voorkomen dat ze binnen het bereik van de gemotoriseerde deur of poort staan of ermee spelen. Kinderen mogen niet met het toestel spelen. Reiniging en onderhoud die door de gebruiker moeten worden uitgevoerd, mogen niet worden uitgevoerd door kinderen zonder toezicht.
Houd afstandsbedieningen en/of elke andere bedieningsapparatuur buiten het bereik van kinderen om te voorkomen dat de gemotoriseerde deur of poort onvrijwillig wordt geactiveerd.
In geval van storingen of een slechte werking van het product moet de stroomschakelaar uitgeschakeld worden, en mag niet geprobeerd worden om herstellingen uit te voeren of rechtsreeks in te grijpen: contacteer uitsluitend gekwalificeerd personeel.
Het niet respecteren van deze aanwijzingen kan gevaarlijke situaties veroorzaken.
Elke herstelling of technische ingreep moet worden uitgevoerd door gekwalificeerd personeel.
Opgelet! de automatisering moet worden losgekoppeld tijdens reiniging en onderhoud.
De reiniging- en onderhoudshandelingen mogen alleen door gekwalificeerd personeel worden uitgevoerd.
Om de efficiëntie van het systeem en de goede werking ervan te garanderen, is het essentieel om de instructies van de fabrikant op te volgen en het periodiek onderhoud van de deur of de gemotoriseerde poort door gekwalificeerd personeel te laten uitvoeren.
In het bijzonder wordt aanbevolen alle veiligheidsvoorzieningen regelmatig te controleren op goede werking, eventuele onbalans en tekenen van slijtage of beschadiging van kabels, veren en bevestiging. Niet gebruiken als reparaties of aanpassingen nodig zijn.
Installatie-, onderhouds- en reparatiewerkzaamheden moeten worden gedocumenteerd en ter beschikking van de gebruiker worden gehouden.
Vergrendel en ontgrendel de deuren wanneer de motor stilstaat.

De automatisering moet altijd door gekwalificeerd technisch personeel worden verwijderd volgens geschikte procedures voor een correcte verwijdering. Dit product bestaat uit verschillende materiaalsoorten, waarvan bepaalde kunnen gerecycled worden en andere moeten ingezameld worden via de recycle- en inzamelsystemen die worden voorzien door de plaatselijke reglementeringen voor deze productcategorie.
Het is verboden om dit product weg te gooien bij het huishoudafval. Voer de “gescheiden inzameling” in volgens de methodes die worden voorzien door de plaatselijke reglementeringen; of overhandig het product opnieuw aan de verkoper wanneer een nieuw gelijkwaardig product wordt aangeschaft.
De plaatselijke reglementeringen kunnen zware straffen voorzien indien dit product illegaal wordt gedumpt.
Opgelet! Sommige delen van dit product kunnen vervuilende of gevaarlijke stoffen bevatten, die schadelijke effecten voor het milieu en de menselijke gezondheid kunnen hebben indien niet correct ingezameld.

Beschrijving product

Code	Beschrijving
KIT C40/1000	Voor sectionale overheaddeuren met een maximale stuwkracht van 1000 N (230V~) met geïntegreerde vaste-code 433,92 Mhz radio-ontvanger.
KIT C40/1000/115	Voor sectionale overheaddeuren met een maximale stuwkracht van 1000 N (115V~) met geïntegreerde vaste-code 433,92 Mhz radio-ontvanger.

Geluidsdruk tijdens gebruik is minder dan 70 dB(A).

MOX MOTION GATES kan niet aansprakelijk gesteld worden voor de gevolgen van oneigenlijk gebruik, of ander gebruik dan hetgene waarvoor het product is bestemd en wordt aangeduid in deze handleiding.

Handmatige ontgrendeling

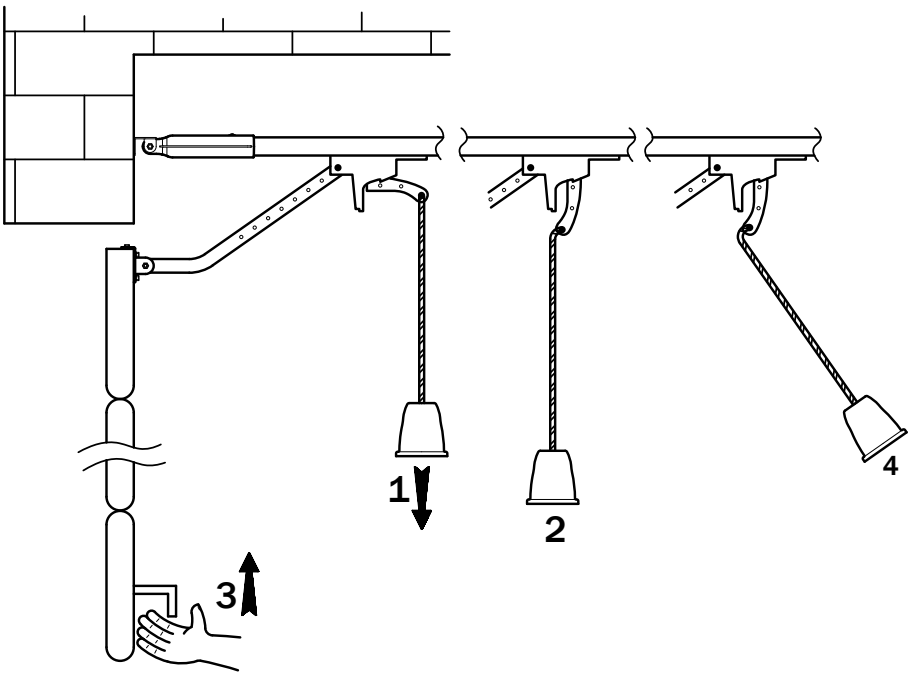

WAARSCHUWING: ontgrendel en vergrendel de vleugels wanneer de stroomtoevoer is uitgeschakeld en de motor is gestopt. Niet in het werkbereik van de deur komen. Indien ontgrendeld, kan de deur onafhankelijke bewegingen hebben.

Voer in een noodgeval de volgende handelingen uit om de deur handmatig te openen:

Interne draadontspanner
Trek het koord naar beneden [1] totdat de ontgrendelingshendel [2] wordt losgelaten en open de deur handmatig [3].

Om de motor weer in werking te stellen, verplaatst u het koord naar de binnenkant van het huis [4] en beweegt u de deur handmatig naar de gesloten stand. Het ontgrendelingsmechanisme wordt automatisch ingeschakeld wanneer de deur de eerste keer wordt bewogen.

Alle rechten met betrekking tot deze publicatie zijn exclusief eigendom van MOX MOTION GATES.
MOX MOTION GATES behoudt zich het recht voor om zonder voorafgaande kennisgeving wijzigingen aan te brengen.
Kopiëren, scannen, retoucheren of wijzigen is uitdrukkelijk verboden zonder voorafgaande schriftelijke toestemming van MOX MOTION GATES.

MOX MOTION GATES a products brand of ROGER TECHNOLOGY S.R.L.
Via S. Botticelli 8 • 31021 Bonisiolo di Mogliano Veneto (TV) • ITALIA • P.IVA 01612340263 • Tel. +39 041.5937023 • Fax. +39 041.5937024 • info@rogertechnology.it • www.rogertechnology.com
Products brand manufactured in Extra-UE

Ogólne wskazówki bezpieczeństwa dla użytkownika

OSTROŻNIE: WAŻNE INSTRUKCJE BEZPIECZEŃSTWA

Ostrzeżenia te stanowią integralną i istotną część produktu i muszą być przekazane użytkownikowi.
Przeczytaj je uważnie, ponieważ zawierają one ważne informacje dotyczące bezpieczeństwa instalacji, użytkowania i konserwacji.
Ostrożnie! Instrukcja ta musi być przechowywana i przekazywana każdej osobie, która może korzystać z systemu.
Produkt ten powinien być stosowany wyłącznie do celów, do których został wyraźnie zaprojektowany. Każde inne zastosowanie należy uznać za niewłaściwe, a tym samym niebezpieczne.
Producent nie ponosi odpowiedzialności za jakiekolwiek szkody spowodowane niewłaściwym, błędnym lub nieuzasadnionym użyciem.
Należy unikać prac w pobliżu zawiasów lub ruchomych części mechanicznych.
Gdy funkcja “man present” jest aktywna, należy upewnić się, że w zasięgu drzwi nie znajdują się żadne osoby ani przedmioty.
Nie wchodzić w obszar zasięgu napędzanych drzwi lub bram, gdy są one w ruchu.
Nie opierać się ruchowi napędzanych drzwi lub bram, ponieważ może to spowodować niebezpieczne sytuacje.
Napędzane drzwi lub bramy mogą być używane przez dzieci w wieku co najmniej 8 lat oraz przez osoby o ograniczonych możliwościach fizycznych, sensorycznych lub umysłowych, lub osoby bez doświadczenia lub niezbędnej wiedzy, pod warunkiem, że znajdują się one pod nadzorem lub po otrzymaniu instrukcji dotyczących bezpiecznego użytkowania urządzenia i zrozumienia związanych z nim zagrożeń.
Dzieci muszą znajdować się pod opieką, aby uniemożliwić im zabawę lub przebywanie w zasięgu działania napędzanych drzwi lub bram. Dzieci nie mogą bawić się urządzeniem. Czyszczenie i konserwacja przeznaczone do wykonania przez użytkownika nie mogą być wykonywane przez dzieci bez nadzoru.
Piloty i/lub inne urządzenia sterujące należy trzymać z dala od dzieci, aby zapobiec niezamierzonemu uruchomieniu napędzanych drzwi lub bramy.
W przypadku uszkodzenia lub nieprawidłowego działania produktu należy wyłączyć przełącznik zasilania, powstrzymać się od wszelkich prób napraw lub bezpośredniej interwencji i skontaktować się wyłącznie z wykwalifikowanym personelem.
Nieprzestrzeganie powyższych zaleceń może prowadzić do niebezpiecznych sytuacji.
Wszelkie naprawy lub interwencje techniczne muszą być przeprowadzane przez wykwalifikowany personel.
Ostrożnie! automatyka czyszczenia i konserwacji napęd musi być wyłączony.
Czyszczenie i konserwacja mogą być wykonywane wyłącznie przez wykwalifikowany personel.
Aby zagwarantować sprawność systemu i jego prawidłowe funkcjonowanie, należy bezwzględnie przestrzegać instrukcji producenta, przy czym okresowa konserwacja bramy lub bramy silnikowej powinna być wykonywana przez wykwalifikowany personel.
W szczególności zaleca się, aby wszystkie urządzenia zabezpieczające były często sprawdzane pod kątem prawidłowego funkcjonowania, niewyważenia, jeśli ma to zastosowanie, oraz oznak zużycia lub uszkodzenia linek, sprężyn i mocowania. Nie należy używać, jeśli wymagane są naprawy lub regulacje.
Prace instalacyjne, konserwacyjne i naprawcze muszą być udokumentowane i przechowywane do dyspozycji użytkownika.
Zamknij i odblokuj drzwi po wyłączeniu silnika.

Automatyka musi być zawsze odinstalowana przez wykwalifikowany personel techniczny z zastosowaniem właściwych procedur usuwania. To urządzenie jest wykonane z różnych materiałów, z czego niektóre można odzyskać, a inne trzeba usunąć w odpowiedni sposób lub zutylizować w sposób zgodny z przepisami miejscowymi, obowiązującymi dla tej kategorii wyrobów.
Zabrania się wyrzucania tego urządzenia do odpadów komunalnych. Materiały segregować do usunięcia, w sposób przewidziany miejscowymi przepisami Można też przekazać urządzenie do sprzedawcy w momencie zakupu nowego urządzenia równoważnego.
Miejscowe przepisy mogą przewidywać surowe sankcje w przypadku niewłaściwej utylizacji tego urządzenia. Ostrożnie! Niektóre części urządzenia mogą zawierać substancje zanieczyszczające lub niebezpieczne, które w przypadku rozprzestrzenienia mogą mieć szkodliwy wpływ na środowisko i na ludzkie zdrowie.

Opis urządzenia

Kod	Opis
KIT C40/1000	Do bram segmentowych napowietrznych o maksymalnym napędzie 1000 N (230V~) z wbudowanym odbiornikiem radiowym 433,92 Mhz.
KIT C40/1000/115	Do bram segmentowych napowietrznych o maksymalnym napędzie 1000 N (115V~) z wbudowanym odbiornikiem radiowym 433,92 Mhz.

Ciśnienie akustyczne podczas użytkowania jest mniejsze niż 70 dB(A).

MOX MOTION GATES uchyla się od wszelkiej odpowiedzialności za nieprawidłową eksploatację lub wykorzystanie inne, niż zamierzone i podane w tej instrukcji.

Zwolnienie ręczne

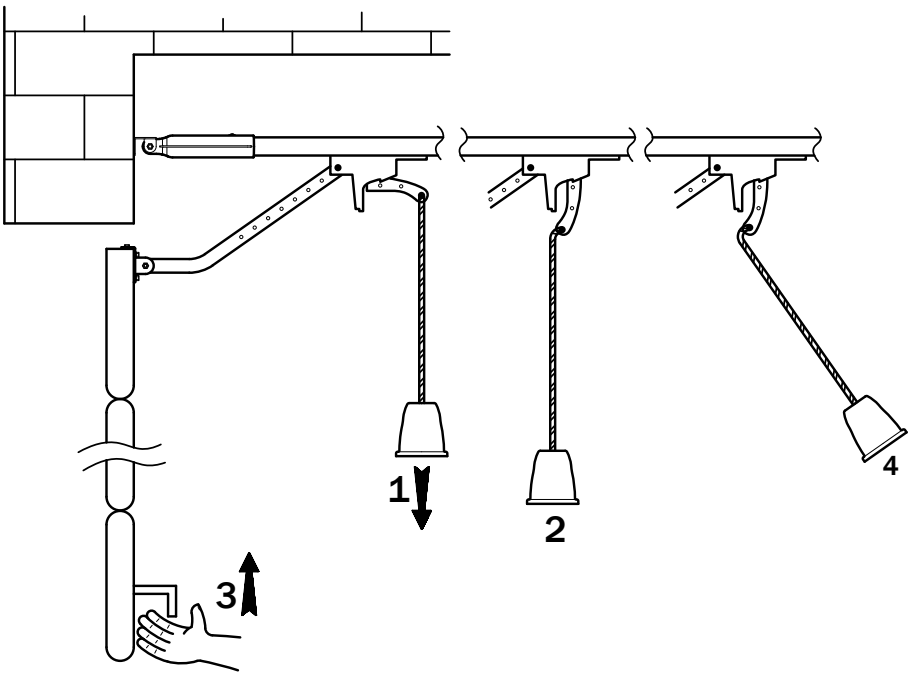

OSTRZEŻENIE: odblokować i zablokować skrzydła, gdy zasilanie jest wyłączone i silnik jest zatrzymany. Nie wchodzić w zasięg działania drzwi. W przypadku odblokowania drzwi mogą poruszać się niezależnie.

W sytuacjach awaryjnych należy wykonać następujące czynności w celu ręcznego otwarcia drzwi:

Zwalnianie przewodu wewnętrznego
Pociągnąć linkę w dół [1] aż do zwolnienia dźwigni zwalniającej [2] i otworzyć drzwi ręcznie [3].

Aby przywrócić pracę silnika, przesuń smycz do wnętrza domu [4] i ręcznie przesuń drzwi do pozycji zamkniętej.
Mechanizm zwalniający włącza się automatycznie przy pierwszym ruchu drzwi.

Wszelkie prawa związane z niniejszą publikacją są wyłączną własnością MOX MOTION GATES.
MOX MOTION GATES zastrzega sobie prawo do wprowadzania zmian bez uprzedzenia.
Kopiowanie, skanowanie, retuszowanie lub modyfikacja są wyraźnie zabronione bez uprzedniej pisemnej zgody MOX MOTION GATES.

MOX MOTION GATES a products brand of ROGER TECHNOLOGY S.R.L.
Via S. Botticelli 8 • 31021 Bonisiolo di Mogliano Veneto (TV) • ITALIA • P.IVA 01612340263 • Tel. +39 041.5937023 • Fax. +39 041.5937024 • info@rogertechnology.it • www.rogertechnology.com
Products brand manufactured in Extra-UE

Manutenzione • Maintenance • Wartungsplan • Entretien • Mantenimiento • Manutenção • Onderhoud • Konserwacja

Timbro installatore / *Installer's stamp* / Stempel des Installateurs / *Cachet installateur* / Sello instalador / *Carimbo do instalador / Stempel van de installateur / Pieczęć instalatora*	**Operatore / *Operator* / Bediener / *Opérateur* / Operador / *Operador / Exploitant / Operator***
	Data intervento / *Date of intervention* / Datum des Eingriffs / *Date intervention* / Fecha intervención / *Data da intervenção / Datum van de interventie / Data interwencji*
	Firma tecnico / *Technician's signature* / Unterschrift des Technikers / *Signature technicien* / Firma técnico / *Assinatura do técnico / Technische handtekening / Podpis techniczny*
	Firma committente / *Customer's signature* / Unterschrift des Auftraggebers / Signature client / Firma ordenante / *Assinatura do comitente / Handtekening van de klant / Podpis klienta*
Intervento effettuato / *Intervention performed* / Eingriff / *Intervention* / Intervención / *Intervenção / Uitgevoerde interventie / Przeprowadzona interwencja*	

Timbro installatore / *Installer's stamp* / Stempel des Installateurs / *Cachet installateur* / Sello instalador / *Carimbo do instalador / Stempel van de installateur / Pieczęć instalatora*	**Operatore / *Operator* / Bediener / *Opérateur* / Operador / *Operador / Exploitant / Operator***
	Data intervento / *Date of intervention* / Datum des Eingriffs / *Date intervention* / Fecha intervención / *Data da intervenção / Datum van de interventie / Data interwencji*
	Firma tecnico / *Technician's signature* / Unterschrift des Technikers / *Signature technicien* / Firma técnico / *Assinatura do técnico / Technische handtekening / Podpis techniczny*
	Firma committente / *Customer's signature* / Unterschrift des Auftraggebers / Signature client / Firma ordenante / *Assinatura do comitente / Handtekening van de klant / Podpis klienta*
Intervento effettuato / *Intervention performed* / Eingriff / *Intervention* / Intervención / *Intervenção / Uitgevoerde interventie / Przeprowadzona interwencja*	

Timbro installatore / *Installer's stamp* / Stempel des Installateurs / *Cachet installateur* / Sello instalador / *Carimbo do instalador / Stempel van de installateur / Pieczęć instalatora*	**Operatore / *Operator* / Bediener / *Opérateur* / Operador / *Operador / Exploitant / Operator***
	Data intervento / *Date of intervention* / Datum des Eingriffs / *Date intervention* / Fecha intervención / *Data da intervenção / Datum van de interventie / Data interwencji*
	Firma tecnico / *Technician's signature* / Unterschrift des Technikers / *Signature technicien* / Firma técnico / *Assinatura do técnico / Technische handtekening / Podpis techniczny*
	Firma committente / *Customer's signature* / Unterschrift des Auftraggebers / Signature client / Firma ordenante / *Assinatura do comitente / Handtekening van de klant / Podpis klienta*
Intervento effettuato / *Intervention performed* / Eingriff / *Intervention* / Intervención / *Intervenção / Uitgevoerde interventie / Przeprowadzona interwencja*	

MOX MOTION GATES
a products brand of ROGER TECHNOLOGY S.R.L.
Via S. Botticelli 8 • 31021 Bonisiolo di Mogliano Veneto (TV) • ITALIA
P.IVA 01612340263 • Tel. +39 041.5937023 • Fax. +39 041.5937024
info@rogertechnology.it • www.rogertechnology.com
Products brand manufactured in Extra-UE