IS234 Rev.14 04/02/2026

Serie C40

Automazione per portoni sezionali

Automation for sectional overhead door
Automatisierung für Deckensektionaltor
Automatisme pour portes basculantes sectionnelles
Automatismos para puertas basculantes seccionales
Automações para portas basculantes seccionadas
Automatisering voor sectionale overheaddeur
Automatyzacja bram segmentowych napowietrznych
Istruzioni originali

ISTRUZIONI E AVVERTENZE PER L'INSTALLATORE
INSTRUCTIONS AND RECOMMENDATIONS FOR THE INSTALLER
ANWEISUNGEN UND HINWEISE FÜR DEN INSTALLATEUR
INSTRUCTIONS ET AVERTISSEMENTS POUR L'INSTALLATEUR
INSTRUCCIONES Y ADVERTENCIAS PARA EL INSTALADOR
INSTRUÇÕES E AVISOS PARA O INSTALADOR
AANWIJZINGEN EN WAARSCHUWINGEN VOOR DE INSTALLATEUR
INSTRUKCJA I OSTRZEŻENIA DLA INSTALATORA

MOX® motion gates

ITALIANO	PAG.	7
ENGLISH	PAGE	17
DEUTSCH	SEITE	27
FRANÇAIS	PAGE	37
ESPAÑOL	PÁG.	47
PORTOGUÊS	PÁG.	57
DUTCH	PAG.	67
POLSKI	STR.	77

FIG. 1

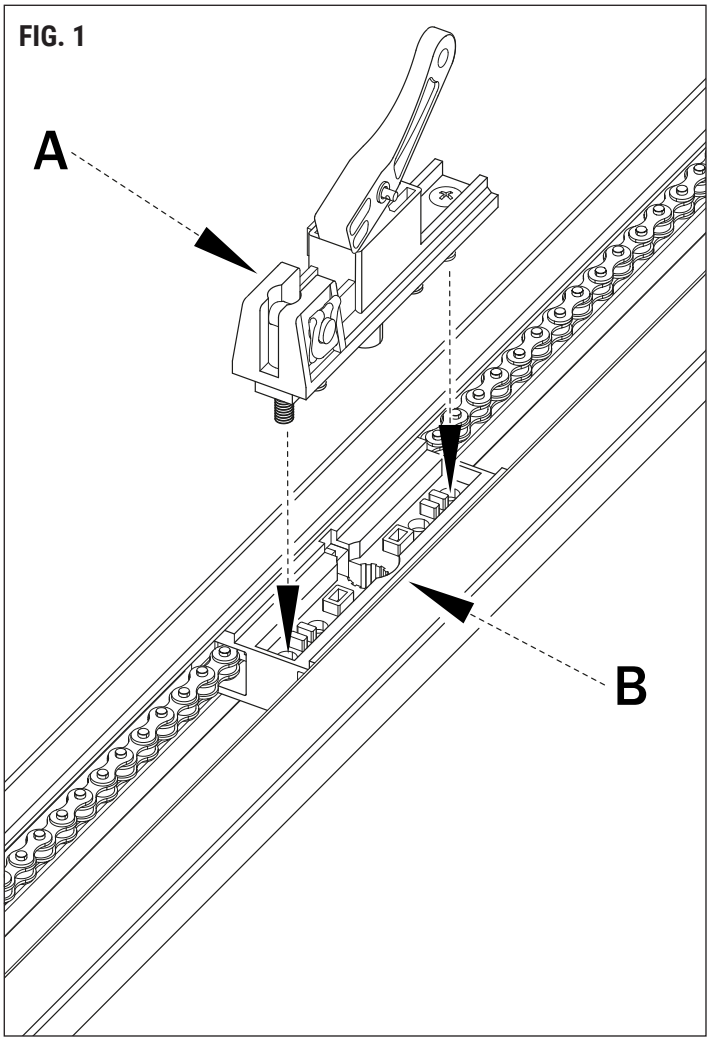

FIG. 2

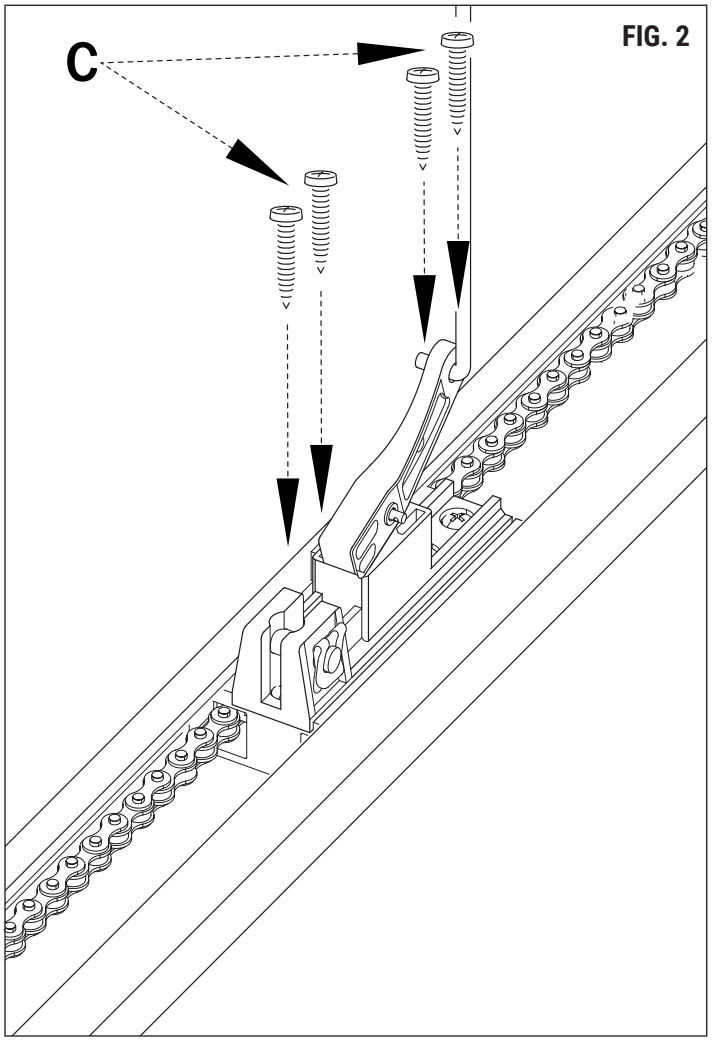

FIG. 3

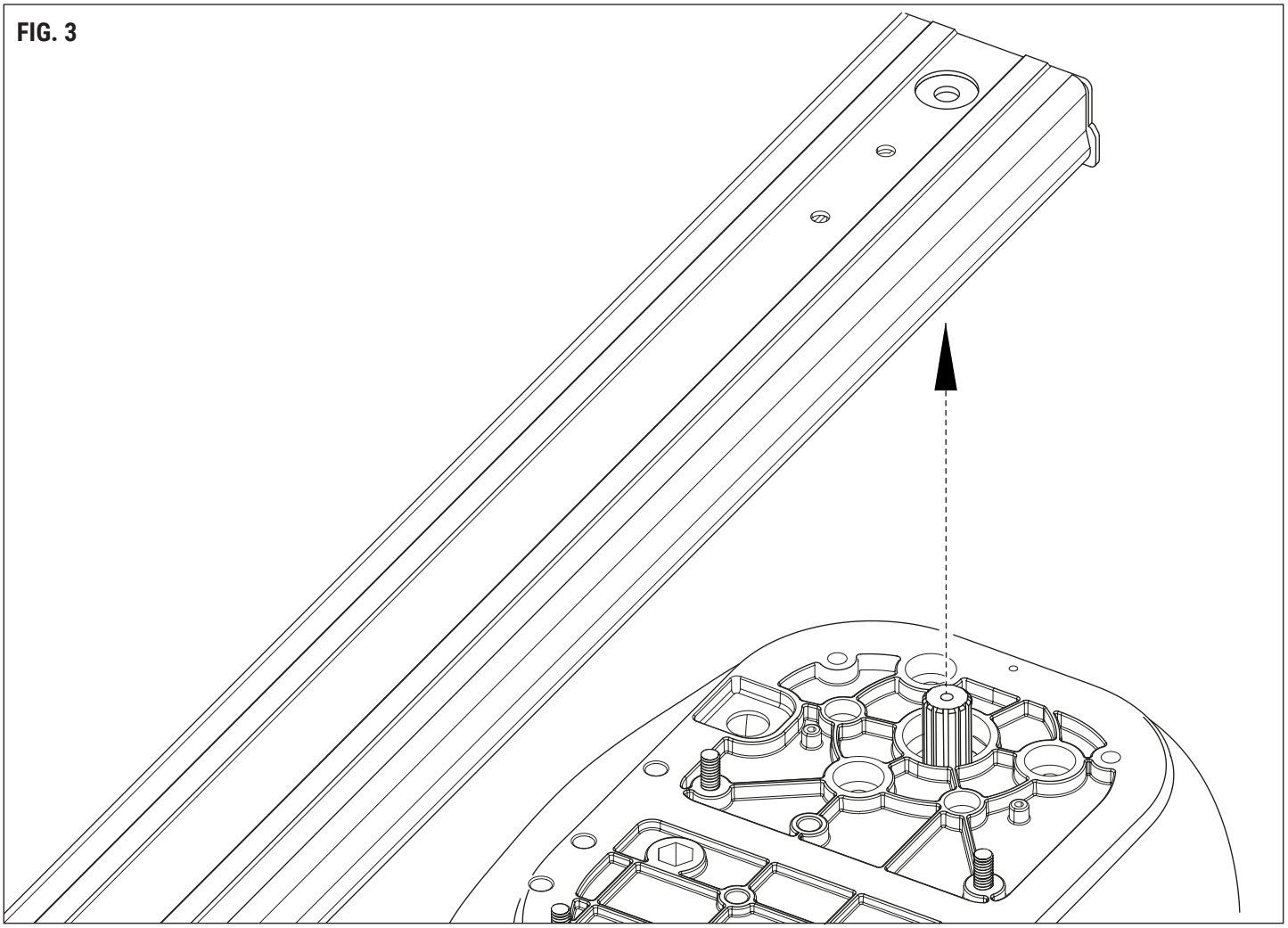

FIG. 4

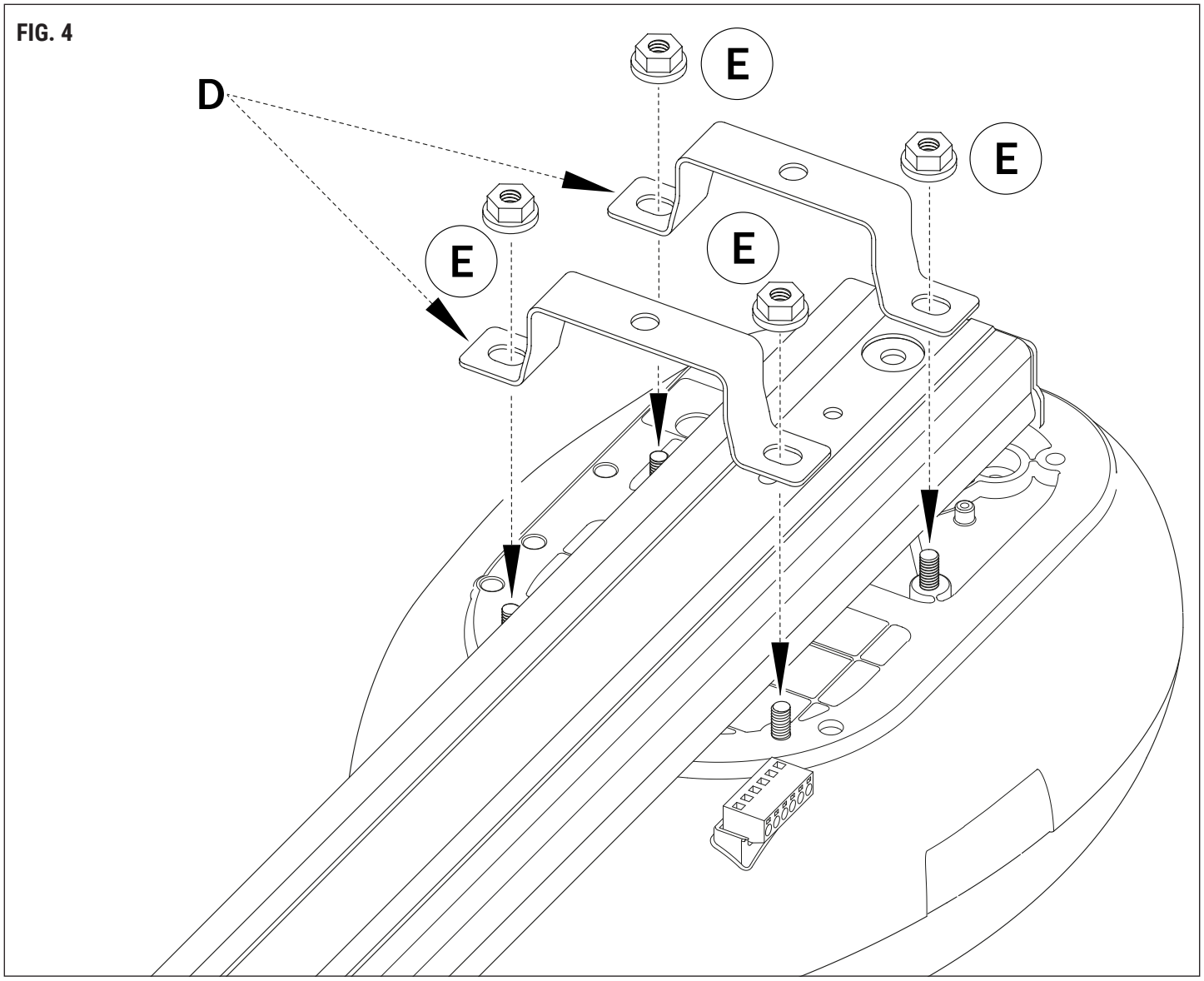

FIG. 5

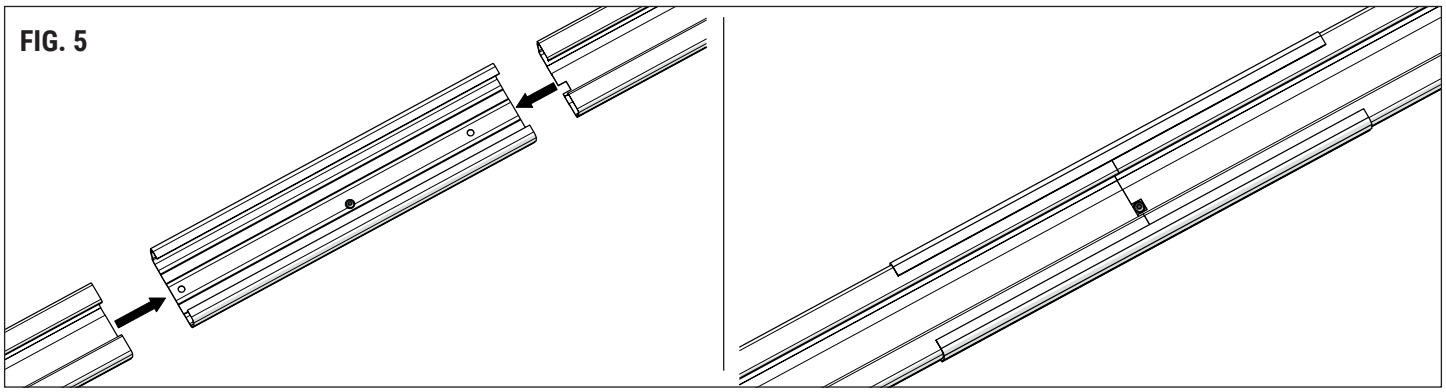

FIG. 6

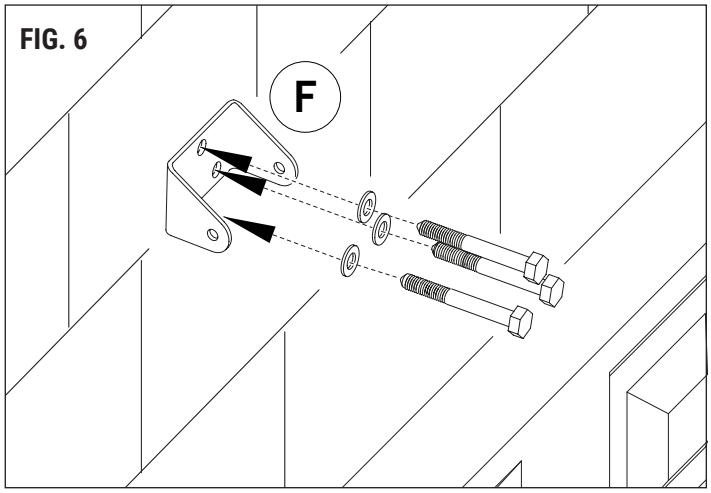

FIG. 7

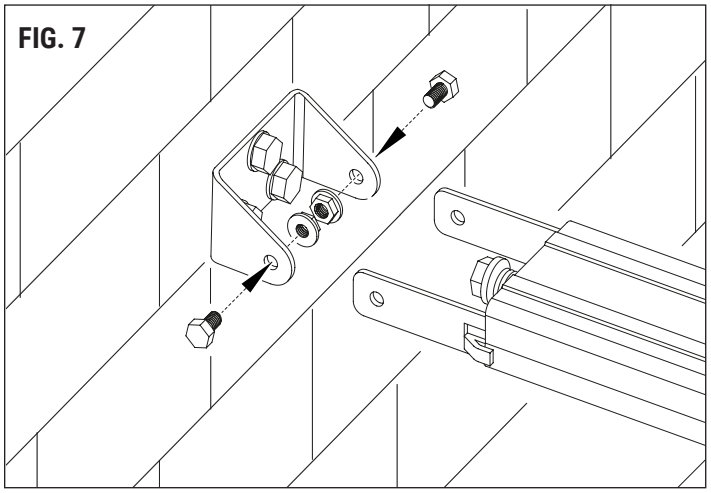

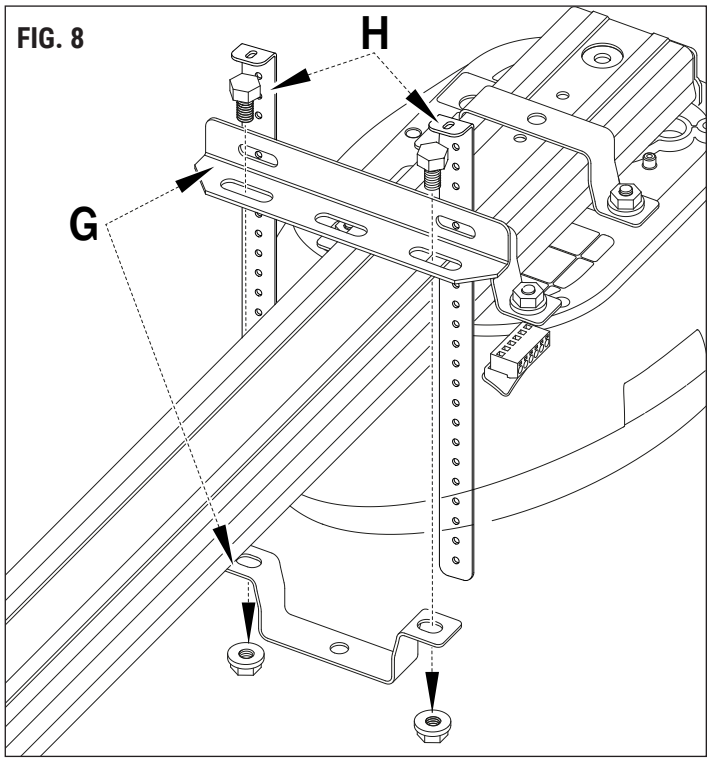
FIG. 8
H
G

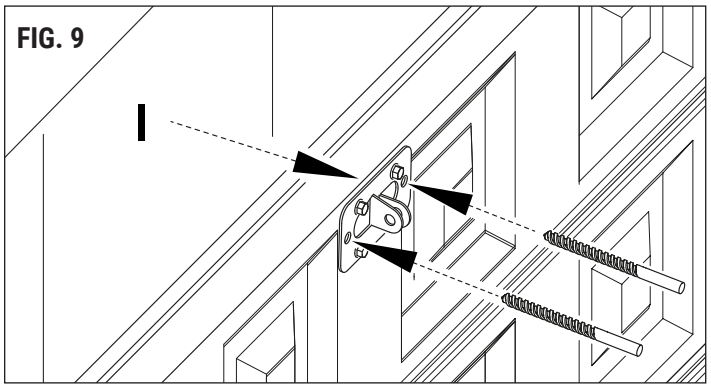
FIG. 9
I

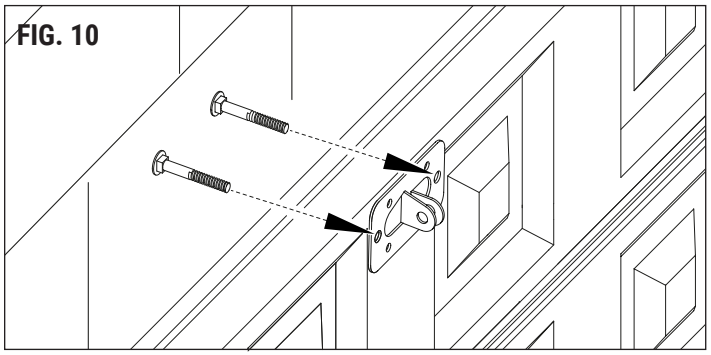
FIG. 10

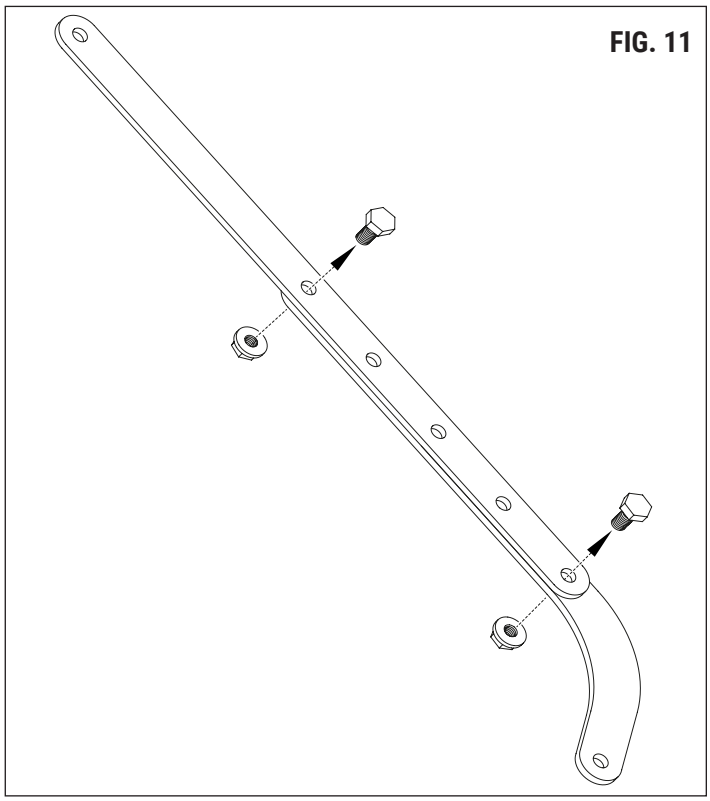
FIG. 11

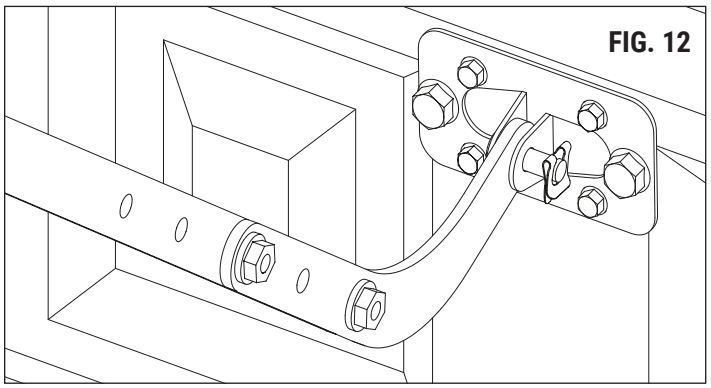
FIG. 12

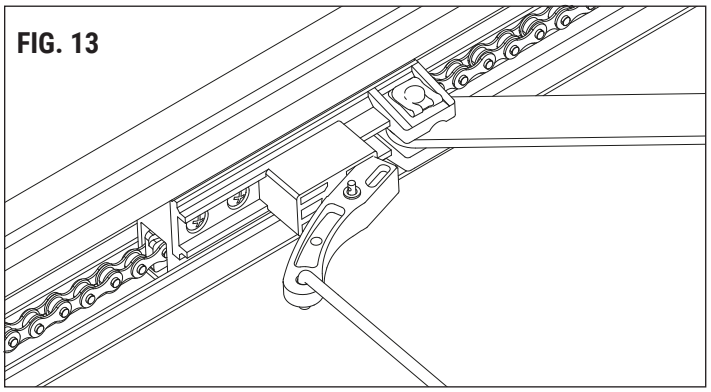
FIG. 13

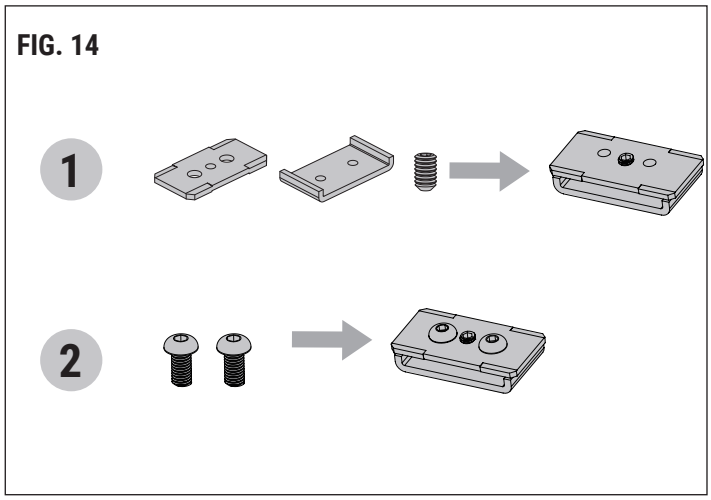
FIG. 14
1
2

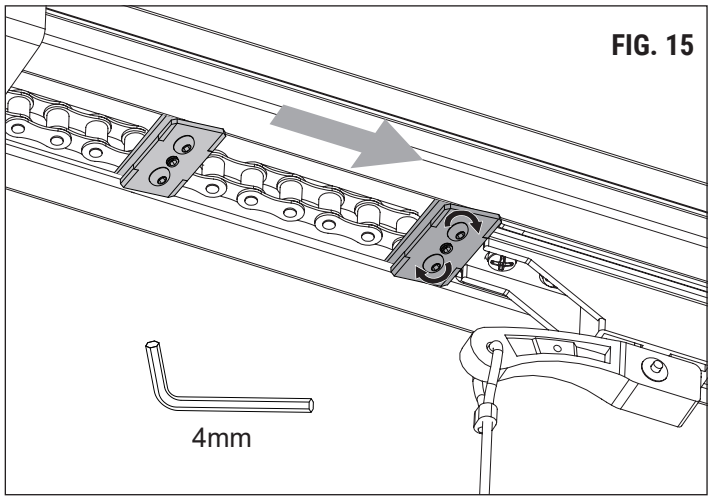
FIG. 15
4mm

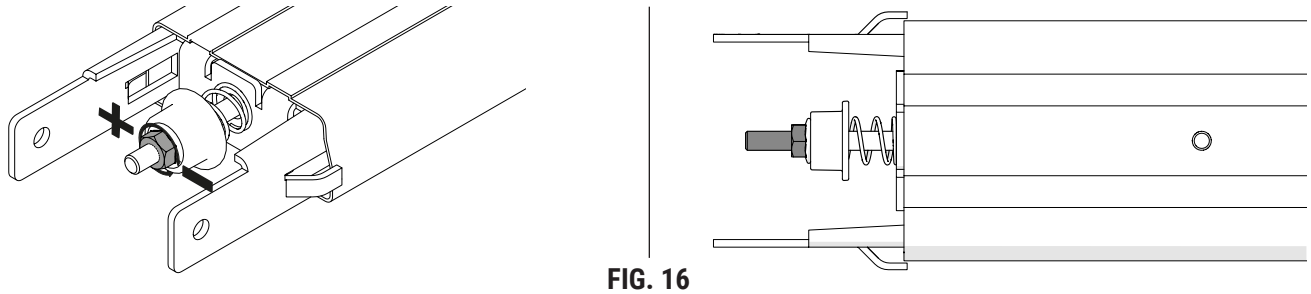

FIG. 16

FIG. 17

FUSE 2.5A

STOP (N.A.) / *STOP (N.O.)*
Passo passo (N.A.) /*Step by step (N.O.)*
COM

STOP (N.A.) / *STOP (N.O.)*
Passo passo (N.A.) /*Step by step (N.O.)*
COM

TX
1 2
24V
COM

RX
1 2 3 4 5
24V
COM

(STOP)
(PP)
(COM)
(FOTO)
(+24V)
(FLASH)
STOP
PB
GND
PE
+24
LAMP

SMALL DOOR

Lampeggiante /*Flashing light*
24 Vdc 5W

Rispettare le polarità / Respect polarity

ANTENNA

STOP DI SICUREZZA / SAFETY STOP
Porta Pedonale (N.C.) / *Pedestrian Door (N.C.)*

12V
12V

BATTERY BACKUP
2 BATTERIES X 12V DC - 1,2 Ah - CONNECTION IN SERIES

1 Avvertenze generali

ATTENZIONE: IMPORTANTI ISTRUZIONI DI SICUREZZA
È IMPORTANTE PER LA SICUREZZA DELLE PERSONE OSSERVARE QUESTE ISTRUZIONI
CONSERVARE QUESTE ISTRUZIONI

Il presente manuale di installazione è rivolto esclusivamente a personale qualificato.
⚠ La mancata osservanza delle informazioni contenute nel presente manuale può dare luogo a infortuni personali o danni all'apparecchio.
MOX MOTION GATES declina qualsiasi responsabilità derivante da un uso improprio o diverso da quello per cui è destinato ed indicato nel presente manuale.
L'installazione, i collegamenti elettrici e le regolazioni devono essere effettuati da personale qualificato nell'osservanza della Buona Tecnica e in ottemperanza alle norme vigenti.
Leggere attentamente le istruzioni prima di iniziare l'installazione del prodotto.
Una errata installazione può essere fonte di pericolo.
Prima di iniziare l'installazione verificare l'integrità del prodotto: in caso di dubbi non utilizzare il prodotto e rivolgersi esclusivamente a personale professionalmente qualificato.
Non installare il prodotto in ambiente e atmosfera esplosivi: presenza di gas o fumi infiammabili costituiscono un grave pericolo per la sicurezza.
Prima di installare la motorizzazione, apportare tutte le modifiche strutturali relative alla realizzazione dei franchi di sicurezza ed alla protezione o segregazione di tutte le zone di schiacciamento, cesoiamento, convogliamento e di pericolo in genere.
Verificare che la struttura esistente abbia i necessari requisiti di robustezza e stabilità.
MOX MOTION GATES non è responsabile dell'inosservanza della Buona Tecnica nella costruzione degli infissi da motorizzare, nonché delle deformazioni che dovessero intervenire nell'utilizzo.
I dispositivi di sicurezza (fotocellule, coste sensibili, stop di emergenza, ecc.) devono essere installati tenendo in considerazione: le normative e le direttive in vigore, i criteri della Buona Tecnica, l'ambiente di installazione, la logica di funzionamento del sistema e le forze sviluppate dalla porta o cancello motorizzati.
I dispositivi di sicurezza devono proteggere eventuali zone di schiacciamento, cesoiamento, convogliamento e di pericolo in genere, della porta o cancello motorizzati; si consiglia all'installatore di verificare che le ante movimentate non presentino bordi spigolosi o tali da poter causare il rischio di cesoiamento e/o convogliamento.
Installare bordi sensibili deformabili sulla parte mobile.
Si fa presente che, come specificato nella norma UNI EN 12635, tutti i requisiti delle norme EN 12604 e EN 12453 devono essere soddisfatti e, se necessario, anche verificati.
Le norme Europee EN 12453 e EN 12445 stabiliscono i requisiti minimi relativi alla sicurezza d'uso di porte e cancelli automatici. In particolare prevedono l'utilizzo della limitazione delle forze e di dispositivi di sicurezza (pedane sensibili, barriere immateriali, funzionamento a uomo presente, ecc) atti a rilevare la presenza di persone o cose che ne impediscano l'urto in qualsiasi circostanza.
L'installatore è tenuto ad eseguire la misurazione delle forze di impatto ed a selezionare sulla centrale di comando i valori della velocità e della coppia che permettano alla porta o cancello motorizzati di rientrare nei limiti stabiliti dalle norme EN 12453 e EN 12445.
MOX MOTION GATES declina ogni responsabilità qualora vengano installati componenti incompatibili ai fini della sicurezza e del buon funzionamento.
In caso sia attiva la funzione uomo presente dovrà essere cura dell'installatore verificare la distanza d'arresto massima o l'alternativo uso di un bordo deformabile in gomma, la velocità di chiusura del varco ed in generale tutti gli accorgimenti definiti dalle norme applicabili. Inoltre si informa che se il mezzo di comando è fisso, deve essere posto in una posizione che garantisca il controllo e il funzionamento dell'automazione e che il tipo di comando ed il tipo di utilizzo soddisfino la norma UNI EN 12453 prospetto 1 (con le seguenti restrizioni: comando di tipo A o B e tipo di utilizzo 1 o 2).
Nel caso di utilizzo della funzione a uomo presente, allontanare dall'automazione le persone che dovessero trovarsi nel raggio di azione delle parti in movimento; i comandi diretti devono essere installati ad una altezza minima di 1,5 m e non devono essere accessibili al pubblico, inoltre, a meno che il dispositivo non sia operativo con chiave, devono essere posizionati in vista diretta della parte motorizzata e lontano da parti in movimento.
Applicare le segnalazioni previste dalle norme vigenti per individuare le zone pericolose.
Ogni installazione deve avere visibile l'indicazione dei dati identificativi della porta o cancello motorizzati in accordo con la norma EN 13241-1:2001 o successive revisioni.
⚡ Prevedere sulla rete di alimentazione un interruttore o un sezionatore onnipolare con distanza di apertura dei contatti uguale o superiore a 3 mm ; posizionare il sezionatore in posizione OFF, e scollegare le eventuali batterie tampone e prima di qualsiasi operazione di pulizia o manutenzione.
Verificare che a monte dell'impianto elettrico vi sia un interruttore differenziale con soglia di 0,03 A ed una protezione di sovracorrente adeguati nell'osservanza della Buona Tecnica ed in ottemperanza alle norme vigenti.
Quando richiesto, collegare l'automazione ad un efficace impianto di messa a terra ⏚ eseguito come indicato dalle vigenti norme di sicurezza.
Durante gli interventi di installazione, manutenzione, riparazione e pulizia togliere l'alimentazione di rete.

La manipolazione delle parti elettroniche deve essere effettuata munendosi di bracciali conduttivi antistatici collegati a terra.
Per l'eventuale riparazione o sostituzione dei prodotti dovranno essere utilizzati esclusivamente ricambi originali.
L'installatore deve fornire tutte le informazioni relative al funzionamento automatico, manuale e di emergenza della porta o cancello motorizzati, e consegnare all'utilizzatore dell'impianto le istruzioni d'uso.
Evitare di operare in prossimità delle cerniere o organi meccanici in movimento.
Non entrare nel raggio di azione della porta o cancello motorizzati mentre sono in movimento.
Non opporsi al moto della porta o cancello motorizzati poiché possono causare situazioni di pericolo.
La porta o cancello motorizzati possono essere utilizzati da bambini di età non inferiore a 8 anni e da persone con ridotte capacità fisiche, sensoriali o mentali, o prive di esperienza o della necessaria conoscenza, purché sotto sorveglianza oppure dopo che le stesse abbiano ricevuto istruzioni relative all'uso sicuro dell'apparecchio e alla comprensione dei pericoli ad esso inerenti.
I bambini devono essere sorvegliati per evitare che giochino o sostino nel raggio di azione della porta o cancello motorizzati.
Tenere fuori dalla portata dei bambini i radiocomandi e/o qualsiasi altro dispositivo di comando, per evitare che la porta o cancello motorizzati possano essere azionati involontariamente.
Il mancato rispetto di quanto sopra può creare situazioni di pericolo.
Qualsiasi riparazione o intervento tecnico deve essere eseguito da personale qualificato.
La pulizia e la manutenzione devono essere effettuate solamente da personale qualificato.
Controllare frequentemente l'impianto e verificare l'eventuale presenza di sbilanciamenti meccanici e segni di usura, danni a cavi, molle e parti di sostegno.
In caso di guasto o di cattivo funzionamento del prodotto, disinserire l'interruttore di alimentazione, astenendosi da qualsiasi tentativo di riparazione o di intervento diretto e rivolgersi solo a personale qualificato.
Lubrificare e tener puliti i punti di snodo (cerniere) e di attrito (guide di scorrimento).
Aperture pedonali sulle ante da automatizzare sono vietate, qualora fossero presenti, prevedere un efficace sistema di blocco durante il movimento.
Eseguire le operazioni di blocco e sblocco ante a motore fermo.
I materiali dell'imballaggio (plastica, polistirolo, ecc.) non vanno dispersi nell'ambiente e non devono essere lasciati alla portata dei bambini in quanto potenziali fonti di pericolo.
Smaltire e riciclare gli elementi dell'imballo secondo le disposizioni delle norme vigenti.
È necessario conservare queste istruzioni e trasmetterle ad eventuali subentranti nell'uso dell'impianto.

2 Simbologia

Qui di seguito indichiamo i simboli e il loro significato presenti sul manuale o sulle etichette prodotto.

⚠	**Pericolo generico.** Importante informazione di sicurezza. Segnala operazioni o situazioni in cui il personale addetto deve prestare molta attenzione.
ϟ	**Pericolo tensione pericolosa.** Segnala operazioni o situazioni in cui il personale addetto deve prestare molta attenzione a tensioni pericolose.
ℹ	**Informazioni utili.** Segnala informazione utili all'installazione.
📖	**Consultazione Istruzioni di installazione e d'uso.** Segnala l'obbligo di consultazione del manuale o documento in originale, che deve essere reperibile per futuri utilizzi e non deve in alcun modo essere deteriorato.
⏚	Punto di collegamento della messa a terra di protezione.
🌡	Indica il range di temperature ammesso.
~	Corrente alternata (AC)
⎓	Corrente continua (DC)
🗑	Simbolo per lo smaltimento del prodotto secondo la direttiva RAEE.

3 Descrizione prodotto

MOX MOTION GATES declina qualsiasi responsabilità derivante da un uso improprio o diverso da quello per cui è destinato ed indicato nel presente manuale.

Si consiglia l'uso di accessori, dispositivi di comando e di sicurezza ROGER TECHNOLOGY.

Codice	Descrizione
KIT C40/1000	Per porte basculanti sezionali con spinta massima di 1000 N (230V~) con radio ricevente codice fisso 433,92 Mhz integrata.
KIT C40/1000/115	Per porte basculanti sezionali con spinta massima di 1000 N (115V~) con radio ricevente codice fisso 433,92 Mhz integrata.

4 Dati tecnici

	C40/1000	C40/1000/115
Superficie	max. 18 m^2/ 12 m^2 * / 9 m^2 **	max. 18 m^2/ 12 m^2 * / 9 m^2 **
Apertura massima portone	con guida da 3300 mm: fino a 2600 mm con guida da 4000 mm: fino a 3000 mm con guida da 5000 mm: fino a 3600 mm	con guida da 3300 mm: fino a 2600 mm con guida da 4000 mm: fino a 3000 mm con guida da 5000 mm: fino a 3600 mm
Alimentazione	220-240V~ 50/60 Hz	115V~ 50/60 Hz
Consumo in stand-by	≤ 0.5 W	≤ 0.5 W
Potenza nominale	200W	200W
Spinta	1000N	1000N
Intermittenza (S3)	70 / 50 % ***	70 / 50 % ***
Temperatura di esercizio	-20°C +50°C	-20°C +50°C
Pressione sonora durante l'uso	<70 dB(A)	<70 dB(A)
Velocità di manovra	20 cm/s	20 cm/s
Grado di protezione	IP40	IP40
Peso operatore	4,2 kg	4,2 kg
Forza da applicare allo sblocco meccanico	130N	130N

4.1 Etichetta prodotto (esempio)

I dati tecnici riportati nel presente manuale non sostituiscono quelli riportati sull'etichetta prodotto.
L'etichetta prodotto è applicata al motore, aprendo la maniglia di sblocco (vedi figura).

Le etichette non devono essere assolutamente rimosse, danneggiate, sporcate o occultate.

Le due cifre più significative del parametro **BC** rappresentano l'anno di produzione, le due cifre meno significative rappresentano la settimana di produzione. Il parametro **IN** rappresenta un progressivo relativo all'anno di produzione.

Esempio di lettura:

BC: AASS
AA = anno di produzione
SS = settimana di produzione

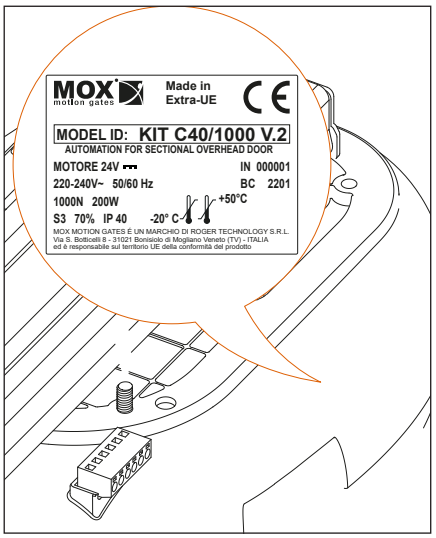

5 Impianto tipo

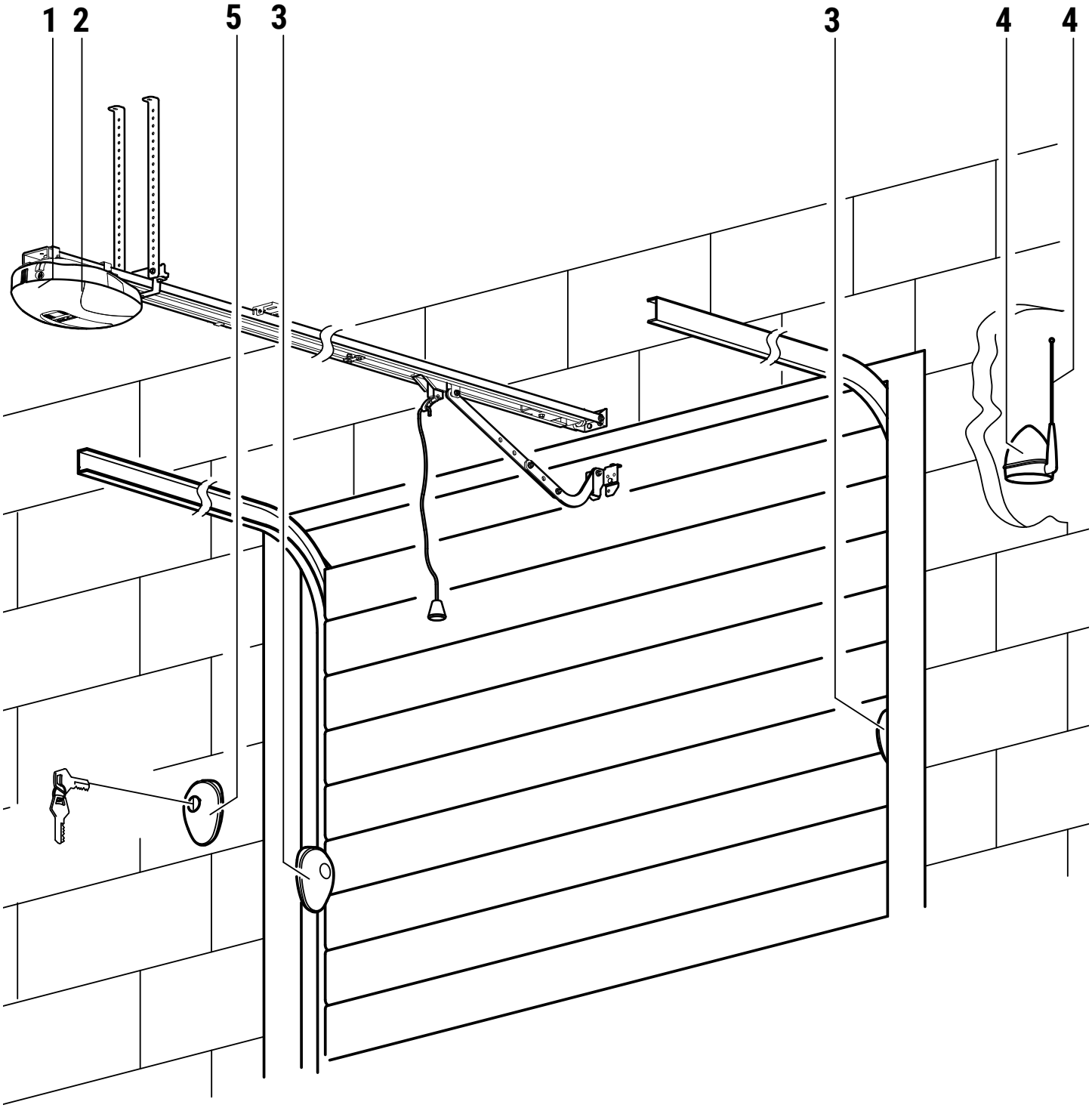

	DESCRIZIONE		CAVO CONSIGLIATO
1	Automatismo C40		Cavo a doppio isolamento tipo H07RN-F 3x1,5 mm²
2	Luce di cortesia		
3	Fotocellula esterna F4ES/F4S - trasmettitore	Alimentazione 24V⎓	Cavo 3x0,5 mm² (massimo 20 m)
	Fotocellula esterna F4ES/F4S - ricevitore		Cavo 5x0,5 mm² (massimo 20 m)
4	Lampeggiante FIFTHY/24	Alimentazione 24V⎓ a LED	Cavo 2x1 mm² (massimo 10 m)
	Antenna		Cavo 50 Ohm RG58 (massimo 10 m)
5	Selettore a chiave R85/60		Cavo 3x0,5 mm² (massimo 20 m)
	Tastierino H85/TTD - H85/TDS	Scheda decoder H85/DEC: Alimentazione 12⎓ - 24V~/⎓ H85/DEC/2: Alimentazione 24V~/⎓	Cavo 3x0,5 mm² (massimo 30 m)

6 Dimensioni

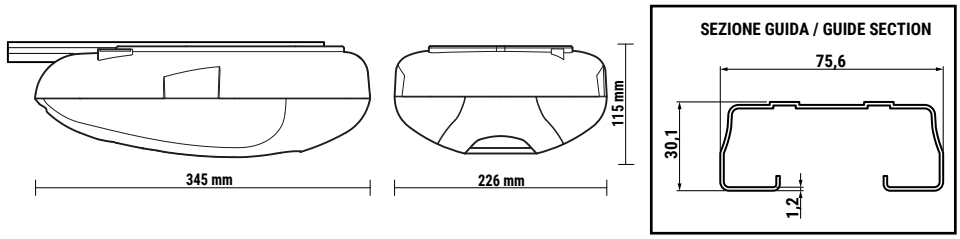

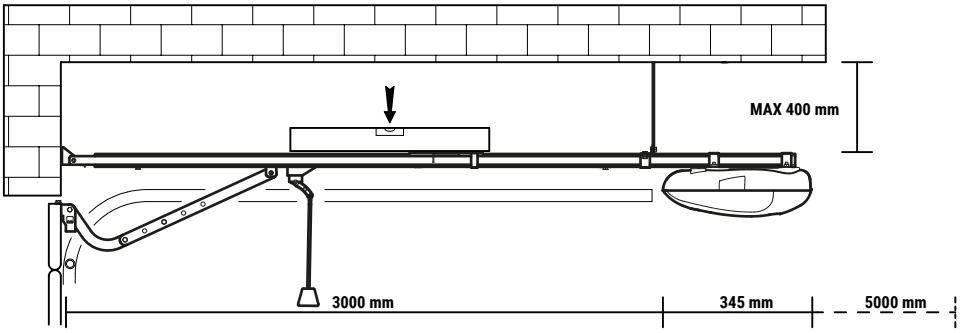

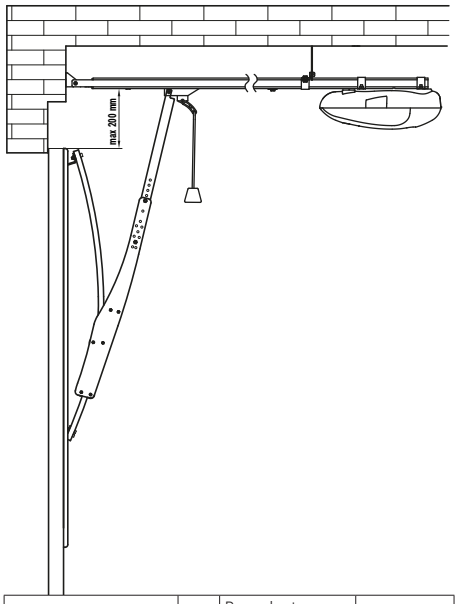

		Basculante debordante - non debordante contropesata	Basculante a molla
SUPERFICIE	m^2	**12 (*)**	**9 (**)**
INTERMITTENZA	**%**	**50 (***)**	**50 (***)**

ATTENZIONE: in caso di montaggio su portone basculante con braccio oscillante (LT324) verificare che la porta sia bilanciata correttamente.

7 Verifiche preliminari

VERIFICHE PRELIMINARI PRIMA DELL'INSTALLAZIONE
Controllare che il portone abbia i requisiti necessari per essere automatizzato:
1- La struttura del portone sia solida ed appropriata
2- Le carrucole o cerniere siano in buono stato e ben ingrassate
3- Il movimento manuale sia fluido e regolare per tutta la sua corsa senza inceppamenti
4- Il portone deve essere bilanciato

8 Montaggio carrello (fig. 1-2)

Fig.1: Inserire il supporto portasblocco **A** nel carrello **B**.
Fig.2: Avvitare le viti **C.**

9 Montaggio motore (fig. 3-4)

Fig.3: Inserire l'albero motore nell'apposita sede sulla guida.
Fig.4: Inserire i cavallotti di fissaggio **D** e avvitare i dadi **E**.

10 Unione guida XX/GXXX/HR (fig. 5)

ATTENZIONE: consultare questo capitolo solo se si è in possesso di una guida divisa a metà il cui codice termina con **/HR.**
Vedere **fig. 5.**

11 Installazione guida

A) Fissare la staffa anteriore **(F)** al centro della porta nel muro **(fig. 6)** e fissare la testa dell'asta con le viti in dotazione **(fig. 7).**
B) Fissare le staffe **(G)**, appena prima del corpo motore, in prossimità del punto individuato per il fermo meccanico, facendo attenzione al fissaggio in bolla dell'automazione **(fig. 8)**.
C) Fissare le staffe di fissaggio a soffitto **(H)** ed eventualmente rimuovere le parti in eccedenza **(fig. 8)**.
D) Fissare al centro della porta la staffa di ancoraggio **(I)**, e collegarla alla navetta con l'apposito braccio curvo regolabile in lunghezza **(fig. 9-10-11-12-13).**

12 Fermo meccanico in apertura (fig 14-15)

FERMO MECCANICO IN APERTURA (OBBLIGATORIO)

Eseguire la manovra manuale di apertura, alla misura desiderata fissare il fermo meccanico in apertura come indicato in **fig. 14-15** in modo da garantire una posizione assoluta.

13 Tensione cinghia (fig. 16)

Fig.16: Ogni sei mesi verificare la tensione della cinghia; se necessario stringere con una chiave il dado M8 all'estremità, lasciando un minimo lasco di sicurezza e compensazione tra le spire della molla (1 mm).

14 Collegamenti elettrici (fig. 17)

Fig.17: Attenersi alle istruzioni della centrale elettronica installata.

15 Menu parametri

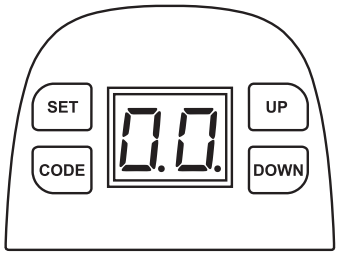

	Preparazione
	Tenere il carrello bloccato come in foto, aprire e chiudere l'anta a mano e assicurarsi che il carrello si innesti alla navetta.
99 11	Dare alimentazione. La luce di cortesia rimane accesa per diversi secondi e contemporaneamente il display visualizza in sequenza i numeri da 99 a 11. In seguito l'operatore va in standby.
--	Il display visualizza "--".

	Modalità basso consumo
P1	Premere e tenere premuto SET, il display visualizza "P1".
E0	Premere nove volte il tasto UP per visualizzare "E0".
d0 d1 d2	Premere quindi il tasto SET per entrare in modalità basso consumo. Il display visualizza "d0-d1-d2": utilizzare i tasti UP o DOWN per regolare. "d0" indica che non si entra in modalità basso consumo; "d1" indica l'entrata in modalità basso consumo dopo 1 minuto; "d2" indica l'entrata in modalità basso consumo dopo 10 minuti".
⚠	Dopo la regolazione, premere il tasto SET per confermare, il display predefinito è "d1". **Avvertenza: per installare accessori quali fotocellule, batterie di backup o serrature elettroniche, è necessario impostare il menu "E0" su "d0" per uscire dalla modalità di basso consumo prima di poterli utilizzare.**

	Programmazione della corsa
	Attenzione! Verificare che il morsetto della sicurezza sia CHIUSO prima di effettuare la programmazione della corsa.
P1	Premere e tenere premuto SET fino a visualizzare "P1".
OP	Premere SET per visualizzare "OP".
OP	Premere e tenere premuto UP, "OP" lampeggia. La porta inizia ad aprire.
CL	Quando la porta ha raggiunto la posizione di apertura, rilasciare immediatamente UP e premere SET. Il display visualizza "CL".
CL	Premere e tenere premuto DOWN, "CL" lampeggia. Quando la porta ha raggiunto la posizione di chiusura, rilasciare immediatamente DOWN e premere SET.
OP CL	La porta si apre e si chiude automaticamente per mappare i requisiti della forza di sensibilità di apertura e chiusura.
--	Il display visualizza "--" per confermare che la programmazione della corsa è terminata.

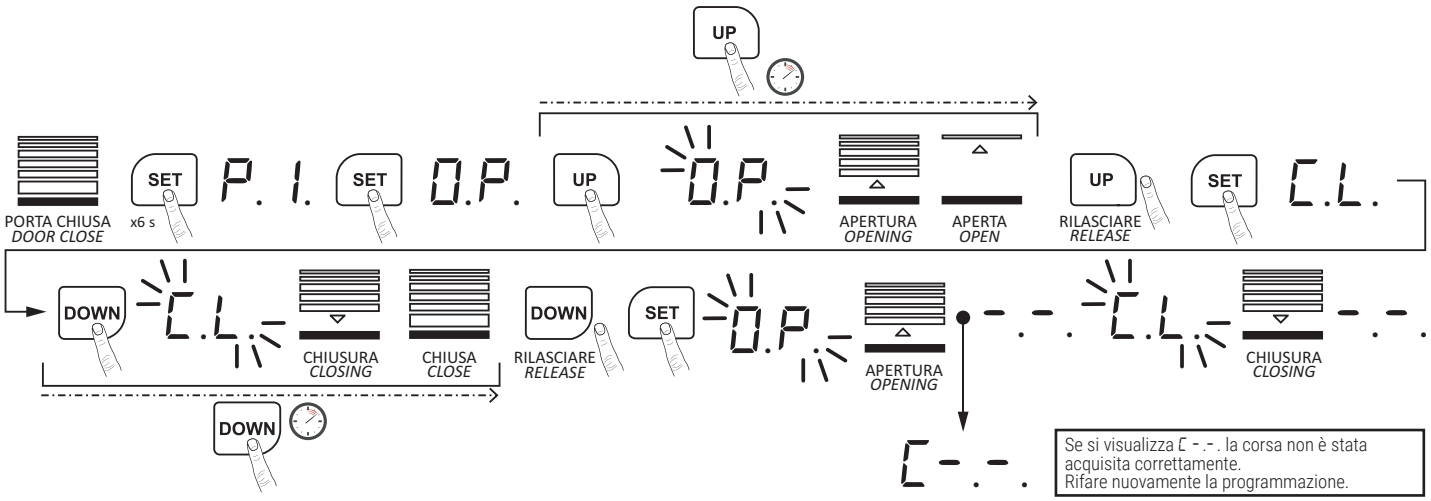

	Inserire o modificare un trasmettitore
Su	Premere CODE per visualizzare "SU".
Su	Premere un pulsante sul trasmettitore, SU si spegne, quindi rilasciare e premere nuovamente lo stesso pulsante, "SU" lampeggia.
--	Il display visualizza "--" per indicare che l'impostazione è completa. Ripetere i passi fino a codificare un massimo di 20 trasmettitori e/o pulsanti diversi.

Fu	Quando sono stati memorizzati 20 codici "FU" lampeggia, o prevenendo errori di codifica, è necessario cancellare tutti i codici memorizzati.
dL	Tenere premuto CODE più di 8 secondi, "dL" lampeggia: tutti i codici sono stati cancellati.

ATTENZIONE: PER ATTIVAZIONE RICICLO D'ARIA (PAG. 27)

SCENARIO 1 - CON RICICLO D'ARIA **ABILITATO**
SCENARIO 1 - WITH AIR RECIRCULATION **ENABLED**

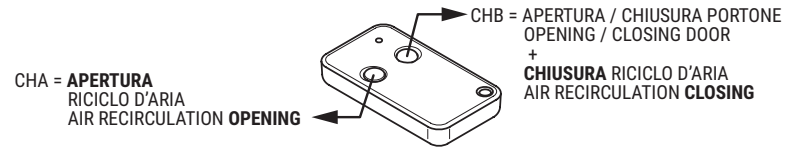

SCENARIO 2 - CON RICICLO D'ARIA **DISABILITATO**
SCENARIO 2 - WITH AIR RECIRCULATION **DISABLED**

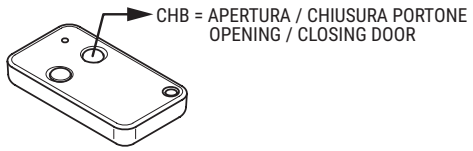

	Regolazione della forza in apertura
P1	Premere e tenere premuto SET, il display visualizza "P1".
P5	Premere quattro volte il tasto UP per visualizzare "P5".
F9 F1	Premere nuovamente SET per visualizzare il valore attuale. Premere UP per aumentare la forza di un livello o premere DOWN per diminuire di un livello. Il livello massimo è "F9", il minimo è "F1". L'impostazione predefinita è "F5".
--	Premere SET per confermare. Il display visualizza "--".

	Regolazione della forza in chiusura
P1	Premere e tenere premuto SET, il display visualizza "P1".
P2	Premere una volta il tasto UP per visualizzare "P2".
F9 F1	Premere nuovamente SET per visualizzare il valore attuale. Premere UP per aumentare la forza di un livello o premere DOWN per diminuire di un livello. Il livello massimo è "F9", il minimo è "F1". L'impostazione predefinita è "F5".
--	Premere SET per confermare. Il display visualizza "--".

	Fotocellule
P1	Premere e tenere premuto SET, il display visualizza "P1".
P3	Premere due volte UP per visualizzare "P3".
H0 H1	Premere SET per visualizzare il valore attuale. Premere UP una volta e viene visualizzato "H1", le fotocellule sono abilitate. Premere DOWN una volta e viene visualizzato "H0", le fotocellule sono disabilitate. Premere SET per confermare e uscire.
H0	Se non si utilizzano le fotocellule, assicurarsi che si visualizzi "H0", per chiudere la funzione.

	Chiusura automatica ON/OFF
P1	Premere e tenere premuto SET, il display visualizza "P1".
P4	Premere tre volte UP per visualizzare "P4".
b0 b9	Premere SET per visualizzare il valore attuale. Premere UP per aumentare il tempo di pausa per la richiusura automatica o premere DOWN per diminuire il tempo di pausa per la richiusura automatica. Il tempo massimo è "b9", il minimo è "b1"; impostando "b0" si disabilita la richiusura automatica. Premere SET per confermare.
b0	L'impostazione predefinita è "b0", richiusura automatica disabilitata. Con impostazione diversa da b0, la funzione di richiusura automatica si attiva quando la porta raggiunge la completa apertura.

	Tempo di richiusura automatica									
LED	b0	b1	b2	b3	b4	b5	b6	b7	b8	b9
TEMPO (SEC.)	Chiusura disabilitata	10	20	30	40	50	60	90	120	180

Nota: La chiusura automatica non funziona se le fotocellule sono in allarme, oppure non sono installate e non disabilitate al parametro P3 (H0)

	Richiusura automatica dopo attivazione fotocellule
P1	Premere e tenere premuto SET, il display visualizza "P1".
P0	Premere una volta DOWN per visualizzare "P0".
00- 10	Premere SET per visualizzare il valore attuale. Premere UP per aumentare il tempo di richiusura automatica dopo l'attivazione delle fotocellule o premere DOWN per diminuire il tempo di richiusura dopo l'attivazione delle fotocellule. Il tempo massimo è "10" (secondi), il minimo è "01" (secondi) ; impostando "00" si disabilita la richiusura automatica dopo l'attivazionde delle fotocellule. Premere SET per confermare.
00	L'impostazione predefinita è "00", richiusura automatica disabilitata. Con impostazione diversa da 00, la funzione di richiusura automatica si attiva dopo l'attivazione delle fotocellule.

	Funzione condominio
P1	Premere e tenere premuto SET, il display visualizza "P1".
P6	Premere cinque volte il tasto UP per visualizzare "P6".

C0 C1 C2	Premere nuovamente SET per visualizzare il valore attuale. Premere UP o DOWN per scorrere e scegliere il tipo di funzionalità. C0 = Il comando PASSO PASSO esegue le funzioni sequenziali: "apre-stop-chiude-stop-apre-……". Con porta completamente aperta si ha la richiusura automatica solo se parametro P4 diverso da b0. C1 = Con porta chiusa, l'attivazione di PASSO PASSO apre. Durante l'apertura l'attivazione di PASSO PASSO viene ignorata (non ha nessun effetto, la porta continua ad aprire). Con porta completamente aperta l'attivazione di PASSO PASSO chiude. Se si lascia la porta completamente aperta, e la richiusura automatica è abilitata (dunque è stato impostato per il parametro P4 un valore diverso da "b0"), trascorso il tempo stabilito dal valore "b1…b9", la porta richiude. Se viene attivato il comando PASSO PASSO durante la chiusura, la porta apre. Con porta completamente aperta si ha la richiusura automatica solo se parametro P4 diverso da b0. C2 = Con porta chiusa, l'attivazione di PASSO PASSO apre. Durante l'apertura l'attivazione di PASSO PASSO viene ignorata (non ha nessun effetto, la porta continua ad aprire). Se è stata abilitata la richiusura automatica (dunque è stato impostato per il parametro P4 un valore diverso da "b0"), con porta completamente aperta l'attivazione di PASSO PASSO ripristina il conteggio del tempo di pausa (fa ripartire il conteggio come se fosse appena arrivata in posizione di completa apertura). Se NON è stata abilitata la richiusura automatica (dunque è stato impostato per il parametro P4 il valore "b0"), con porta completamente aperta l'attivazione di PASSO PASSO non ha nessun effetto: la porta rimane aperta. ATTENZIONE: in questo caso la porta rimane sempre aperta e quindi per evitare questa condizione ricordarsi di impostare al parametro P4 un valore diverso da "b0". Se viene attivato il comando PASSO PASSO durante la chiusura, la porta apre. Con porta completamente aperta si ha la richiusura automatica solo se parametro P4 diverso da b0.
C0	Premere SET per confermare. L'impostazione predefinita è "C0".

	Allarme manutenzione
P1	Premere e tenere premuto SET, il display visualizza "P1".
P7	Premere sei volte il tasto UP per visualizzare "P7".
00 05 10 15 … 45	Premere nuovamente SET per visualizzare il valore attuale. Premere UP o DOWN per scorrere e scegliere il tipo di manutenzione.

00	05	10	15	…	45
nessuna manutenzione attiva	la manutenzione si attiva a 5000 cicli	la manutenzione si attiva a 10000 cicli	la manutenzione si attiva a 15000 cicli	…	la manutenzione si attiva a 45000 cicli

00	Premere SET per confermare. L'impostazione predefinita è "00". Quando si raggiunge il numero di cicli, le luci LED lampeggiano per 2 minuti.

	Conteggio cicli di lavoro
P1	Premere e tenere premuto SET, il display visualizza "P1".
P8	Premere sette volte il tasto UP per visualizzare "P8".
	Premere nuovamente SET per visualizzare il valore attuale. Premere UP o DOWN per visualizzare il contatore dei cicli motore: il numero a 6 cifre viene visualizzato due cifre alla volta e tra un numero ed il successivo il display rimane spento per 1 secondo. es. 10 --> 20 --> 30 = 102030 cicli motore
00	Premere SET per uscire.

	Attivazione apertura minima per riciclo d'aria
	Attenzione: per attivare il riciclo d'aria memorizzare la funzione come da immagine sottostante
P1	Premere e tenere premuto SET, il display visualizza "P1".
P9	Premere otto volte il tasto UP per visualizzare "P9".
r0 r1 r2 … r6	Premere nuovamente SET per visualizzare il valore attuale. Premere UP o DOWN per scorrere e scegliere il tipo di apertura.

r0	r1	r2	r3	r4	r5	r6
disattivata	~ 4-5 cm	~ 8-10 cm	~ 12-15 cm	~ 16-19 cm	~ 20-23 cm	~ 24-30 cm

r0	Premere SET per confermare. L'impostazione predefinita è "r0". L'apertura per il riciclo d'aria si attiva azionando il primo tasto (CHA) del radiocomando e la chiusura con il secondo tasto (CHB) del radiocomando.

SCENARIO 1 - CON RICICLO D'ARIA **ABILITATO**
SCENARIO 1 - WITH AIR RECIRCULATION **ENABLED**

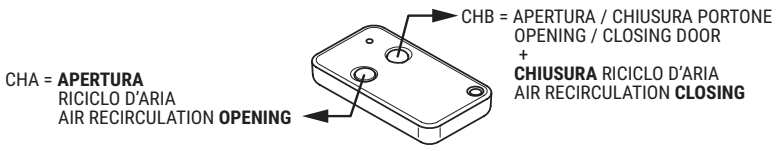

SCENARIO 2 - CON RICICLO D'ARIA **DISABILITATO**
SCENARIO 2 - WITH AIR RECIRCULATION **DISABLED**

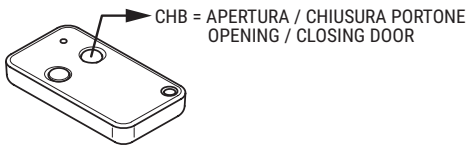

	Cancellazione della corsa
P1	Premere e tenere premuto SET fino a visualizzare "P1".
OP	Premere e tenere premuto SET fino a visualizzare "OP".
CL	Premere e tenere premuto SET fino a visualizzare "CL".
L	Premere e tenere premuto SET, "L" lampeggia. Corsa resettata.

16 Segnalazione allarmi e anomalie

PROBLEMA	POSSIBILE CAUSA	INTERVENTO
La cinghia è rumorosa	La cinghia è troppo lasca	Regolare il dado M8 facendo riferimento a fig. 15
Il motore non funziona	La presa non è ben collegata o il fusibile è rotto	Controllare la presa o sostituire il fusibile
Dopo aver impostato la posizione di apertura e chiusura, il motore non funziona	Le viti di fissaggio di tutti i componenti del finecorsa meccanico sono allentate o ci sono errori di programma	Serrare le viti o ripristinare la posizione di apertura e chiusura
La porta non si chiude	La funzione fascio delle fotocellule non funziona	Annullare la funzione fascio di foto, facendo riferimento a Menu Parametri - Fotocellule
Il pulsante a muro funziona bene, ma il trasmettitore non funziona	Nessun apprendimento del trasmettitore o la batteria del trasmettitore è scarica	Cambiare la batteria del trasmettitore
La distanza del trasmettitore è troppo corta	La batteria del trasmettitore è quasi scarica	Cambiare la batteria del trasmettitore
ERRORE "E5"	STOP di cortesia chiuso	Lo STOP di cortesia è un contatto normalmente aperto
ERRORE "H"	La navetta di collegamento tra le estremità della cinghia è incastrata sulla puleggia lato motore. Il motore sotto sforzo alimentato fa rumore da bloccato ma non parte	Togliere il motore e fare rientrare la navetta a metà dell'asta. Sarà possibile poi eseguire l'apprendimento della corsa

17 Piano di manutenzione ordinaria

Effettuare le seguenti operazioni e verifiche ogni 6 mesi, in base all'intensità di utilizzo dell'automazione.

Togliere alimentazione di rete e batterie (se presenti) e sbloccare il motoriduttore (*VEDI MANUALE D'USO*):
- Controllare visivamente che la porta, le staffe di fissaggio e la struttura esistente abbiano la necessaria robustezza meccanica e siano in buone condizioni.
- Verificare manualmente che la porta sia regolare e priva di attriti.
- Verificare lo stato di pulizia ed il funzionamento.
- Nel caso ci sia presenza di sporco, umidità, insetti o altro, togliere l'alimentazione e pulire la scheda ed il contenitore.
- Nel caso si noti dell'ossido sul circuito stampato valutare la sostituzione.
- Verificare l'efficienza delle batterie (se installate).

Ridare alimentazione di rete e batterie (se presenti) e bloccare il motoriduttore (VEDI *MANUALE D'USO*):
- Verificare le regolazioni di forza.
- Controllare il corretto funzionamento di tutte le funzioni di comando e sicurezza.

18 Messa in funzione

L'installatore è tenuto a redigere e conservare per almeno 10 anni il fascicolo tecnico dell'impianto, che dovrà contenere lo schema elettrico, il disegno e foto dell'impianto, l'analisi dei rischi e le soluzioni adottate, la dichiarazione di conformità del fabbricante di tutti i dispositivi collegati, il manuale di istruzioni di ogni dispositivo e/o accessorio e il piano di manutenzione dell'impianto.
Fissare sul cancello o porta motorizzata una targa indicante i dati dell'automazione, il nome del responsabile della messa in servizio, il numero seriale e l'anno di costruzione, nonché il marchio CE.
Fissare una targa e/o etichetta con le indicazioni delle operazioni per sbloccare manualmente l'impianto.
Realizzare e consegnare all'utilizzatore finale la dichiarazione di conformità, le istruzioni e avvertenze d'uso e il piano di manutenzione.
Accertarsi che l'utilizzatore finale abbia compreso il corretto funzionamento dell'impianto, automatico, manuale e di emergenza.
Informare l'utilizzatore finale circa i pericoli e rischi eventualmente presenti.

19 Smaltimento

Il prodotto deve essere disinstallato sempre da personale tecnico qualificato utilizzando le procedure idonee alla corretta rimozione del prodotto.
Questo prodotto è costituito da vari tipi di materiali, alcuni possono essere riciclati altri devono essere smaltiti attraverso sistemi di riciclaggio o smaltimento previsti dai regolamenti locali per questa categoria di prodotto.
É vietato gettare questo prodotto nei rifiuti domestici.
Eseguire la "raccolta separata" per lo smaltimento secondo i metodi previsti dai regolamenti locali; oppure riconsegnare il prodotto al venditore nel momento dell'acquisto di un nuovo prodotto equivalente.
Regolamenti locali possono prevedere pesanti sanzioni in caso di smaltimento abusivo di questo prodotto.
Attenzione! Alcune parti del prodotto possono contenere sostanze inquinanti o pericolose, se disperse potrebbero provocare effetti dannosi sull'ambiente e sulla salute umana.

20 Informazioni aggiuntive e contatti

Tutti i diritti relativi alla presente pubblicazione sono di proprietà esclusiva di MOX MOTION GATES.
MOX MOTION GATES si riserva il diritto di apportare eventuali modifiche senza preavviso. Copie, scansioni, ritocchi o modifiche sono espressamente vietate senza un preventivo consenso scritto di MOX MOTION GATES.

Il presente manuale d'istruzioni e le avvertenze d'uso per l'installatore sono forniti in formato cartaceo ed inseriti all'interno della relativa scatola prodotto.
Il formato digitale (PDF) e tutti gli eventuali aggiornamenti futuri, sono disponibili nell'area riservata del nostro sito internet www.rogertechnology.it/it/b2b-2 nella sezione Self Service.

SERVIZIO CLIENTI MOX MOTION GATES:
attivo: dal lunedì al venerdì
dalle 8:00 alle 12:00 - dalle 13:30 alle 17:30
Telefono: +39 041 5937023
E-mail: service@rogertechnology.it

DICHIARAZIONE DI INCORPORAZIONE

(Direttiva 2006/42/CE - All. II B)

Il costruttore: **ROGER TECHNOLOGY - Via Botticelli 8, 31021 Bonisiolo di Mogliano V.to (TV)**
Dichiara che la quasi macchina destinata ad essere incorporata conformemente al relativo manuale di istruzioni:

Descrizione dell'apparato: Automazione per portoni basculanti sezionali Serie C40 a 24 V⎓, forniti dalla centrale integrata nell'automazione stessa o dalle batterie tampone.

Codice prodotto	Vedere il campo **MODEL ID** presente sull'etichetta applicata al prodotto
Numero di serie:	Vedere campo **IN** presente sull'etichetta applicata al prodotto

è conforme alle disposizioni delle seguenti direttive comunitarie:

- Direttiva 2006/42/CE (Direttiva Macchine) e la documentazione tecnica pertinente è stata compilata in conformità dell'allegato VII B della stessa direttiva;
- Direttiva 2014/30/UE (Compatibilità Elettromagnetica);
- Direttiva 2014/35/UE (Bassa Tensione);
- Direttiva 2014/53/UE (Apparecchi Radio "RED");
- Direttiva 2011/65/UE (RoHS)

e inoltre dichiara che sono state applicate le seguenti norme e/o specifiche tecniche:

EN 300 220-2 V3.1.1:2017
EN 50663:2017
EN 301 489-3 V2.1.1:2019
EN 55014-2:2015
EN 61000-6-2:2005
EN 61000-3-3:2013/A1:2019
EN 60335-2-95:2015/A2:2019
EN 62233:2008
EN 12453:2017
EN ISO 12100:2010
EN 62479:2010
EN 301 489-1 V2.2.3:2019
EN 55014-1:2017
EN 61000-6-3:2007/A1:2011
EN IEC 61000-3-2:2019
EN 60335-1:2012/A2:2019
EN 60335-2-103:2015
EN 13241:2003/A2:2016
prEN 12635:2015
EN ISO 13849-1:2015

Dichiara di impegnarsi a trasmettere, in risposta ad una richiesta adeguatamente motivata delle autorità nazionali, informazioni pertinenti sulla quasi-macchina. L'impegno comprende le modalità di trasmissione e lascia impregiudicati i diritti di proprietà intellettuale del fabbricante della quasi-macchina.
Dichiara che la quasi-macchina non deve essere messa in servizio finché la macchina finale, in cui deve essere incorporata, non è stata dichiarata conforme alle disposizioni della direttiva 2006/42/CE.

Luogo e data della dichiarazione	Persona autorizzata a costituire la documentazione tecnica	Ragione sociale e indirizzo completo del fabbricante: ROGER TECHNOLOGY S.R.L. Via S.Botticelli, 8 31021 Bonisiolo di Mogliano Veneto Treviso ITALIA
Bonisiolo di Mogliano Veneto il 03/07/2020	Responsabile Ricerca e Sviluppo	Rappresentante legale dell'azienda
	(Ing. Dino Cinti)	**(Dino Florian)**

1 General safety precautions

WARNING: IMPORTANT SAFETY INSTRUCTIONS
THESE INSTRUCTIONS MUST BE FOLLOWED TO GUARANTEE THE SAFETY OF THE PERSONS
PRESERVE THESE INSTRUCTIONS

This installation manual is intended for qualified personnel only.
⚠ Failure to observe the information included in this manual may result in personal in serious personal injury or damage to the equipment.
MOX MOTION GATES cannot be held responsible for any damage or injury due to improper use or any use other than the intended usage indicated in this manual.
The installation, electrical connections and adjustments must be performed by qualified personnel, in accordance with best practices and in compliance with applicable regulations.
Read the instructions carefully before installing the product.
Incorrect installation may pose risks.
Before installing the product, make sure it is in perfect condition: In case of doubts, do not use the product and refer exclusively to professionally qualified personnel.
Do not install the product in explosive environment and atmosphere: inflammable gas or vapours constitute serious danger for safety.
Before installing the motor, make all structural modifications related to the safety precautions and to the protection or segregation of areas involving crushing, shearing, dragging risks or any other risks.
WARNING: check that the existing structure fulfils the required resistance and stability specifications.
MOX MOTION GATES is not liable for failure to observe the good practices in the construction of fixtures to be motorised or for deformations that may occur during use.
The safety devices (photocells, sensing edges, emergency stops, etc.) must be installed taking into consideration the following: the regulations and directives in force, the good practices criteria, the installation environment, the operating logic of the system and the forces generated by the motorised door or gate.
The safety devices must protect any areas where there is crushing, shearing, dragging or any other danger in general generated by the motorised door or gate; the installer is advised to check that the moving wings do not have sharp edges or anything that may pose shearing and/or dragging risks.
Ensure that entrapment between the guided part and surrounding fixed parts due to the opening movement of the guided part is avoided.
If it is deemed necessary based on the risk analysis, install sensing edges on the mobile part.
It should be noted that, as provided by the UNI EN 12635 standard, all requirements of the EN 12604 and EN 12453 standards must be fulfilled and, if necessary, also checked.
The European standards EN 12453 and EN 12445 define the minimum safety requirements for the operation of automatic doors and gates. In particular, these standards require the use of force limiting and safety devices (sensing ground plates, photocell barriers, hold-to-run operation, etc.) intended to detect persons or objects in the operating area and prevent collisions in all circumstances.
The installer is required to measure impact forces and select on the control unit the appropriate speed and torque values to ensure that the door or gate remains within the limits defined by the standards EN 12453 and EN 12445.
MOX MOTION GATES cannot be held responsible for any damage or injury caused by the installation of incompatible components which compromise the safety and correct operation of the device.
If the hold-to-run function is active, the installer will have the obligation to check the maximum stop distance or the alternative use of the rubber deformable edge, the closing speed or the gate and in general all aspects indicated by the applicable regulations. Moreover, please not that if the command means is fixed, it must be located in a position guaranteeing the automation system control and operation and the command type and the use type must comply with the UNI EN 12453 standard, prospectus 1 (with the following restrictions: type A or B command or type 1 or 2 use).
In case of hold-to-run operation, remove any potential persons away from the range of action of the automation system's moving parts; the direct commands must be installed at a minimum height of 1.5 m and must not be accessible to the public; moreover, unless the device is key operated, they must be located with a direct view to the motorised part and far from the moving parts.
Apply the signs indicated by the regulations in force for the identification of the dangerous areas.
Each installed device must have a visible indication of the motorised door or gate identification data, in accordance with the EN 13241-1:2001 standard or subsequent revisions.
⚡ A switch or an omnipolar cut-off switch with a contact opening of at least 3 mm must be installed on the mains power line; put the cut-off switch in OFF position and disconnect any buffer batteries before performing any cleaning or maintenance operations.
Ensure that an adequate residual current circuit breaker with a 0.03 A threshold and a suitable overcurrent cut-out are installed upstream the electrical installation in accordance with best practices and in compliance with applicable legislation.
When requested, connect the automation to an effective earthing system that complies with current safety standards.
The electronic parts must be handled using anti-static conductive wrist straps with grounding wire.
Only use original spare parts when repairing or replacing products.

The installer must provide the user with complete instruction for using the motorised door or gate in automatic, manual and emergency modes, and must hand the operating instructions to the user of the installation upon completion.
Keep away from hinges and moving parts.
Keep out of the area of action of the motorised door or gate while it is moving.
Never try to stop the motorised door or gate while it is moving as this may be dangerous.
The motorised door or gate may be used by children aged 8 and above, by persons with diminished physical, sensory or mental capacity and by persons without the necessary experience and knowledge provided that they are supervised or have received adequate instruction on using the device safely and to ensure that they understand the dangers involved in its operation.
Children must be supervised at all times to ensure that they do not play with the device and that they keep out of the area of action of the motorised door or gate.
Keep remote controls and any other control devices out of the reach of children to prevent the risk of the motorised door or gate being operated unintentionally.
Failure to observe these instructions may lead to danger.
Any repair or technical interventions must be performed by qualified personnel.
The cleaning and maintenance operations must be performed exclusively by qualified personnel.
In the event of a fault or malfunction of the product, turn the main power switch off and have the installation serviced by qualified personnel and refrain from attempting to repair or perform any direct intervention yourself.
The packaging materials (plastic, polystyrene, etc.) should not be discarded in the environment or left within reach of children, as they are a potential source of danger.
Dispose of and recycle the packaging items according to the provisions of the laws in force.
These instructions must be kept and must be made available to any other persons authorised to use the installation.

2 Symbols

The symbols and their meaning in the manual or on the product label are indicated below.

⚠	**Generic danger.** Important safety information. Indicates operations and situations in which the personnel involved must pay close attention.
ϟ	**Dangerous voltage risk.** Indicates operations and situations in which the personnel involved must pay close attention to dangerous voltages.
ℹ	**Useful information.** Indicates useful information for the installation.
📖	**Refer to the installation and use instructions.** Indicates the obligation to refer to the manual or original document, which must be available for future use and must not be damaged in any way.
⏚	Protective earth connection point.
🌡	Indicates the admissible temperature range.
~	Alternating current (AC)
⎓	Direct current (DC)
🗑	Symbol for the product disposal according to the WEEE directive.

3 Product description

MOX MOTION GATES cannot be held responsible for any damage or injury due to improper use or any use other than the intended usage indicated in this manual.

We recommend using only ROGER TECHNOLOGY accessories and control and safety devices.

Code	Description
KIT C40/1000	For sectional overhead doors with maximum thrust of 1000 N (230V~) with integrated fix code 433,92 Mhz radio receiver.
KIT C40/1000/115	For sectional overhead doors with maximum thrust of 1000 N (115V~) with integrated fix code 433,92 Mhz radio receiver.

EN

4 Technical Data

	C40/1000	C40/1000/115
Surface	max. 18 m^2/ 12 m^2 * / 9 m^2 **	max. 18 m^2/ 12 m^2 * / 9 m^2 **
Maximum door opening	with 3300 mm rail: up to 2600 mm with 4000 mm rail: up to 3000 mm with 5000 mm rail: up to 3600 mm	with 3300 mm rail: up to 2600 mm with 4000 mm rail: up to 3000 mm with 5000 mm rail: up to 3600 mm
Power supply	220-240V~ 50/60 Hz	115V~ 50/60 Hz
Stand-by consumption	≤ 0.5 W	≤ 0.5 W
Rated power	200W	200W
Thrust	1000N	1000N
Intermittence (S3)	70 / 50 % ***	70 / 50 % ***
Working temperature	-20°C +50°C	-20°C +50°C
Sound pressure during use	<70 dB(A)	<70 dB(A)
Manoeuvring speed	20 cm/s	20 cm/s
Protection rating	IP40	IP40
Operator weight	4,2 kg	4,2 kg
Force to be applied on the mechanical release	130N	130N

4.1 Product label (example)

The technical data shown in this manual do not replace those shown on the product label.
The product label is applied to the motor, by opening the lock cover (see figure).

Labels must not be removed, damaged, dirty or concealed.

The two most significant figures of the parameter **BC** represent the year of production, the two least significant figures represent the week of production. The parameter **IN** represents a sequence relative to the year of production.

Example reading:

BC: AASS
AA = production year
SS = production week

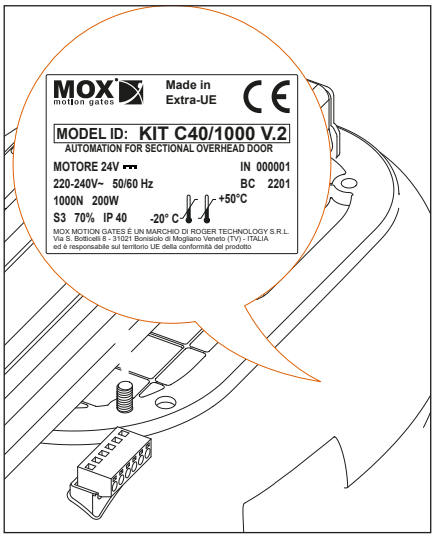

5 Typical installation

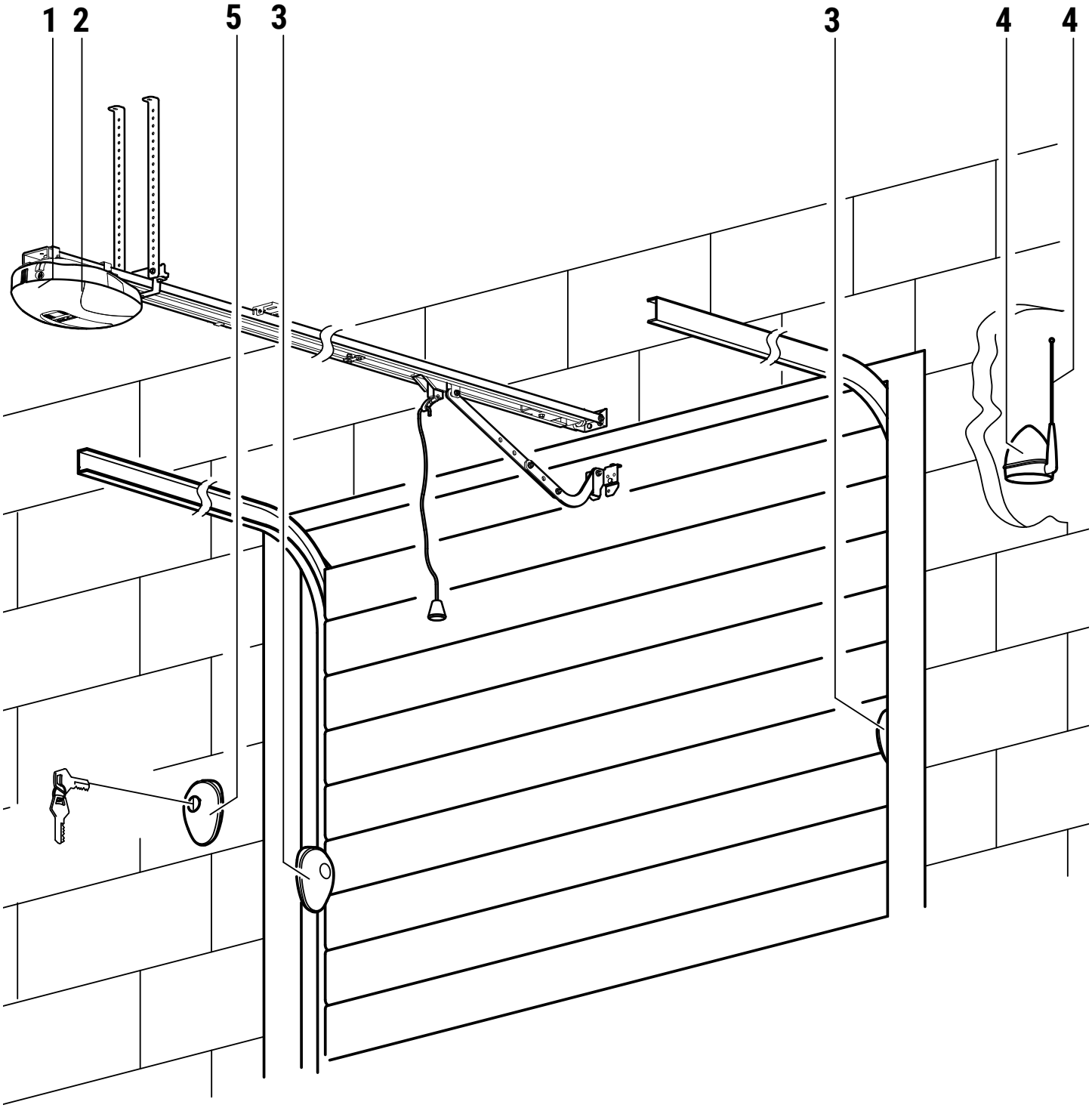

	DESCRIPTION		RECOMMENDED CABLE
1	C40 automation		H07RN-F 3x1,5 mm² double insulated cable
2	Courtesy light		
3	External photocell F4ES/F4S - Transmitter	Power supply 24V⎓	Cable 3x0,5 mm² (max 20 m)
	External photocell F4ES/F4S - Receiver		Cable 5x0,5 mm² (max 20 m)
4	Flashing light FIFTHY/24	Power supply 24V⎓ a LED	Cable 2x1 mm² (max 10 m)
	Antenna		Cable 50 Ohm RG58 (max 10 m)
5	Key selector R85/60		Cable 3x0,5 mm² (max 20 m)
	Keypad H85/TTD - H85/TDS	board DECODER H85/DEC: Power supply 12⎓ - 24V~/⎓ H85/DEC/2: Power supply 24V~/⎓	Cable 3x0,5 mm² (max 30 m)

6 Dimensions

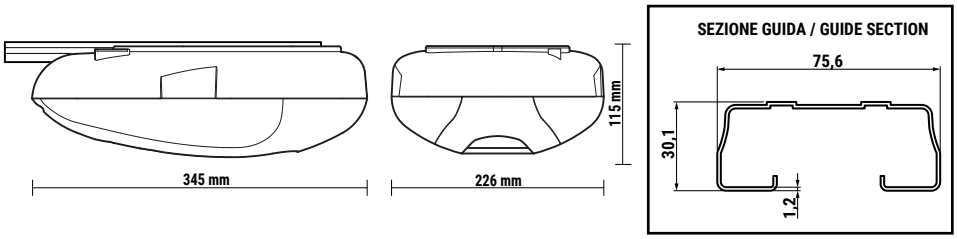

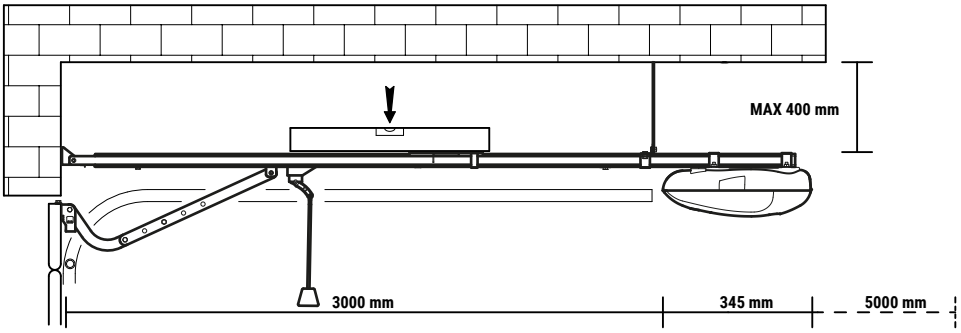

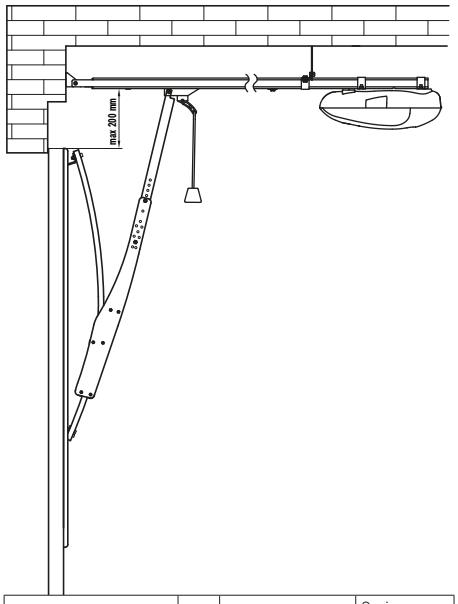

		Overflowing - not overflowing counterweight	Spring loaded swinging mechanism
SURFACE AREA	**m^2**	**12 (*)**	**9 (**)**
INTERMITTENCE	**%**	**50 (***)**	**50 (***)**

WARNING: in case of mounting on overhead door with swing arm (LT324) check that the door is properly balanced.

7 Preliminary checks

PRELIMINARY CHECKS BEFORE INSTALLATION
Check that the door has the necessary requirements to be automated.
1- The door structure must be solid and suitable.
2- The pulleys or hinges must be in good condition and well greased.
3- Manual movement must be smooth and regular without sticking at any point
4- The door must be balanced

8 Carriage assembly (fig. 1-2)

Fig.1: Insert the lock holder support **A** in the carriage **B**.
Fig.2: Screw the screws **C**.

9 Motor assembly (fig. 3-4)

Fig.3: Insert the crankshaft in its seat on the guide.
Fig.4: Insert the fixing U-bolts **D** and screw the nuts **E.**

10 XX/GXXX/HR rail union (fig. 5)

ATTENTION: consult this chapter only if you have a guide divided in half whose code ends with **/HR.**
See **fig. 5**

11 Rail installation

A) Fasten the front bracket **(F)** at the centre of the door in the wall **(fig. 6)** and secure the boom head with the screws supplied **(fig. 7)**.
B) Fasten the brackets **(G)**, immediately before the motor body, next to the identified point for the mechanical stop and secure the automation system making sure it is level **(fig. 8)**.
C) Secure the fixing brackets to the roof **(H)** and remove the excess parts, if necessary **(fig. 8)**.
D) Fix in the door centre the anchor bracket **(I)** and connect it to shuttle with the specific curved arm with adjustable length **(fig. 9-10-11-12-13)**.

12 Mechanical stop on opening (fig 14-15)

GATE OPENING MECHANICAL STOP (COMPULSORY)

Perform the manual opening manoeuvre, to the desired extent, fix the mechanical stop in opening position, as indicated in **fig. 14-15** so as to guarantee an absolute position.

13 Belt tension (fig. 16)

Check the belt tensioning once every six months; if necessary, tighten the M8 nut with a wrench at the end, leaving a minimum safety and compensation slack between the spring's coils (1 mm).

14 Electrical connections (fig. 17)

Fig.17: Comply with the instructions for the installed electronic control unit.

15 Parameters menu

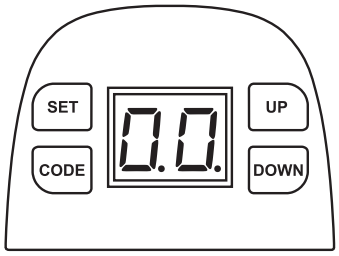

	Preparation
	Keep the carriage locked as in the image, open and close the leaf manually and make sure that the carriage engages with the shuttle.
99 11	Turn on the power supply. The interior light stays on for several seconds and the LED display shows at the same time a number from 99 to 11. Then, the operating panel switches to standby.
--	The display shows "--".

	Low power mode
P1	Press and hold the SET button, until "P1" is displayed.
E0	Press the UP button nine times to display "E0".
d0 d1 d2	Then press the SET button to enter the low-power mode. The display shows "d0-d1-d2": use the UP or DOWN button to adjust. "d0" indicates no entry into low-power mode; "d1" indicates entering low-power mode after 1 minute; "d2" indicates entering low-power mode after 10 minute;
⚠	After adjustment, press the SET button to confirm, the default display is 'd1'. **Note: To install accessories such as photocells, backup batteries or electronic locks, it is necessary to set menu 'E0' to 'd0' to exit the low-power mode before they can be used.**

	Automatic closing and opening setting
	Attention! Make sure that the safety terminal is CLOSED before programming the stroke.
P1	Press and hold the SET button, until "P1" is displayed.
OP	Press SET to show "OP".
OP	Press and hold the UP button", "OP" will flash. The door opens..
CL	When the door reaches the opening position, immediately release the UP button and press SET. The display shows "CL".
CL	Press and hold the DOWN button, "CL" will flash. When the door reaches the closing position, immediately release the DOWN button and press SET.
OP CL	The door opens and closes automatically to map the requirements for the opening and closing sensitivity force.
--	The display shows "--" to confirm that the setting is complete.

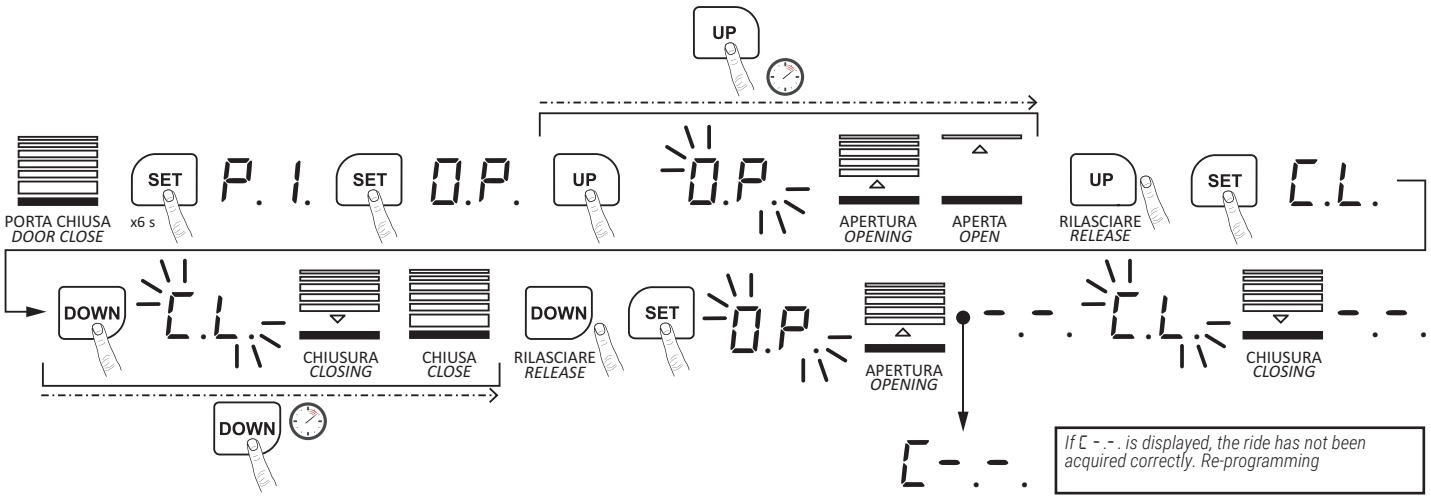

	Inserting or modifying a transmitter
Su	Press CODE to display "SU".
Su	Press a button on the transmitter, SU switches off, then release and press again the same button, "SU" flashes.
--	The display shows "--" to indicate that the setting is complete. Repeat the steps until encoding maximum 20 different transmitters and/or buttons.

Fu	When 20 codes have been memorised, "FU" flashes, or, if encoding errors are anticipated, all memorised codes must be deleted.
dL	Press and hold CODE for more than 8 seconds, "dL" flashes: all codes have been deleted.

ATTENTION: FOR ACTIVATION AIR RECIRCULATION (PAGE 27)

SCENARIO 1 - CON RICICLO D'ARIA **ABILITATO**
SCENARIO 1 - WITH AIR RECIRCULATION **ENABLED**

SCENARIO 2 - CON RICICLO D'ARIA **DISABILITATO**
SCENARIO 2 - WITH AIR RECIRCULATION **DISABLED**

	Opening force adjustment
P 1	Press and hold the SET button, the display shows "P 1".
P5	Press the UP button four times to display "P5".
F9 F 1	Press the SET button again to display the current value. Press UP to increase the force by one level or press DOWN to decrease by one level. The max. level is "F9", the min. is "F 1". The default setting is "F5".
--	Press SET to confirm. The display shows "--".

	Closing force adjustment
P 1	Press and hold the SET button, the display shows "P 1".
P2	Press the UP button again to display "P2".
F9 F 1	Press the SET button again to display the current value. Press UP to increase the force by one level or press DOWN to decrease by one level. The max. level is "F9", the min. is "F 1". The default setting is "F5".
--	Press SET to confirm. The display shows "--".

	Photocells
P 1	Press and hold the SET button, the display shows "P 1".
P3	Press the UP button twice to display "P3".
H0 H 1	Press the SET button to display the current value. Press the UP button once to display "H 1", the photocells are enabled. Press the DOWN button once to display "H0", the photocells are disabled. Press SET to confirm and exit.
H0	If the photocell beam device is not used, make sure that "H0" is displayed, to close the function.

	ON/OFF automatic closing
P 1	Press and hold the SET button, the display shows "P 1".
P4	Press the UP button three times to display "P4".
b0 b9	Press the SET button to display the current value. Press the UP button to increase the pause time for automatic re-closing or press the DOWN button to decrease the pause time for automatic re-closing. The maximum time is "b9" and the minimum time is "b 1"; setting "b0" disables automatic reclosing. Press SET to confirm.
b0	The default setting is "b0", automatic reclosing disabled. With a setting other than b0, the automatic reclosing function is activated when the door reaches full opening.

	Automatic reclosing time									
LED	b0	b 1	b2	b3	b4	b5	b6	b7	b8	b9
TIME (SEC.)	Reclosure disabled	10	20	30	40	50	60	90	120	180

N.B.: Automatic closing does not work if the photocells are in alarm, or not installed and not disabled in parameter P3 (H0)

	Automatic reclosure after photocell activation
P 1	Press and hold SET, the display shows "P 1".
P0	Press DOWN once to display "P0".
00- 10	Press SET to display the current value. Press UP to increase the automatic reclose time after photocell activation or press DOWN to decrease the reclose time after photocell activation. The maximum time is " 10" (seconds), the minimum is "0 1" (seconds); setting "00" disables automatic reclosing after photocell activation. Press SET to confirm.
00	The default setting is '00', automatic reclosing disabled. With a setting other than '00', the automatic reclosing function is activated after the activation of the photocells.

	Condominium function
P 1	Press and hold the SET button, the display shows "P 1".
P6	Press the UP button five times to display "P6".

EN

C0 C1 C2	Press the SET button again to display the current value. Press UP or DOWN to scroll and choose the type of functionality. C0 = The STEP BY STEP command performs the sequential functions: "open-stop-close-open-.....". When the door is fully opened, the automatic reclosing occurs only if parameter P4 is different from b0. C1 = With the door closed, activation of STEP BY STEP opens. During the opening, activation of STEP BY STEP is ignored (it has no effect, the door continues to open). When the door is fully opened, STEP BY STEP activation closes. If the door is fully opened and automatic re-closing is enabled (a value different from "b0" has been set for parameter P4), the door closes again after the time set by the value "b1...b9" has elapsed. If the STEP BY STEP command is activated during the closing, the door opens. When the door is fully opened, the automatic reclosing occurs only if parameter P4 is different from b0. C2 = With the door closed, activation of STEP BY STEP opens. During the opening, activation of STEP BY STEP is ignored (it has no effect, the door keeps opening). If automatic reclosing has been enabled (a value different from "b0" has been set for parameter P4), with the door fully open, activation of STEP BY STEP restores the pause time count (it restarts counting as if the door had just reached the fully open position). If automatic reclosing has NOT been enabled (and therefore the value "b0" has been set for parameter P4), with the door fully open, activation of STEP BY STEP has no effect: the door remains opened. WARNING: in this case the door remains always opened, therefore in order to avoid this condition remember to set a value other than "b0" in the parameter P4. If the STEP BY STEP command is activated during closing, the door opens. When the door is fully opened, the automatic reclosing occurs only if parameter P4 is different from b0.
C0	Press SET to confirm. The default setting is "C0".

	Maintenance alarm
P1	Press and hold the SET button, the display shows "P1".
P7	Press the UP button six times to display "P7".
00 05 10 15 ... 45	Press the SET button again to display the current value. Press UP or DOWN to scroll and choose the type of maintenance.

00	05	10	15	...	45
no active maintenance	maintenance is activated at 5000 cicli	maintenance is activated at 10000 cicli	maintenance is activated at 15000 cicli	...	maintenance is activated at 45000 cicli

00	Press SET to confirm. The default setting is "00". When the number of cycles is reached, the LED lights flash for 2 minutes.

	Cycle counting
P1	Press and hold the SET button, the display shows "P1".
P8	Press the UP button seven times to display "P8".
	Press the SET button again to display the current value. Press UP or DOWN to display the engine cycle counter: the 6-digit number is displayed two digits at a time and between one number and the next the display remains off for 1 second. Ex. 10 --> 20 --> 30 = 102030 engine cycles
00	Press SET to exit.

	Activation of minimum opening for air recirculation
	Attention: to activate air recirculation, save the function as shown below
P1	Press and hold the SET button, the display shows "P1".
P9	Press the UP button eight times to display "P9".
r0 r1 r2 ... r6	Press the SET button again to display the current value. Press UP or DOWN to scroll and choose the type of opening

r0	r1	r2	r3	r4	r5	r6
deactivated	~ 4-5 cm	~ 8-10 cm	~ 12-15 cm	~ 16-19 cm	~ 20-23 cm	~ 24-30 cm

r0	Press SET to confirm. The default setting is "r0". Opening for air recirculation is activated by pressing the first button (CHA) of the radio control and closing with the second button (CHB) of the radio control.

SCENARIO 1 - CON RICICLO D'ARIA **ABILITATO**
SCENARIO 1 - WITH AIR RECIRCULATION **ENABLED**

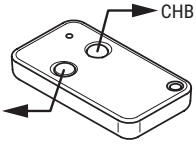

SCENARIO 2 - CON RICICLO D'ARIA **DISABILITATO**
SCENARIO 2 - WITH AIR RECIRCULATION **DISABLED**

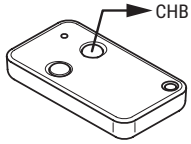

	Cancellation of the travel
P1	Press and hold the SET button, until "P1" is displayed "P1".
OP	Press and hold the SET button, until "OP" is displayed
CL	Press and hold the SET button, until "CL" is displayed.
L	Press and hold the SET button, "L" flashes. Reset travel.

16 Alarms and faults

PROBLEM	POSSIBLE CAUSE	CORRECTIVE ACTION
The belt is noisy	The belt is too loose	Adjust the M8 nut by referring to fig. 15
The motor is not working	The socket is not well connected or the fuse is broken	Check the socket or replace the fuse
After having set the opening and closing position, the motor does not work	The fixing screws of all components are loose or there are program errors	Tighten the screws or restore the opening and closing position
The door does not close	The photocell beam function is not working	Cancel the photocell beam function, by referring to the Parameters menu - Photocells
The wall button is working properly, but the transmitter does not work	No transmitter acquisition or the transmitter's battery is empty	Replace the transmitter's battery
The transmitter's distance is too short	The transmitter's battery is almost empty	Replace the transmitter's battery
ERROR "E5"	Courtesy STOP close	The courtesy STOP is a normally open contact
ERROR "H"	The shuttle connecting the belt ends is caught on the motor-side pulley. The motor makes a blocking noise when under power but does not start	Remove the motor and retract the shuttle halfway up the shaft. It will then be possible to perform the stroke learning

EN

17 Ordinary maintenance schedule

Perform the following operations and checks every 6 months, depending on the intensity of use of the automated system.

Disconnect the mains power and the batteries (if any) and unlock the gear motor (*SEE THE USER MANUAL*):
- Perform a visual check to determine if the door, the fastening brackets and the existing structure have the required mechanical robustness and that they are in good state.
- Manually check that the door is smooth and free of friction.
- Check the state of cleanliness and operation.
- If there is dirt, moisture, insects or other contamination, disconnect the power supply and clean the circuit board and enclosure.
- If oxide is noticed on the circuit board, consider replacing it.
- Check the efficiency of the batteries (if installed).

Reconnect the mains power and the batteries (if any) and lock the gear motor (*SEE THE USER MANUAL*):
- Check the force adjustments.
- Check that the safety devices and all control functions operate correctly.

18 Start-up

The installer is required to draw up and preserve the technical file of the system for at least 10 years, which must contain the wiring diagram, the drawing and the photo of the system, the risk analysis and the solutions adopted, the manufacturer's declaration of conformity for all connected devices, the instructions manual of each device and / or accessory and the system's maintenance plan.
Apply a plate indicating the automation system data on the motorised door or gate, the name of the person in charge of the start-up, the serial number and the year of construction, as well as the CE mark.
Apply a plate and / or label with the indications for the operations required to manually unlock the system.
Draw up and provide the end user with the declaration of conformity, instructions and warnings for use and the maintenance plan.
Make sure that the end user has understood the correct automatic, manual or emergency operation of the system.
Inform the end user about the dangers and risks that may be present.

19 Disposal

This product may only be uninstalled by qualified technical personnel, following suitable procedures for removing the product correctly and safely.
This product consists of numerous different materials.
Some of these materials may be recycled, while others must be disposed of correctly at the specific recycling or waste management facilities indicated by local legislation applicable for this category of product.
Do not dispose of this product as domestic refuse.
Observe local legislation for differentiated refuse collection, or hand the product over to the vendor when purchasing an equivalent new product.
Local legislation may envisage severe fines for the incorrect disposal of this product.
Warning! some parts of this product may contain substances that are harmful to the environment or dangerous and which may cause damage to the environment or health risks if disposed of incorrectly.

20 Additional information and contact details

MOX MOTION GATES is the exclusive proprietor holder of all rights regarding this publication.
MOX MOTION GATES reserves the right to implement any modifications without prior notification. Copying, scanning or any alterations to this document are prohibited without express prior authorised from by MOX MOTION GATES.

This instruction manual and the warnings for the installer are given in printed form and included in the box containing the product.
The digital version of this documentation (in PDF format) and all future revisions are available from the reserved area of our website www.rogertechnology.it/en/b2b-2, in the section 'Self Service'.

MOX MOTION GATES CUSTOMER SERVICE:
business hours: Monday to Friday-
08:00 to 12:00 - 13:30 to 17:30
Telephone no: +39 041 5937023
E-mail: service@rogertechnology.it

DECLARATION OF INCORPORATION

(Directive 2006/42/CE - Annex II B)

EN

The manufacturer: **Roger Technology - Via Botticelli 8, 31021 Bonisiolo di Mogliano V.to (TV)**
Declares that the partly-completed machinery designed to be incorporated according to the corresponding instructions manual:

Description of the device: Automation for C40 Series sectional overhead doors at 24 V, supplied by the control unit integrated in the automation itself or by backup batteries.

Product code	See the **MODEL ID** field on the label applied to the product
Serial Number	See field **IN** on the label attached to the product.

is compliant with the provisions of the following Community directives:

- 2006/42/CE directive (Machinery Directive) and the related technical documentation has been compiled according to annex VII B of the same directive;
- 2014/30/UE directive (Electromagnetic Compatibility);
- 2014/35/UE directive (Low Voltage);
- The Radio Equipment Directive 2014/53/UE (RED);
- 2011/65/UE directive (RoHS)

and that the following regulations and/or technical specifications have been applied:

EN 300 220-2 V3.1.1:2017	EN 62479:2010
EN 50663:2017	EN 301 489-1 V2.2.3:2019
EN 301 489-3 V2.1.1:2019	EN 55014-1:2017
EN 55014-2:2015	EN 61000-6-3:2007/A1:2011
EN 61000-6-2:2005	EN IEC 61000-3-2:2019
EN 61000-3-3:2013/A1:2019	EN 60335-1:2012/A2:2019
EN 60335-2-95:2015/A2:2019	EN 60335-2-103:2015
EN 62233:2008	EN 13241:2003/A2:2016
EN 12453:2017	prEN 12635:2015
EN ISO 12100:2010	EN ISO 13849-1:2015

Declares to undertake to provide information related to the partly-completed machinery, following a duly justified request from the national authorities. The commitment includes the transmission methods and does not affect the intellectual property rights of the manufacturer of the partly-completed machinery.
Declares that the partly-completed machinery must not be commissioned until the final machinery in which it will be incorporated is declared compliant with the provisions of the 2006/42/EC directive.

Place and date of declaration	Person authorised to compile the technical documentation	Company name and full address of the manufacturer: ROGER TECHNOLOGY S.R.L. Via S.Botticelli, 8 31021 Bonisiolo di Mogliano Veneto Treviso ITALY
Bonisiolo di Mogliano Veneto il 03/07/2020	Research and Development Officer	Legal Representative of the company
	(Ing. Dino Cinti)	**(Dino Florian)**

1 Allgemeine Sicherheitshinweise

ACHTUNG: WICHTIGE SICHERHEITSANWEISUNGEN
FÜR DIE SICHERHEIT VON PERSONEN IST ES WICHTIG DIESE ANWEISUNGEN ZU BEACHTEN
DIESE ANWEISUNGEN AUFBEWAHREN

Das vorliegende Installationshandbuch ist ausschließlich für Fachpersonal bestimmt.
⚠ Die Nichtbeachtung der in diesem Handbuch enthaltenen Informationen kann zu schweren Verletzungen oder Schäden am Gerät zur Folge haben.
MOX MOTION GATES lehnt jede Haftung für Schäden, die durch unsachgemäßen oder nicht bestimmungsgemäßen, den Angaben dieses Handbuchs nicht entsprechenden Gebrauch verursacht werden, ab.
Die Montage, die elektrischen Anschlüsse und die Einstellung müssen fachgerecht und in Übereinstimmung der geltenden Richtlinien ausgeführt werden. Lesen Sie die Anleitungen vor der Montage des Produktes aufmerksam durch.
Eine unsachgemäße Montage kann eine Gefahrenquelle darstellen.
Vor dem Beginn der Montage ist die Unversehrtheit des Geräts zu überprüfen: Im Zweifelsfall das Produkt nicht verwenden und sich nur an fachlich qualifiziertes Personal wenden.
Das Gerät nicht in Umgebungen montieren, deren Atmosphäre explosionsgefährdet ist: das Vorhandensein von Gas oder brennbaren Dämpfen ist ein schweres Sicherheitsrisiko.
Vor der Montage der Motorisierung sind alle strukturellen Veränderungen vorzunehmen, um Sicherheits- und Schutzzonen zu schaffen bzw. alle quetschgefährdeten, abschergefährdeten, leitenden sowie alle anderen allgemein gefährlichen Bereiche zu sichern.
ACHTUNG: Überprüfen, dass die existierende Struktur festigkeits- und stabilitätstechnisch ausreicht.
MOX MOTION GATES ist weder für die Einhaltung der fachgerechten Konstruktion der zu motorisierenden.
Tür- und Fensterflügel noch für deren Verformungen verantwortlich, sollten diese beim Betrieb auftreten.
Die Sicherheitseinrichtungen (Fotozellen, Sicherheitsleisten, Notstopps usw.) müssen unter Berücksichtigung von Folgendem installiert werden: den geltenden Vorschriften und Richtlinien, den fachgerechten Kriterien, der Installationsumgebung, der Betriebslogik des Systems und den Kräften, die von der motorisierten Tür oder dem Tor ausgehen.
Die Sicherheitseinrichtungen müssen alle quetschgefährdeten, abschergefährdeten, leitenden sowie alle anderen allgemein gefährlichen Bereiche der motorisierten Tür oder des motorisierten Tores sichern Dem Installateur wird empfohlen, zu überprüfen, dass die bewegten Tür- und Fensterflügel keine scharfen Kanten haben oder abschergefährdete, leitende Gefahren verursachen.
Achten Sie darauf, dass ein Einklemmen zwischen dem geführten Teil und den umgebenden festen Teilen aufgrund der Öffnungsbewegung des geführten Teils vermieden wird.
Wenn es aufgrund der Risikoanalyse erforderlich ist, verformbare Sicherheitsleisten am beweglichen Teil installieren. Es ist zu beachten, dass gemäß der Norm UNI EN 12635 alle Anforderungen der Normen EN 12604 und EN 12453 erfüllt und gegebenenfalls auch überprüft werden müssen.
Die Europäischen Richtlinien EN 12453 und EN 12445 legen die Mindestanforderungen an die Nutzungssicherheit von automatischen Türen und Toren fest. Insbesondere sehen sie die Nutzung der Begrenzung der Kräfte und der Sicherheitsvorrichtungen vor (Trittmatten, Lichtschranken, Totmann-Funktion usw.), welche die Anwesenheit von Personen oder Sachen erfassen, und das Anstoßen unter allen Bedingungen vermeiden.
Der Installateur muss die Aufprallkräfte messen und auf dem Steuergerät die Geschwindigkeits- und Drehmomentwerte wählen, mit denen die Tür bzw. das motorisierte Tor die von den Richtlinien EN 12453 und EN 12445 festgesetzten Vorschriften einhält.
Bei der Installation von nicht kompatiblen Komponenten übernimmt MOX MOTION GATES keine Haftung in Bezug auf Sicherheit und ordnungsgemäße Funktion. Wenn die Totmann-Funktion aktiv ist, muss der Installateur den maximalen Bremsweg oder die alternative Verwendung einer verformbaren Gummileiste, die Schließgeschwindigkeit des Durchgangs und alle durch die anwendbaren Normen festgelegten Maßnahmen prüfen. Außerdem wird darauf hingewiesen, dass die Steuereinrichtung bei einer festen Anordnung in einer Position aufgestellt werden muss, die die Kontrolle und den Betrieb der Automatisierung gewährleistet und dass die Art der Steuerung und die Art der Verwendung der UNI EN 12453 Prospekt 1 entsprechen (mit dem folgende Einschränkungen: Steuerung vom Typ A oder B und Verwendungsart 1 oder 2).
Bei Verwendung der Bedienung vom "Steuerpult", müssen sich die Personen, die sich möglicherweise im Bereich der beweglichen Teile befinden, von der Automatisierung entfernen Die Direktsteuerungen müssen in einer Mindesthöhe von 1,5 m installiert werden und dürfen nicht für die Öffentlichkeit zugänglich sein, und außer wenn das Gerät mit einem Schlüssel betätigt wird, müssen sie in direkter Sicht auf das motorisierte Teil und entfernt von beweglichen Teilen sein.
Die Anzeigen, die nach den geltenden Vorschriften für die Kennzeichnung gefährlicher Bereiche erforderlich sind, anbringen.
Jede Installation muss die Kenndaten der motorisierten Tür oder des Tores gemäß EN 13241-1:2001 oder nachfolgenden Überarbeitungen sichtbar anzeigen
⚡ Am Versorgungsnetz einen allpoligen Schalter oder Trennschalter mit Öffnungsabstand der Kontakte von mindestens 3 mm einbauen; Den Trennschalter auf OFF stellen und alle Pufferbatterien trennen, bevor Reinigungs- oder Wartungsarbeiten durchgeführt werden.

DE

Prüfen, ob sich vor der Elektroanlage ein geeigneter Fehlerstromschutzschalter mit Schwellenwert 0,03 A und Überstromschutz befinden, unter Beachtung der technischen Regeln und der geltenden Normen.
Falls vorgeschrieben, den Antrieb an eine wirksame und den Sicherheitsnormen entsprechende Erdungsanlage ⏚ anschließen.
Eingriffe an den elektronischen Geräten dürfen nur mit antistatischem geerdeten Armschutz vorgenommen werden.
Bei Reparaturen oder Austausch der Produkte dürfen ausschließlich Originalersatzteile verwendet werden.
Der Installateur muss alle Informationen zum automatischen, manuellen und Not-Betrieb des Tors liefern und dem Benutzer der Anlage die Gebrauchsanleitung übergeben.
Vermeiden Sie Arbeiten in der Nähe der Scharniere oder der beweglichen Bauteile. Halten Sie sich während der Bewegung aus dem Aktionsradius der Tür oder des motorisierten Tors fern.
Stellen Sie sich nicht gegen die Bewegung der Tür oder des motorisierten Tors, da dadurch Gefahrensituationen entstehen könnten.
Der Torantrieb darf von Kindern ab 8 Jahren und von Personen mit physisch, sensoriell oder geistig eingeschränkten Fähigkeiten verwendet werden bzw. von Personen ohne ausreichende Erfahrung oder Kenntnis, sofern sie von einer für ihre Sicherheit verantwortlichen Person überwacht oder in den sicheren Gebrauch des Geräts eingewiesen und über alle damit zusammenhängenden Gefahren informiert wurden.
Kinder müssen überwacht werden, um sicherzustellen, dass sie nicht mit dem Gerät spielen oder sich im Aktionsradius der motorisierten Tür oder des Tors aufhalten.
Halten Sie die Fernbedienungen und/oder alle Steuervorrichtungen von Kindern fern, um unbeabsichtigte Betätigungen der Tür oder des motorisierten Tors zu vermeiden.
Die Nichtbeachtung der obigen Vorschriften kann zu Gefahrensituationen führen. Reparaturen oder technische Eingriffe müssen von qualifiziertem Fachpersonal durchgeführt werden.
Die Reinigung und Wartung darf nur von qualifiziertem Fachpersonal durchgeführt werden.
Schalten Sie im Falle einer Betriebsstörung des Produkts den Hauptschalter aus. Versuchen Sie nicht, den Torantrieb selbst zu reparieren, sondern wenden Sie sich an qualifiziertes Fachpersonal.
Die Verpackungsmaterialien (Kunststoff, Polystyrol usw.) müssen sachgemäß entsorgt werden und dürfen nicht in Kinderhände gelangen, da sie eine Gefahrenquelle darstellen können.
Die Verpackungselemente gemäß den geltenden Bestimmungen entsorgen und recyceln.
Diese Anleitung muss aufbewahrt und eventuellen neuen Benutzern der Anlage übergeben werden.

2 Symbole

Im Folgenden zeigen wir die Symbole und ihre Bedeutung, die im Handbuch oder auf den Produktetiketten verwendet werden.

⚠	**Allgemeine Gefahr.** Wichtige Sicherheitsinformationen. Weist auf Vorgänge oder Situationen hin, bei denen das Personal sehr genau aufpassen muss.
ϟ	**Gefahr gefährlicher Spannung.** Weist auf Vorgänge oder Situationen hin, bei denen das Personal sehr genau auf gefährliche Spannungen achten muss.
ℹ	**Nützliche Informationen.** Weist auf nützliche Informationen für die Installation hin.
📖	**Konsultieren der Installations- und Bedienungsanweisungen.** Weist auf die Verpflichtung hin, das Handbuch oder das Originaldokument zu konsultieren, das für die zukünftige Verwendung verfügbar sein muss und in keiner Weise beschädigt werden darf.
⏚	Verbindungsstelle der Erdung.
🌡	Gibt den zulässigen Temperaturbereich an.
~	Wechselstrom (AC)
⎓	Gleichstrom (DC)
🗑	Symbol für die Entsorgung des Produkts gemäß der WEEE-Richtlinie.

3 Produktbeschreibung

MOX MOTION GATES lehnt jede Haftung für Schäden, die durch unsachgemäßen oder nicht bestimmungsgemäßen, den Angaben dieses Handbuchs nicht entsprechenden Gebrauch verursacht werden, ab.

Wir empfehlen die Verwendung von Zubehör, Steuer- und Sicherheitsvorrichtungen von ROGER TECHNOLOGY.

Code	Beschreibung
KIT C40/1000	Deckensektionaltore mit einem maximalen Schub von 1000 N (230V~) mit eingebautem Funkempfänger (Festcode 433,92 MHz).
KIT C40/1000/115	Deckensektionaltore mit einem maximalen Schub von 1000 N (115V~) mit eingebautem Funkempfänger (Festcode 433,92 MHz).

4 Technische Daten

	C40/1000	C40/1000/115
Oberfläche	max. 18 m^2/ 12 m^2 * / 9 m^2 **	max. 18 m^2/ 12 m^2 * / 9 m^2 **
Maximale Türöffnung	Mit 3300 mm Schiene: bis zu 2600 mm mit 4000 mm Schiene: bis zu 3000 mm mit 5000 mm Schiene: bis zu 3600 mm	Mit 3300 mm Schiene: bis zu 2600 mm mit 4000 mm Schiene: bis zu 3000 mm mit 5000 mm Schiene: bis zu 3600 mm
Voeding	220-240V~ 50/60 Hz	115V~ 50/60 Hz
Verbrauch im Standby-Modus	≤ 0.5 W	≤ 0.5 W
Nennleistung	200W	200W
Schubkraft	1000N	1000N
Unterbrechung (S3)	70 / 50 % ***	70 / 50 % ***
Betriebstemperatur	-20°C +50°C	-20°C +50°C
Schalldruck während des Gebrauchs	<70 dB(A)	<70 dB(A)
Steuergeschwindigkeit	20 cm/s	20 cm/s
Schutzgrad	IP40	IP40
Antriebsgewicht	4,2 kg	4,2 kg
Bei der Mechanischen Entriegelung Anzuwendende Kraft	130N	130N

4.1 Produktetikett (Beispiel)

Die technischen Daten in diesem Handbuch ersetzen nicht die auf dem Produktetikett angegebenen.
Das Produktetikett wird durch Öffnen des Freigabegriffs am Motor angebracht (siehe Abbildung).

Etiketten dürfen nicht entfernt, beschädigt, verschmutzt oder verborgen werden.

Die beiden höchstwertigen Ziffern des Parameters **BC** stehen für das Produktionsjahr, die beiden niedrigstwertigen Ziffern für die Produktionswoche. Der Parameter **IN** stellt eine Reihenfolge in Bezug auf das Produktionsjahr dar.

Lesebeispiel:

BC: AASS
AA = Produktionsjahr
SS = Produktionswoche

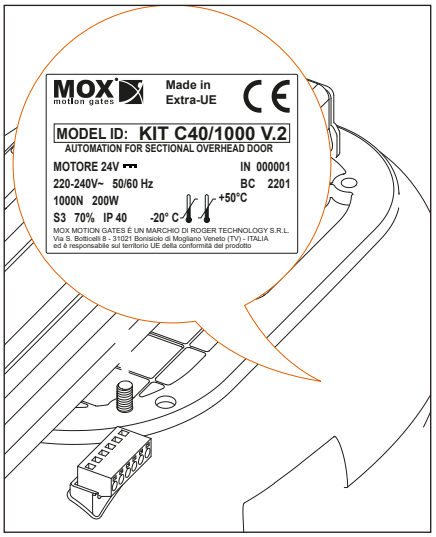

DE

5 Art der Installation

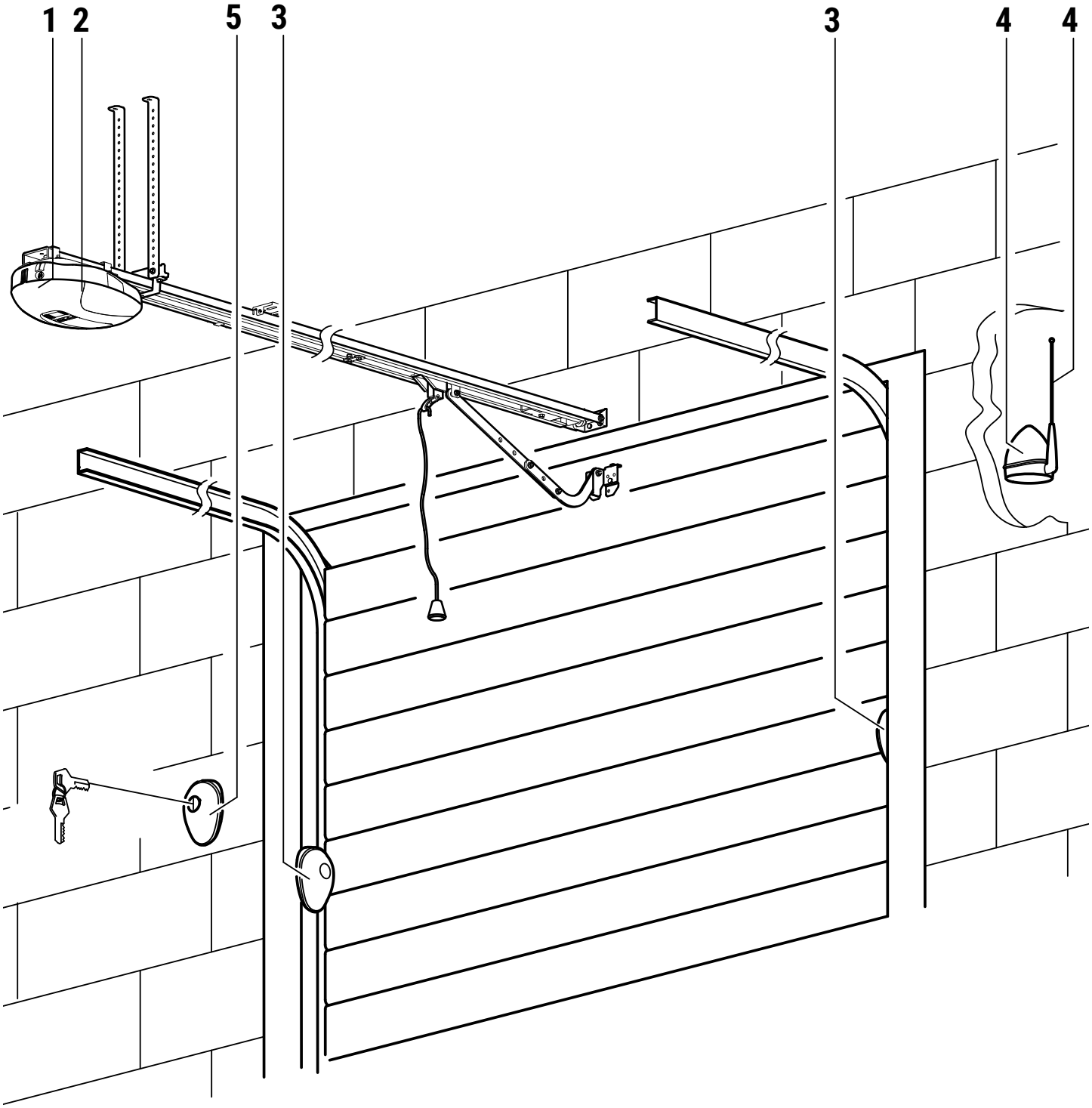

	BESCHREIBUNG		EMPFOHLENE KABEL
1	Automatisierung C40		Kabel mit mit doppelt isolierten Typ H07RN-F 3x1,5 mm²
2	Höflichkeitslicht		
3	Externe Lichtschranke F4ES/F4S - Sender	Stromversorgung 24V⎓	Kabel 3x0,5 mm² (Maximum 20 m)
	Externe Lichtschranke F4ES/F4S - Empfänger		Kabel 5x0,5 mm² (Maximum 20 m)
4	Blinkleuchte FIFTHY/24	Stromversorgung 24V⎓ a LED	Kabel 2x1 mm² (Maximum 10 m)
	Antenne		Kabel 50 Ohm RG58 (Maximum 10 m)
5	Schlüssel-Wählschalter R85/60		Kabel 3x0,5 mm² (Maximum 20 m)
	Numerische Tastatur H85/TTD - H85/TDS	Dekoder Steuerung H85/DEC: Stromversorgung 12⎓ - 24V~/⎓ H85/DEC/2: Stromversorgung 24V~/⎓	Kabel 3x0,5 mm² (Maximum 30 m)

6 Aussenmasse

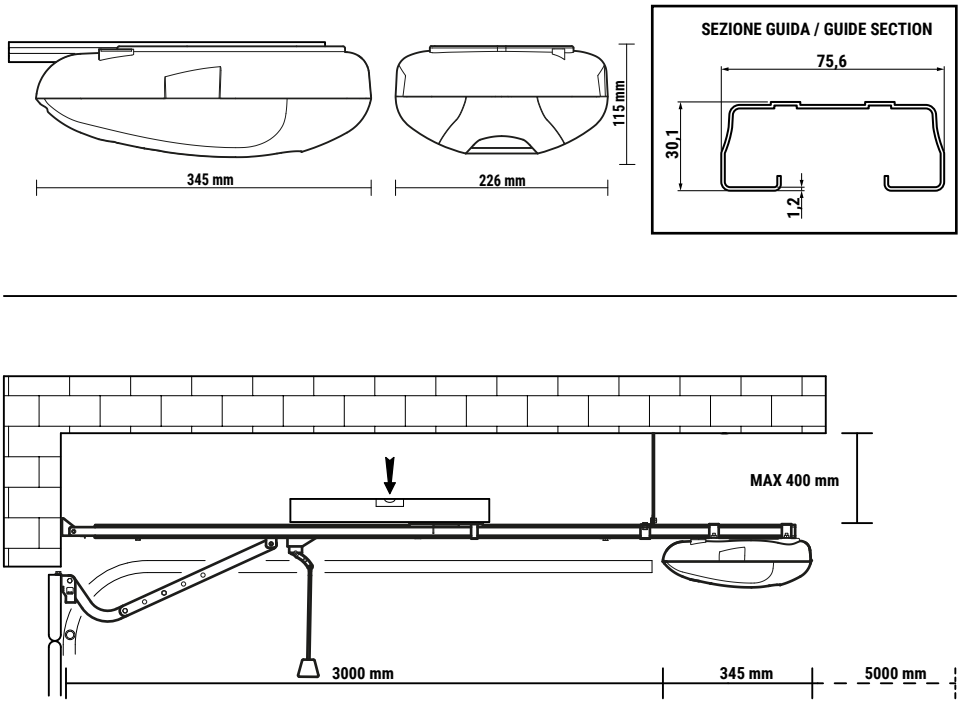

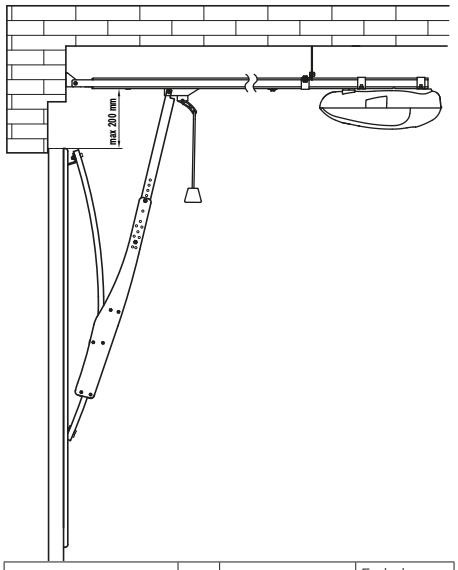

		Überlaufendes - nicht überlaufendes Gegengewicht	Federbelasteter Schwingungsmechanismus
OBERFLÄCHE	**m²**	**12 (*)**	**9 (**)**
HÄUFIGKEIT DER NUTZUNG	**%**	**50 (***)**	**50 (***)**

WARNUNG: Bei der Montage an einem Schwingtor (LT324) ist darauf zu achten, dass das Tor richtig ausbalanciert ist.

7 Vorbereitungskontrollen

VOR DER INSTALLATION DURCHZUFÜHRENDE KONTROLLEN
Sicherstellen, dass die Tür die erforderlichen Voraussetzungen für eine Automatisierung erfüllt:
1- Die Türstruktur ist robust und geeignet.
2- Die Laufrollen und Beschläge müssen in gutem Zustand und gut gefettet sein.
3- Die manuelle Bewegung des Tors läuft den gesamten Fahrweg über ungehindert leicht und regelmäßig
4- Die Tür muss ausbalanciert sein

8 Montage Wagen (fig. 1-2)

Fig.1: Die Halterung der Entsperrung A in den Wagen B einsetzen.
Fig.2: Die Schrauben C festziehen.

9 Montage Motor (fig. 3-4)

Fig.3: Die Motorwelle in den entsprechenden Sitz an der Führung einsetzen.
Fig.4: Die Befestigungsbügel **D** einsetzen und die Muttern **E** festziehen.

10 Führung Union XX/GXXX/HR

ACHTUNG: Lesen Sie dieses Kapitel nur, wenn Sie im Besitz einer zweigeteilten Anleitung sind, deren Code mit **/HR** endet.
Siehe **fig. 5**

11 Installation Führung

A) Den vorderen Bügel **(F)** in der Mitte der Tür in der Mauer **(fig. 6)** befestigen und den Kopf des Schlagbaums mit den mitgelieferten Schrauben festmachen **(fig. 7)**.
B) Die Bügel **(G)** kurz vor dem Motorgehäuse, bei der Stelle für den mechanischen Feststeller befestigen, dabei darauf achten, dass der Antrieb nivelliert befestigt wird **(fig. 8)**.
C) Die Befestigungsbügel an der Decke **(H)** befestigen und ggf. die überschüssigen Teile entfernen **(fig. 8)**.
D) In der Mitte der Tür den Ankerbügel **(I)** befestigen und ihn mithilfe des hierzu vorgesehenen in der Länge einstellbaren krummen Arms mit dem Zubringer verbinden **(fig. 9-10-11-12-13)**.

12 Mechanische Feststellvorrichtung beim Öffnen (fig. 14-15)

MECHANISCHE FESTSTELLVORRICHTUNG BEIM ÖFFNEN (OBLIGATORISCH)

Den manuellen Öffnungsvorgang durchführen und an der gewünschten Stelle den mechanischen Feststeller befestigen, wie in **fig. 14-15** angezeigt, um eine absolute Position zu gewährleisten.

13 Riemenspannung (fig. 16)

Fig.16: Alle sechs Monate die Riemenspannung überprüfen; Wenn nötig die Mutter M8 am Endteil mit einem Schlüssel anziehen, wobei zwischen den Windungen der Feder zur Sicherheit und zur Anpassung ein minimales Spiel (1 mm) gelassen wird.

14 Elektrische Anschlüsse (fig. 17)

Fig.17: Die Anweisungen der montierten elektronischen Zentrale einhalten.

15 Menü Parameter

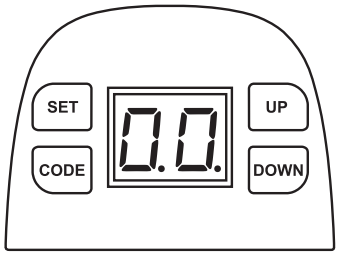

	Vorbereitung
	Den Wagen wie auf der Abbildung blockieren, die Tür von Hand öffnen und schließen und sicherstellen, dass der Wagen mit dem Zubringer verbunden wird.
99 11	Die Versorgung einschalten. Die Serviceleuchte bleibt einige Sekunden lang eingeschaltet, gleichzeitig zeigt die LED die Zahl von 99 bis 11 an. Anschließend geht der Bediener in den Standby-Modus über.
--	Das Display zeigt "--" an.

	Energiesparmodus
P1	SET drücken und solange gedrückt halten, bis "P1" angezeigt wird.
E0	Drücken Sie die UP-Taste neunmal, um „E0" anzuzeigen.
d0 d1 d2	Drücken Sie dann die SET-Taste, um den Energiesparmodus zu aktivieren. Auf dem Display wird „d0-d1-d2" angezeigt: Verwenden Sie die Tasten UP oder DOWN zur Einstellung. „d0" bedeutet, dass der Energiesparmodus nicht aktiviert ist; „d1" bedeutet, dass der Energiesparmodus nach 1 Minute aktiviert wird; „d2" bedeutet, dass der Energiesparmodus nach 10 Minuten aktiviert wird.
⚠	Drücken Sie nach der Einstellung zur Bestätigung die SET-Taste; die Standardanzeige ist „d1". **Hinweis: Um Zubehör wie Fotozellen, Pufferbatterien oder elektronische Schlösser zu installieren, muss das Menü „E0" auf „d0" eingestellt werden, um den Energiesparmodus zu verlassen, bevor sie verwendet werden können.**

	Einstellung der automatischen Öffnung/Schließung
	Achtung! Stellen Sie sicher, dass die Sicherheitsklemme GESCHLOSSEN ist, bevor Sie den Hub programmieren.
P1	SET drücken und solange gedrückt halten, bis "P1" angezeigt wird.
OP	Press SET to show "OP".
OP	UP drücken und gedrückt halten, "OP" blinkt. Die Türöffnung beginnt.
CL	Sobald die Tür die geöffnete Position erreicht hat, sofort UP loslassen und SET drücken. Das Display zeigt "CL" an.
CL	DOWN drücken und gedrückt halten, "CL" blinkt. Sobald die Tür die geschlossene Position erreicht hat, sofort DOWN loslassen und SET drücken.
OP CL	Die Tür wird automatisch geöffnet und geschlossen, um die Kraftanforderungen der Öffnungs- und Schließempfindlichkeit zu erfassen.
--	Zur Bestätigung der beendeten Einstellung zeigt das Display "--" an.

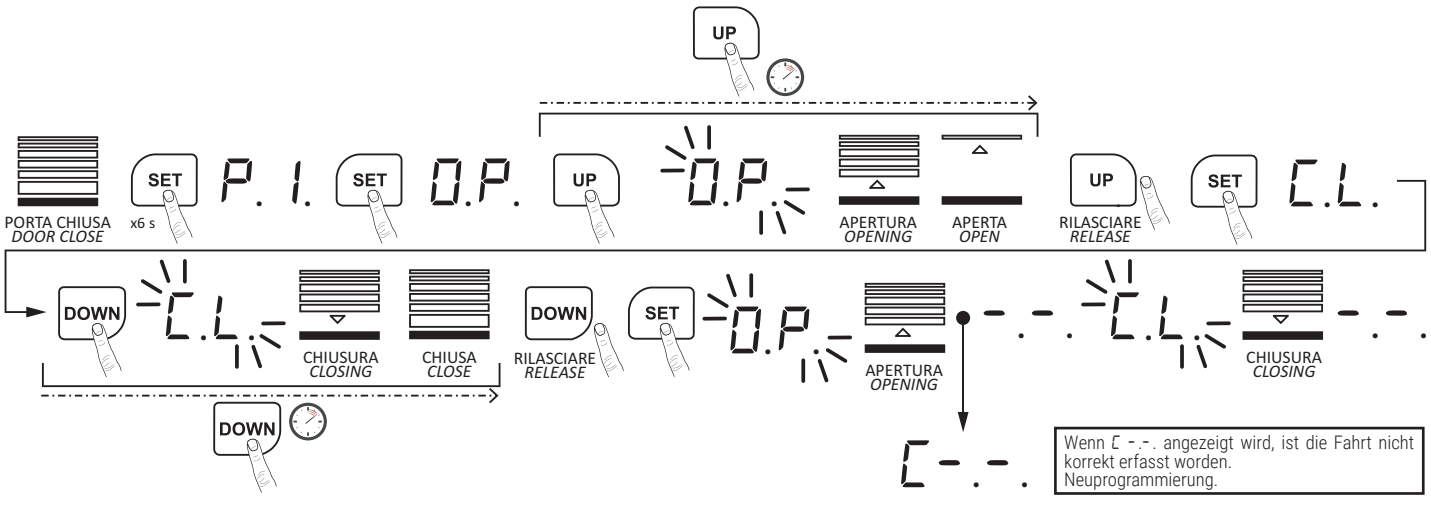

	Sender einsetzen oder ändern
Su	CODE drücken, um "SU" anzuzeigen.
Su	Eine Taste am Sender drücken, SU schaltet sich ab, anschließend dieselbe Taste loslassen und erneut drücken, "SU" blinkt.
--	Zur Anzeige der beendeten Einstellung zeigt das Display "--" an. Die Vorgänge wiederholen, um ein Maximum von 20 verschiedenen Sendern und/oder Tasten zu codieren
Fu	Sobald 20 Codes gespeichert sind, blinkt "FU" oder, um Codierfehlern vorzubeugen, müssen alle gespeicherten Codes gelöscht werden.

DE

dL	CODE Länger als 8 Sekunden gedrückt halten, "dL" blinkt: alle Codes sind nun gelöscht.

ACHTUNG: ZUR AKTIVIERUNG DER UMLUFTFUNKTION (SEITE 27)

SCENARIO 1 - CON RICICLO D'ARIA **ABILITATO**
SCENARIO 1 - WITH AIR RECIRCULATION **ENABLED**

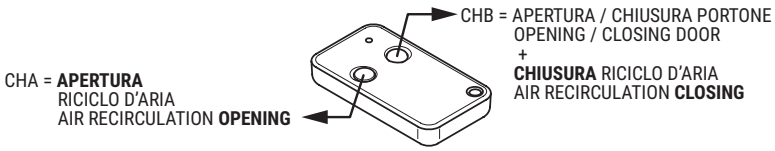

SCENARIO 2 - CON RICICLO D'ARIA **DISABILITATO**
SCENARIO 2 - WITH AIR RECIRCULATION **DISABLED**

	Einstellung der Öffnungskraft
P1	SET drücken und gedrückt halten, das Display zeigt "P1" an.
P5	Viermal UP drücken, um "P5" anzuzeigen.
F9 F1	Erneut SET drücken, um den aktuellen Zustand anzuzeigen. UP drücken, um die Kraft um ein Grad zu steigern oder DOWN drücken, um sie um ein Grad zu mindern. Das Höchstgrad ist "F9", das Mindestgrad "F1". Die Voreinstellung ist "F5".
--	Zur Bestätigung SET drücken. Das Display zeigt "--" an.

	Einstellung der Schließkraft
P1	SET drücken und gedrückt halten, das Display zeigt "P1" an.
P2	Einmal die Taste UP drücken, um "P2" anzuzeigen.
F9 F1	Erneut SET drücken, um den aktuellen Zustand anzuzeigen. UP drücken, um die Kraft um ein Grad zu steigern oder DOWN drücken, um sie um ein Grad zu mindern. Das Höchstgrad ist "F9", das Mindestgrad "F1". Die Voreinstellung ist "F5".
--	Zur Bestätigung SET drücken. Das Display zeigt "--" an.

	Lichtschranken
P1	SET drücken und gedrückt halten, das Display zeigt "P1" an.
P3	Zweimal UP drücken, um "P3" anzuzeigen.
H0 H1	SET drücken, um den aktuellen Zustand anzuzeigen. Einmal UP drücken, "H1" wird angezeigt, das Strahlenbündel ist aktiviert. Einmal DOWN drücken, "H0" wird angezeigt, das Strahlenbündel ist deaktiviert. Zur Bestätigung SET drücken und austreten.
H0	Wenn die Strahlenbündelvorrichtung nicht verwendet wird sicherstellen, dass "H0" angezeigt wird, um die Funktion zu schließen.

	Automatische Schließung ON/OFF
P1	SET drücken und gedrückt halten, das Display zeigt "P1" an.
P4	Dreimal UP drücken, um "P4" anzuzeigen.
b0 b9	SET drücken, um den aktuellen Zustand anzuzeigen. UP drücken, um die automatische Schließzeit zu steigern oder DOWN drücken, um sie zu mindern. Die maximale Zeit ist "b9", die minimale Zeit "b1"; Einstellung "b0" deaktiviert die automatische Wiedereinschaltung. Zur Bestätigung SET drücken.
b0	Die Voreinstellung ist "b0", automatischer Wiederzulauf deaktiviert. Bei einer anderen Einstellung als b0 wird die automatische Wiedereinschaltfunktion aktiviert, wenn die Tür die volle Öffnung erreicht.

	Automatische Wiederschließzeit									
LED	b0	b1	b2	b3	b4	b5	b6	b7	b8	b9
ZEIT (SEK.)	Schließen deaktiviert	10	20	30	40	50	60	90	120	180

Hinweis: Das automatische Schließen funktioniert nicht, wenn die Lichtschranken im Alarmzustand sind, oder nicht installiert und nicht im Parameter P3 (H0) deaktiviert sind

	Automatische Wiedereinschaltung nach Aktivierung der Lichtschranke
P1	SET drücken und gedrückt halten, das Display zeigt "P1" an.
P0	Einmal DOWN drücken, um "P0" anzuzeigen.
00- 10	SET drücken, um den aktuellen Wert anzuzeigen. Drücken Sie UP, um die automatische Wiedereinschaltzeit nach Aktivierung der Fotozelle zu erhöhen oder DOWN, um die Wiedereinschaltzeit nach Aktivierung der Fotozelle zu verringern. Die maximale Zeit ist "10" (Sekunden), die minimale Zeit ist "01" (Sekunden); die Einstellung "00" deaktiviert die automatische Wiedereinschaltung nach Aktivierung der Fotozelle. Zur Bestätigung SET drücken.
00	Die Voreinstellung ist "00", automatischer Wiederzulauf deaktiviert. Bei einer anderen Einstellung als 00 wird die Funktion des automatischen Wiedereinschaltens nach der Aktivierung der Fotozellen aktiviert.

	Krafteinstellung
P1	SET drücken und gedrückt halten, das Display zeigt "P1" an.
P6	Fünfmal UP drücken, um "P6" anzuzeigen.

DE

C0 C1 C2	Erneut SET drücken, um den aktuellen Zustand anzuzeigen. Drücken Sie UP oder DOWN, um zu blättern und die Art der Funktionalität auszuwählen. C0 = Der Befehl STEP BY STEP führt die sequenziellen Funktionen aus: "Öffnen-Stopp-Schließen-Öffnen-.....". Bei vollständig geöffneter Tür erfolgt der automatische Wiedereinzug nur, wenn der Parameter P4 von b0 verschieden ist. C1 = Bei geschlossener Tür öffnet die Aktivierung von STEP BY STEP. Während des Öffnens wird die Aktivierung von STEP BY STEP ignoriert (sie hat keine Wirkung, die Tür wird weiter geöffnet). Wenn die Tür vollständig geöffnet ist, wird die Aktivierung von STEP BY STEP geschlossen. Wenn die Tür vollständig geöffnet ist und die automatische Wiederschließung aktiviert ist (für den Parameter P4 wurde ein anderer Wert als "b0" eingestellt), schließt sich die Tür nach Ablauf der durch den Wert "b1...b9" eingestellten Zeit wieder. Wird während des Schließens der Befehl STEP BY STEP aktiviert, öffnet sich die Tür. Wenn die Tür vollständig geöffnet ist, erfolgt der automatische Wiedereinzug nur, wenn der Parameter P4 von b0 verschieden ist. C2 = Bei geschlossener Tür, Aktivierung von STEP BY STEP öffnet. Während des Öffnens wird die Aktivierung von STEP BY STEP ignoriert (sie hat keine Wirkung, die Tür öffnet weiter). Wenn der automatische Wiederverschluss aktiviert wurde (für Parameter P4 wurde ein anderer Wert als "b0" eingestellt), wird bei vollständig geöffneter Tür durch die Aktivierung von STEP BY STEP die Zählung der Pausenzeit wieder aufgenommen (die Zählung beginnt erneut, als ob die Tür gerade die vollständig geöffnete Position erreicht hätte). Wenn der automatische Wiederverschluss NICHT aktiviert wurde (und daher der Wert "b0" für Parameter P4 eingestellt wurde), hat die Aktivierung von STEP BY STEP bei vollständig geöffneter Tür keine Wirkung: die Tür bleibt geöffnet. ACHTUNG: In diesem Fall bleibt die Tür immer geöffnet. Um diesen Zustand zu vermeiden, denken Sie daran, im Parameter P4 einen anderen Wert als "b0" einzustellen. Wenn der Befehl STEP BY STEP während des Schließens aktiviert wird, öffnet sich die Tür. Wenn die Tür vollständig geöffnet ist, erfolgt der automatische Wiedereinzug nur, wenn der Parameter P4 von b0 verschieden ist.
C0	Zur Bestätigung SET drücken. Die Voreinstellung ist "C0".

	Wartungsalarm
P1	SET drücken und gedrückt halten, das Display zeigt "P1" an.
P7	Sechsmal UP drücken, um "P7" anzuzeigen.
00 05 10 15 ... 45	Erneut SET drücken, um den aktuellen Zustand anzuzeigen. Drücken Sie UP oder DOWN, um zu blättern und die Art der Wartung auszuwählen.

00	05	10	15	...	45
keine aktive Wartung	die Wartung wird bei 5000 Zyklen aktiviert	die Wartung wird bei 10000 Zyklen aktiviert	die Wartung wird bei 15000 Zyklen aktiviert	...	die Wartung wird bei 45000 Zyklen aktiviert

00	Zur Bestätigung SET drücken. Die Voreinstellung ist "00". Wenn die Anzahl der Zyklen erreicht ist, blinken die LED-Leuchten für 2 Minuten.

	Zykluszählung
P1	SET drücken und gedrückt halten, das Display zeigt "P1" an.
P8	Siebenmal UP drücken, um "P8" anzuzeigen.
	Erneut SET drücken, um den aktuellen Zustand anzuzeigen. Drücken Sie UP oder DOWN, um den Motorzykluszähler anzuzeigen: die 6-stellige Zahl wird jeweils zweistellig angezeigt und zwischen einer Zahl und der nächsten bleibt die Anzeige 1 Sekunde lang aus. Beispiel. 10 --> 20 --> 30 = 102030 Motorzyklen
00	Zur Aussteigen SET drücken.

	Aktivierung der minimalen Öffnung für die Umluftzufuhr
	Achtung: Um die Luftrückführung zu aktivieren, speichern Sie die Funktion wie in der Abbildung unten gezeigt
P1	SET drücken und gedrückt halten, das Display zeigt "P1" an.
P9	Achtmal UP drücken, um "P9" anzuzeigen
r0 r1 r2 ... r6	Erneut SET drücken, um den aktuellen Zustand anzuzeigen. Drücken Sie UP oder DOWN, um zu blättern und die Art der Öffnung auszuwählen

r0	r1	r2	r3	r4	r5	r6
deaktiviert	~ 4-5 cm	~ 8-10 cm	~ 12-15 cm	~ 16-19 cm	~ 20-23 cm	~ 24-30 cm

r0	Zur Bestätigung SET drücken. Die Standardeinstellung ist "r0". Das Öffnen für die Umluft wird durch Drücken der ersten Taste (CHA) der Fernbedienung und das Schließen durch Drücken der zweiten Taste (CHB) der Fernbedienung aktiviert.

SCENARIO 1 - CON RICICLO D'ARIA **ABILITATO**
SCENARIO 1 - WITH AIR RECIRCULATION **ENABLED**

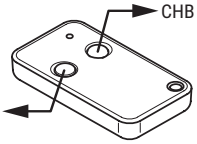

SCENARIO 2 - CON RICICLO D'ARIA **DISABILITATO**
SCENARIO 2 - WITH AIR RECIRCULATION **DISABLED**

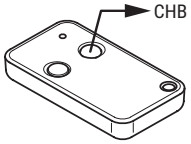

	Annullierung des Rennens
P1	SET drücken und solange gedrückt halten, bis "P1" angezeigt wird.
OP	SET drücken und solange gedrückt halten, bis "OP" angezeigt wird.
CL	SET drücken und solange gedrückt halten, bis "CL" angezeigt wird.
L	SET drücken und solange gedrückt halten, "L" blinkt. Zurücksetzen des Rennens.

DE

16 Meldung von Alarmen und Störungen

PROBLEM	MÖGLICHE URSACHE	MAßNAHME
Die Riemen ist lärmig	Die Riemen ist zu lose	Die Mutter M8 einstellen, indem auf Abb. 15 Bezug genommen wird
Der Motor funktioniert nicht	Die Steckdose ist nicht richtig angeschlossen oder die Sicherung ist defekt	Die Steckdose kontrollieren oder die Sicherung ersetzen
Nach Einstellen der geöffneten und geschlossenen Position funktioniert der Motor nicht	Die Befestigungsschrauben aller Bauteile sind lose oder es bestehen Programmfehler	Die Schrauben festziehen oder die geöffnete und geschlossene Position wiederherstellen
Die Tür schließt nicht	Die Funktion Strahlenbündel der Fotozellen funktioniert	Die Funktion Strahlenbündel annullieren, indem auf das Menü Parameter – Fotozellen Bezug genommen wird
Die Taste an der Wand funktioniert, aber der Sender funktioniert nicht	Kein Lernlauf des Senders oder die Batterie des Senders ist leer	Die Batterie des Senders austauschen
Der Abstand vom Sender ist zu klein	Die Batterie des Senders ist fast leer	Die Batterie des Senders austauschen
ERRORE "E5"	Courtesy STOP geschlossen	Die Höflichkeit STOP ist ein normalerweise geöffnetkontakt
ERRORE "H"	Das Schiffchen, das die Riemenenden verbindet, ist an der motorseitigen Riemenscheibe hängen geblieben. Der Motor macht ein blockierendes Geräusch, wenn er unter Strom steht, läuft aber nicht an	Entfernen Sie den Motor und ziehen Sie das Shuttle auf halber Höhe der Welle zurück. Dann ist es möglich, das Hublernen durchzuführen

17 Regelmäßiger Wartungsplan

Führen Sie die nachstehenden Arbeitsschritte und Überprüfungen alle 6 Monate durch, je nachdem wie oft der Antrieb verwendet wird.

Die Netzstromversorgung und Akkus (falls vorhanden) unterbrechen und den Getriebemotor entriegeln (SIEHE *BEDIENUNGSANLEITUNG*):
- Durch Sichtprüfung sicherstellen, dass das Tür, die Befestigungsbügel und die vorhandene Struktur die notwendige mechanische Festigkeit aufweisen und sich in einwandfreiem Zustand befinden.
- Prüfen Sie von Hand, ob die Tür glatt ist und keine Reibung aufweist.
- Überprüfen Sie den Zustand der Sauberkeit und der Funktion.
- Bei Verschmutzung, Feuchtigkeit, Insekten oder anderen Verunreinigungen trennen Sie das Gerät von der Stromversorgung und reinigen Sie die Platine und das Gehäuse.
- Wenn Sie Oxid auf der Leiterplatte feststellen, sollten Sie diese austauschen.
- Prüfen Sie die Leistungsfähigkeit der Batterien (falls vorhanden).

Die Netzstromversorgung und Akkus (falls vorhanden) wiederherstellen und den Getriebemotor verriegel (SIEHE *BEDIENUNGSANLEITUNG*):
- Die Kraftregulierungen prüfen.
- Den ordnungsgemäßen Betrieb aller Steuerungs- und Sicherheitsfunktionen prüfen.

18 Inbetriebnahme

Der Installateur muss das technische Dokument der Anlage verfassen und mindestens 10 Jahre lang aufbewahren. Es muss den Schaltplan, die Zeichnung und das Foto der Anlage, die Risikoanalyse und die angewandten Lösungen sowie die Konformitätserklärung des Herstellers aller angeschlossenen Geräte, die Bedienungsanleitung aller Geräte und/oder Zubehörteile und den Wartungsplan der Anlage enthalten.
Ein Kennschild mit den Daten der Automatisierung, dem Namen der für die Inbetriebnahme verantwortlichen Person, der Seriennummer und dem Baujahr sowie dem CE-Zeichen am motorisierten Tor oder der Tür befestigen.
Ein Schild und/oder ein Etikett mit den Angaben der Vorgänge zum manuellen Entriegeln der Anlage befestigen.
Die Konformitätserklärung, Anweisungen und Warnungen für den Gebrauch und den Wartungsplan erstellen und dem Endbenutzer zur Verfügung stellen.
Sicherstellen, dass der Endbenutzer den ordnungsgemäßen Betrieb der Anlage, automatisch, manuell und die Notfallfunktion verstanden hat.
Den Endbenutzer über die möglichen Gefahren und Risiken informieren.

19 Entsorgung

Das Produkt muss immer von technisch qualifiziertem Personal mit den geeigneten Verfahren ausgebaut werden.
Dieses Produkt besteht aus verschiedenen Stoffen, von denen einige recycelt werden können.
Informieren Sie sich über die Recycling- oder Entsorgungssysteme, die für diese Produktkategorie von den örtlich gültigen Vorschriften vorgesehen sind.
Dieses Produkt darf nicht zusammen mit dem Haushaltsmüll entsorgt werden.
Für die Entsorgung gelten die gesetzlich vorgesehenen Methoden der Mülltrennung.
Alternativ können Sie das Produkt Ihrem Händler beim Kauf eines neuen, gleichwertigen Produktes zurückgeben. Die nicht ordnungsgemäße Entsorgung dieses Produkts kann schwere Strafen nach sich ziehen. **Achtung!** Bestimmte Teile des Produktes können Schadstoffe oder gefährliche Substanzen enthalten, die sich, falls sie in die Umwelt gelangen, schädlich auf die Umwelt und die Gesundheit der Menschen auswirken können.

20 Zusätzliche Informationen und Kontakte

Alle Rechte bezüglich dieser Veröffentlichung sind ausschließliches Eigentum von MOX MOTION GATES.
MOX MOTION GATES behält sich das Recht vor, eventuelle Änderungen ohne Vorankündigung anzubringen. Kopien, Scannen, Überarbeitungen oder Änderungen sind ohne vorherige schriftliche Zustimmung durch MOX MOTION GATES ausdrücklich verboten.
Diese Bedienungsanleitung und die Gebrauchsanweisungen für den Installateur werden auf Papier geliefert und sind in der Produktverpackung enthalten.
Die digitale Fassung (PDF) und alle eventuellen zukünftigen Aktualisierungen stehen im geschützten Bereich unserer Website www.rogertechnology.it/de/b2b-2 auf der Seite Self Service zur Verfügung.

KUNDENDIENST MOX MOTION GATES:
Aktiv: Montag bis Freitag
Von 8:00 bis 12:00 Uhr und von 13:30 bis 17:30 Uhr
Telefon: +39 041 5937023
E-Mail: service@rogertechnology.it

EINBAUERKLÄRUNG
(Richtlinie 2006/42/CE - Anh. II B)

Der Hersteller: **ROGER TECHNOLOGY - Via Botticelli 8, 31021 Bonisiolo di Mogliano V.to (TV)**
Erklärt, dass die unvollständige Maschine, die für den Einbau in Übereinstimmung mit der entsprechenden Bedienungsanleitung bestimmt ist:

Gerätebeschreibung: Automatisierung für Sektionaltore der Serie C40 mit 24 V⎓, die von der in der Automatisierung integrierten Steuereinheit oder von Pufferbatterien versorgt werden.

Produktcode	Siehe das **MODEL ID**-Feld auf dem Etikett, das dem Produkt zugeordnet ist
Seriennummer:	Siehe das **IN**-Feld auf dem Etikett des Produkts

DE

mit den von den folgenden Gemeinschaftsrichtlinien vorgegebenen Bestimmungen übereinstimmt:

- Richtlinie 2006/42/CE (Maschinenrichtlinie) und die entsprechenden technischen Unterlagen wurden gemäß Anhang VII B derselben Richtlinie erstellt;
- Richtlinie 2014/30/UE (Elektromagnetische Verträglichkeit);
- Richtlinie 2014/35/UE (Niederspannungsrichtlinie);
- Richtlinie 2014/53/UE (Funkgeräte "RED");
- Richtlinie 2011/65/UE (RoHS)

und erklärt weiter, dass alle im Folgenden aufgeführten Normen und/oder technischen Spezifikationen eingehalten werden:

EN 300 220-2 V3.1.1:2017	EN 62479:2010
EN 50663:2017	EN 301 489-1 V2.2.3:2019
EN 301 489-3 V2.1.1:2019	EN 55014-1:2017
EN 55014-2:2015	EN 61000-6-3:2007/A1:2011
EN 61000-6-2:2005	EN IEC 61000-3-2:2019
EN 61000-3-3:2013/A1:2019	EN 60335-1:2012/A2:2019
EN 60335-2-95:2015/A2:2019	EN 60335-2-103:2015
EN 62233:2008	EN 13241:2003/A2:2016
EN 12453:2017	prEN 12635:2015
EN ISO 12100:2010	EN ISO 13849-1:2015

Er erklärt, dass er sich verpflichtet, relevante Informationen über die unvollständige Maschine auf eine entsprechende motivierte Anfrage der nationalen Behörden zu übermitteln. Diese Verpflichtung umfasst die Modalitäten der Übermittlung und lässt die geistigen Eigentumsrechte des Herstellers der unvollständigen Maschine unberührt.
Er erklärt, dass die unvollständige Maschine erst dann in Betrieb genommen werden darf, wenn die endgültige Maschine, in welche sie eingebaut werden soll, den Bestimmungen der Richtlinie 2006/42/EG entspricht.

Ort und Datum der Erklärung	Person, die berechtig ist, die technischen Unterlagen zu erstellen	Firmenbezeichnung und vollständige Anschrift des Herstellers: ROGER TECHNOLOGY S.R.L. Via S.Botticelli, 8 31021 Bonisiolo di Mogliano Veneto Treviso ITALIEN
Bonisiolo di Mogliano Veneto il 03/07/2020	Verantwortlicher Forschung und Entwicklung **(Ing. Dino Cinti)**	Gesetzlicher Vertreter des Unternehmens **(Dino Florian)**

1 Consignes générales de sécurité

ATTENTION : INSTRUCTIONS DE SÉCURITÉ IMPORTANTES
IL EST IMPORTANT POUR LA SÉCURITÉ DES PERSONNES D'OBSERVER CES INSTRUCTIONS.
CONSERVER CES INSTRUCTIONS

Le présent manuel d'installation s'adresse uniquement à un personnel qualifié.
⚠ La non observation des informations contenues dans ce manuel peut causer des graves accidents à des personnes ou des dommages à l'appareil.
MOX MOTION GATES décline toute responsabilité dérivant d'une utilisation impropre ou différente de celle pour laquelle l'installation est destinée et indiquée dans le présent manuel.
L'installation, les raccordements électriques et les réglages doivent être effectués par un personnel qualifié selon les règles de la bonne technique et conformément aux normes en vigueur.
Lire les instructions avec beaucoup d'attention avant d'installer le produit.
Une installation erronée peut être une source de danger.
Avant de commencer l'installation, contrôler l'état du produit : En cas de doutes, ne pas utiliser le produit et s'adresser exclusivement à du personnel professionnel qualifié.
Ne pas installer le produit dans un local ou une atmosphère explosifs : la présence de gaz ou de fumées inflammables constituent un grave danger pour la sécurité.
Avant d'installer la motorisation, apporter toutes les modifications structurelles correspondant à la réalisation de revanches de sécurité et à la protection ou séparation de toutes les zones d'écrasement, de cisaillement, de convoyage et de danger en général.
ATTENTION : vérifier si la structure existante a les conditions nécessaires de robustesse et de stabilité.
MOX MOTION GATES n'est pas responsable du non-respect de la bonne technique de fabrication des châssis à motoriser, de même que des déformations qui pourraient se produire dans l'utilisation.
Les dispositifs de sécurité (photocellules, côtes sensibles, bouton d'arrêt d'urgence, etc.) doivent être installés en tenant compte : des normes et des directives en vigueur, des critères de la bonne technique, du local d'installation, de la logique de fonctionnement du système et des forces produites par la porte ou le portail motorisés.
Les dispositifs de sécurité sont utilisés pour protéger d'éventuelles zones d'écrasement, de cisaillement, de convoyage et de danger en général de la porte motorisée ou du portail motorisé ; il est recommandé à l'installateur de vérifier si les vantaux déplacés n'ont pas des arêtes vives ou pouvant entraîner le risque de cisaillement et/ou de convoyage.
Veillez à éviter tout coincement entre la partie guidée et les parties fixes environnantes en raison du mouvement d'ouverture de la partie guidée.
S'il est nécessaire sur la base de l'analyse des risques, installer des bords sensibles déformables sur la partie mobile.
Il faut remarquer que, comme précisé dans la norme UNI EN 12635, toutes les exigences des normes EN 12604 et EN 12453 doivent être satisfaites et, si nécessaire, même vérifiées.
Les normes européennes EN 12453 et EN 12445 définissent les exigences minimales concernant la sécurité à l'utilisation de portes motorisées. Elles prévoient notamment l'utilisation de la limitation des forces et de dispositifs de sécurité (bords sensibles, barrières immatérielles, fonctionnement à homme mort, etc.) visant à relever la présence de personnes ou objets, de manière à prévenir la collision en toute circonstance.
L'installateur est tenu d'exécuter la mesure des forces d'impact et de sélectionner sur la centrale de commande les valeurs de la vitesse et du couple qui permettent à la porte motorisée de rentrer dans les limites établies par les normes EN 12453 et EN 12445.
MOX MOTION GATES décline toute responsabilité au cas où seraient installés des composants incompatibles pour la sécurité et le bon fonctionnement.
Si la fonction « homme présent » est activée, l'installateur devra se charger de vérifier la distance d'arrêt maximale ou l'utilisation alternative d'un bord déformable en caoutchouc, la vitesse de fermeture de l'embrasure et en général toutes les mesures définies par les normes applicables. En outre, on informe que si le moyen de commande est fixe, il doit être situé dans une position garantissant le contrôle et le fonctionnement de l'automatisme et que le type de commande et d'utilisation satisfont la norme UNI EN 12453, tableau 1 (avec les restrictions suivantes : commande du type A ou B et type d'utilisation 1 ou 2).
En cas d'utiliser la fonction « homme présent », écarter de l'automatisme les personnes qui se trouvent dans le rayon d'action des parties en mouvement ; les commandes directes doivent être installées à une hauteur minimale de 1,5 m et elles ne doivent pas être accessibles au public, en plus, à moins que le dispositif fonctionne avec clé, elles doivent être placées en vue directe de la partie motorisée et éloignées de parties en mouvement.
Appliquer les signalisations prévues par les normes en vigueur pour identifier les zones dangereuses.
Toute installation doit avoir visible l'indication des données d'identification de la porte ou du portail motorisés conformément à la norme EN 13241-1:2001 ou révisions successives.
⚡ Prévoir sur le réseau d'alimentation un interrupteur ou un dispositif de coupure omnipolaire avec distance d'ouverture des contacts égale ou supérieure à 3 mm ; placer le sectionneur sur OFF et débrancher les éventuelles batteries tampon avant de réaliser toute opération de nettoyage ou d'entretien.
Vérifier qu'un disjoncteur différentiel avec un seuil de 0,03 A et une protection contre la surintensité adéquats sont installés en amont de l'installation électrique, selon les règles de la bonne technique et conformément aux normes en vigueur.
Si nécessaire, raccorder l'automatisme à une installation efficace de mise à la terre, exécutée conformément aux normes de sécurité en vigueur.
La manipulation des parties électroniques doit être effectuée en se servant de bracelets conducteurs antistatiques

FR

branchés à l'installation de mise à la terre ⏚.
Pour l'éventuelle réparation ou remplacement des produits, seules des pièces de rechange originales devront être utilisées.
L'installateur doit fournir les informations relatives au fonctionnement automatique, manuel et d'urgence de la porte ou du portail motorisé, et remettre à l'utilisateur de l'installation les consignes d'utilisation.
Éviter de travailler à proximité des charnières ou des organes mécaniques en mouvement. Ne pas entrer dans le rayon d'action de la porte ou du portail motorisés pendant qu'ils sont en mouvement.
Ne pas s'opposer au mouvement de la porte ou du portail motorisés car cela peut créer des situations de danger.
La porte ou le portail motorisés peuvent être utilisés par des enfants de plus de 8 ans et par des personnes ayant des capacités physiques, sensorielles ou mentales réduites ou sans l'expérience ou les connaissances nécessaires, à condition qu'ils soient sous surveillance ou qu'ils aient reçu les instructions concernant l'utilisation en sécurité de l'appareil et la compréhension des dangers inhérents.
Les enfants doivent être surveillés pour éviter qu'il jouent ou restent dans le rayon d'action de la porte ou du portail motorisés.
Tenir hors de la portée des enfants les radiocommandes et/ou tout autre dispositif de commande pour éviter que la porte ou le portail motorisés puissent être actionnés involontairement.
Le non respect de ce qui est susmentionné peut créer des situations de danger.
Toute réparation ou intervention technique doit être réalisée par du personnel qualifié. Le nettoyage et l'entretien doivent être effectués uniquement par du personnel qualifié.
En cas de panne ou de dysfonctionnement du produit, désactiver l'interrupteur d'alimentation en s'abstenant de toute tentative de réparation ou d'intervention directe et contacter uniquement des personnes qualifiées.
Les matériaux qui composent l'emballage (plastique, polystyrène, etc.) ne doivent pas être abandonnés dans la nature ni laissés à la portée des enfants car ils représentent des risques de danger.
Éliminer et recycler les éléments de l'emballage conformément aux dispositions des normes en vigueur.
Conserver ces instructions et les transmettre aux éventuels nouveaux utilisateurs de l'installation.

FR

2 Symboles

Les symboles et leur signification, présents dans le manuel et sur les étiquettes du produit, sont indiqués ci-dessous.

⚠	**Danger général.** Information importante de sécurité. Il signale des opérations ou des situations où le personnel chargé doit faire beaucoup d'attention.
ϟ	**Danger par tension dangereuse.** Il signale des opérations ou des situations où le personnel chargé doit faire beaucoup d'attention à des tensions dangereuses.
ℹ	**Informations utiles.** Il signale des informations utiles pour l'installation.
📖	**Consultation des instructions d'installation et d'utilisation.** Il signale l'obligation de consulter le manuel ou le document d'origine, qui doit être accessible pour des utilisations futures et qui ne doit pas être détérioré.
⏚	Point de branchement de la mise à la terre de protection.
🌡🌡	Il indique la plage de températures admissible.
~	Courant alternatif (AC)
⎓	Courant continu (DC)
🗑	Symbole pour l'élimination du produit conformément à la directive RAEE.

3 Description produit

MOX MOTION GATES décline toute responsabilité dérivant d'une utilisation impropre ou différente de celle pour laquelle l'installation est destinée et indiquée dans le présent manuel.

Il est conseillé d'utiliser les accessoires, les dispositifs de commande et de sécurité ROGER TECHNOLOGY.

Code	Description
KIT C40/1000	Pour portes basculantes sectionnelles avec poussée maximum de 1000 N (230V~) avec récepteur radio 433.92 Mhz à code fixe 433,92 Mhz intégré.
KIT C40/1000/115	Pour portes basculantes sectionnelles avec poussée maximum de 1000 N (115V~) avec récepteur radio 433.92 Mhz à code fixe 433,92 Mhz intégré.

4 Donnees Techniques

	C40/1000	C40/1000/115
Surface	max. 18 m^2/ 12 m^2 * / 9 m^2 **	max. 18 m^2/ 12 m^2 * / 9 m^2 **
Ouverture maximale de la porte	avec guide de 3300 mm : jusqu'à 2600 mm avec guide de 4000 mm : jusqu'à 3000 mm avec guide de 5000 mm : jusqu'à 3600 mm	avec guide de 3300 mm : jusqu'à 2600 mm avec guide de 4000 mm : jusqu'à 3000 mm avec guide de 5000 mm : jusqu'à 3600 mm
Alimentation	220-240V~ 50/60 Hz	115V~ 50/60 Hz
Consommation en stand-by	≤ 0.5 W	≤ 0.5 W
Puissance nominale	200W	200W
Poussée	1000N	1000N
Intermittence (S3)	70 / 50 % ***	70 / 50 % ***
Temperature de service	-20°C +50°C	-20°C +50°C
Pression sonore pendant l'utilisation	<70 dB(A)	<70 dB(A)
Vitesse de manoeuvre	20 cm/s	20 cm/s
Degre de protection	IP40	IP40
Poids operateur	4,2 kg	4,2 kg
Force à appliquer au déverrouillage mécanique	130N	130N

FR

4.1 Etiquette du produit (exemple)

Les données techniques présentées dans ce manuel ne remplacent pas celles indiquées sur l'étiquette du produit.
L'étiquette du produit est apposée sur le moteur en ouvrant la poignée de déverrouillage (voir figure).

Les étiquettes ne doivent pas être enlevées, endommagées, sales ou dissimulées.

Les deux chiffres les plus significatifs du paramètre **BC** représentent l'année de production, les deux chiffres les moins significatifs représentent la semaine de production. Le paramètre **IN** représente une séquence relative à l'année de production.

Exemple de lecture :

BC : AASS
AA = année de production
SS = semaine de production

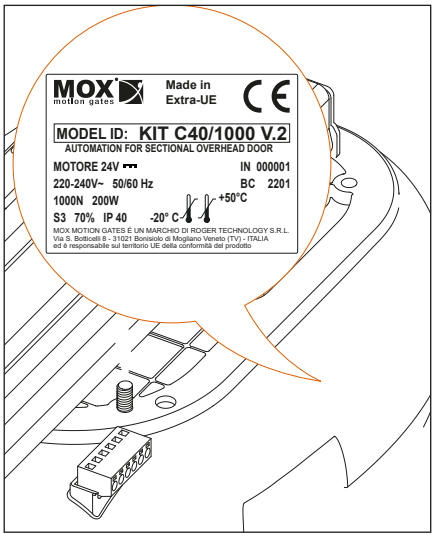

5 Installation type

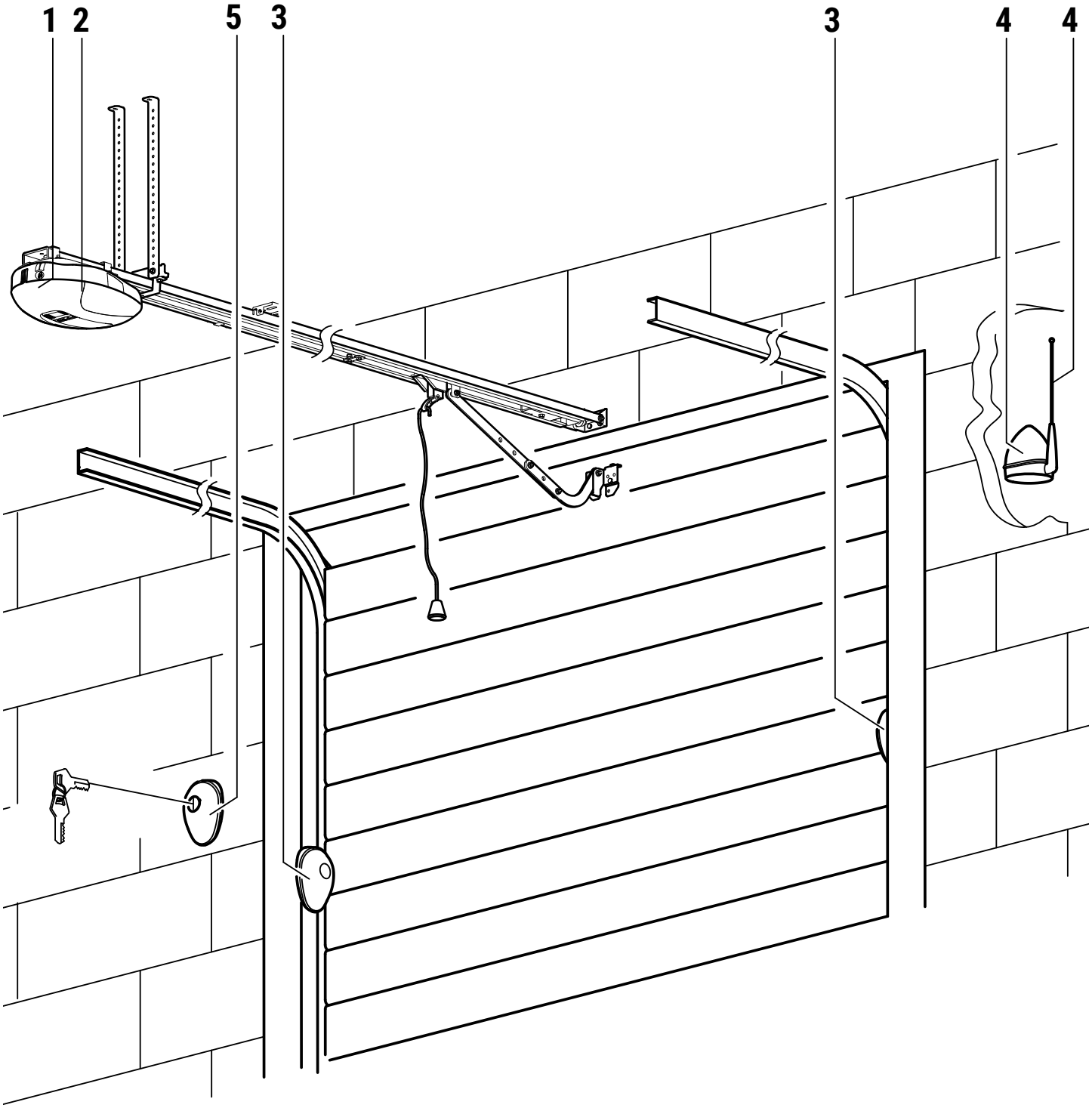

	DESCRIPTION		CÂBLE RECOMMANDÉ
1	Automatisme C40		Câble à double isolation type H07RN-F 3x1,5 mm²
2	Lumière de courtoisie		
3	Cellule photoélectrique externe F4ES/F4S - Émetteurs	Alimentation 24V⎓	Câble 3x0,5 mm² (max 20 m)
	Cellule photoélectrique externe F4ES/F4S - Récepteurs		Câble 5x0,5 mm² (max 20 m)
4	Clignotant FIFTHY/24	Alimentation 24V⎓ a LED	Câble 2x1 mm² (max 10 m)
	Antenne		Câble 50 Ohm RG58 (max 10 m)
5	Selecteur a cle R85/60		Câble 3x0,5 mm² (max 20 m)
	Clavier à code numérique H85/TTD - H85/TDS	Interface DECODER H85/DEC: Alimentation 12⎓ - 24V~/⎓ H85/DEC/2: Alimentation 24V~/⎓	Câble 3x0,5 mm² (max 30 m)

FR

6 Dimensions

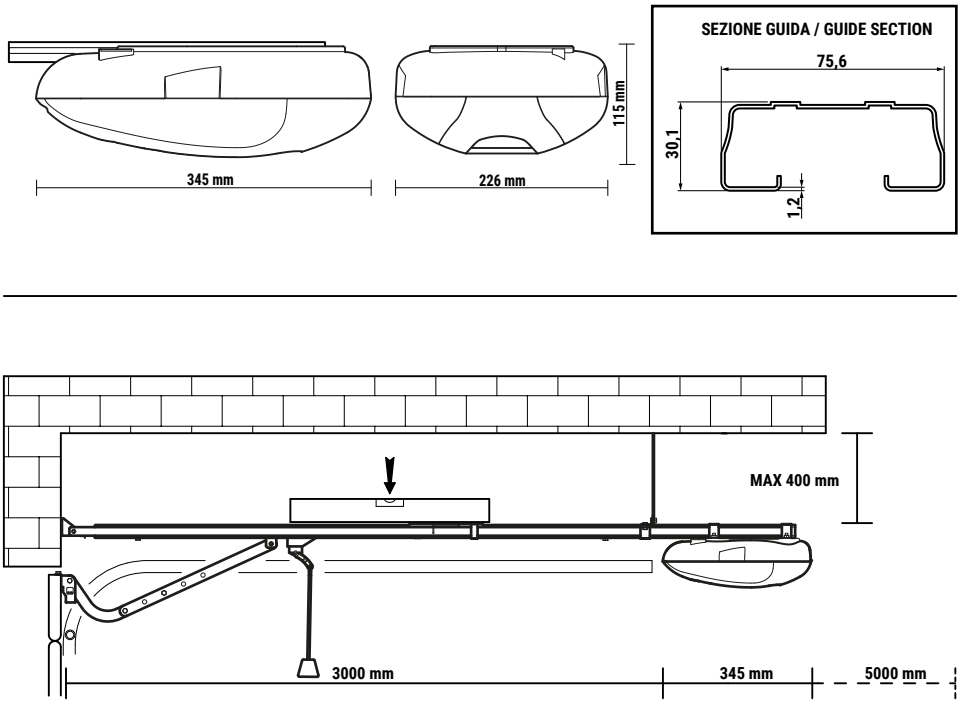

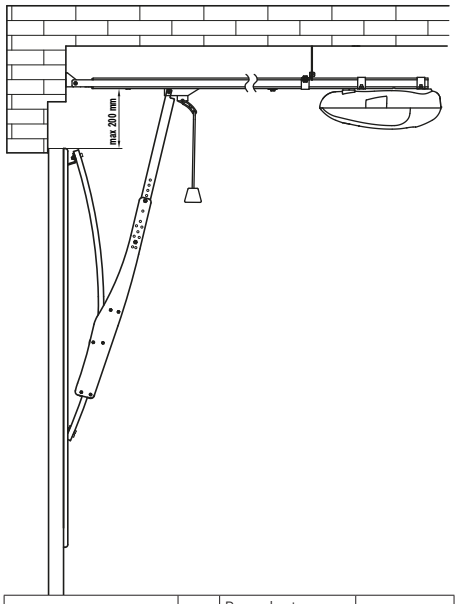

		Basculante en surplomb - contrepoids non surplombant	Basculante à ressort
SURFACE	**m²**	**12 (*)**	**9 (**)**
INTERMITTENCE	**%**	**50 (***)**	**50 (***)**

ATTENZIONE: in caso di montaggio su portone basculante con braccio oscillante (LT324) verificare che la porta sia bilanciata correttamente.

7 Contrôles préliminaires

CONTRÔLES PRÉLIMINAIRES AVANT L'INSTALLATION
S'assurer que la porte possède les caractéristiques requises pour être automatisé:
1- Structure de la porte solide et appropriée.
2- Les poulies et les charnières sont en bon état et bien huilées.
3- Mouvement manuel fluide et régulier sur toute la course sans à-coups
4- La porte doit être équilibrée

8 Montage wagen (fig. 1-2)

Fig. 1 : Insérer le support d'appui du déverrouillage A dans le chariot B.
Fig. 2 : Visser les vis C.

9 Montage motor (fig. 3-4)

Fig. 3 : Insérer l'arbre d'entraînement dans son logement sur le guide.
Fig. 4 : Insérer les étriers de fixation D et visser les écrous E.

10 Unionde rail XX/GXXX/HR (fig. 5)

ATTENTION : consultez ce chapitre uniquement si vous possédez un guide divisé en deux parties dont le code se termine par **/HR**.
Voir **fig. 5**

11 Installation du rail

A) Fixer la bride avant **(F)** au centre de la porte dans le mur **(fig. 6)** et fixer la tête de la barrière avec le vis fournies de série **(fig. 7)**.
B) Fixer les brides **(G)**, à peine avant le corps du moteur, à proximité du point repéré pour la butée mécanique, en faisant attention à la fixation à niveau de l'automatisme **(fig. 8)**.
C) Monter les brides de fixation au plafond **(H)** et éventuellement retirer les parties en excès **(fig. 8)**.
D) Fixer au centre de la porte la bride d'ancrage **(I)** et la raccorder à la navette avec le bras courbe correspondant réglable en longueur **(fig. 9-10-11-12-13)**.

12 Butée mécanique en ouverture (fig 14-15)

BUTÉE MÉCANIQUE EN OUVERTURE (OBLIGATOIRE)
Effectuer la manoeuvre manuelle d'ouverture, fixer la butée mécanique en ouverture à la mesure souhaitée comme indiqué sur la **fig. 14-15** de façon à garantir une position absolue.

13 Tension de la courroie (fig. 16)

Fig. 16 : Vérifier la tension de la courroie tous les six mois vérifier ; si nécessaire, serrer à l'aide d'une clé l'écrou M8 à l'extrémité, en laissant un jeu de sécurité et de compensation minimum entre les spires du ressort (1 mm).

14 Connexions électriques (fig. 17)

Fig. 17 : Suivre les instructions de la centrale électronique installée.

15 Menu paramètres

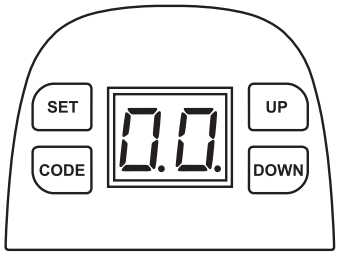

	Préparation
	Maintenir le chariot bloqué comme montré sur la photo, ouvrir et fermer le vantail manuellement et vérifier si le chariot est raccordé à la navette.
99 11	Activer l'alimentation. La lumière de courtoisie reste allumée pendant quelques secondes et simultanément le voyant affiche le numéro de 99 à 11. Ensuite, l'opérateur se met en attente.
--	L'écran affiche « -- ».

	Mode basse consommation
P1	Appuyer sur SET et le maintenir pressé jusqu'à afficher « P1 ».
E0	Appuyez neuf fois sur la touche UP pour afficher « E0 ».
d0 d1 d2	Appuyez ensuite sur le bouton SET pour entrer dans le mode de faible consommation. L'écran affiche « d0-d1-d2 » : utilisez le bouton UP ou DOWN pour régler. « d0 » indique qu'il n'y a pas d'entrée en mode basse consommation ; « d1 » indique l'entrée en mode basse consommation après 1 minute ; « d2 » indique l'entrée en mode basse consommation après 10 minutes.
⚠	Après le réglage, appuyez sur le bouton SET pour confirmer, l'affichage par défaut est « d1 ». **Remarque : Pour installer des accessoires tels que des photocellules, des batteries de secours ou des serrures électroniques, il est nécessaire de régler le menu « E0 » sur « d0 » pour quitter le mode faible consommation avant de pouvoir les utiliser.**

	Réglage d'ouverture et de fermeture automatique
	Attention ! Assurez-vous que le terminal de sécurité est FERMÉ avant de programmer la course
P1	Appuyer sur SET et le maintenir pressé jusqu'à afficher « P1 ».
OP	Appuyer sur SET pour afficher « OP ».
OP	Appuyer sur UP et le maintenir pressé, « OP » clignote. La porte commence à s'ouvrir.
CL	Lorsque la porte a atteint la position d'ouverture, relâcher immédiatement UP et appuyer sur SET. L'écran affiche « CL ».
CL	Appuyer DOWN et le maintenir pressé, « CL » clignote. Lorsque la porte a atteint la position de fermeture, relâcher immédiatement DOWN et appuyer sur SET.
OP CL	La porte s'ouvre et elle se ferme automatiquement pour cartographier les exigences de la force de sensibilité d'ouverture et de fermeture.
--	L'écran affiche « -- » pour confirmer si le réglage est complet.

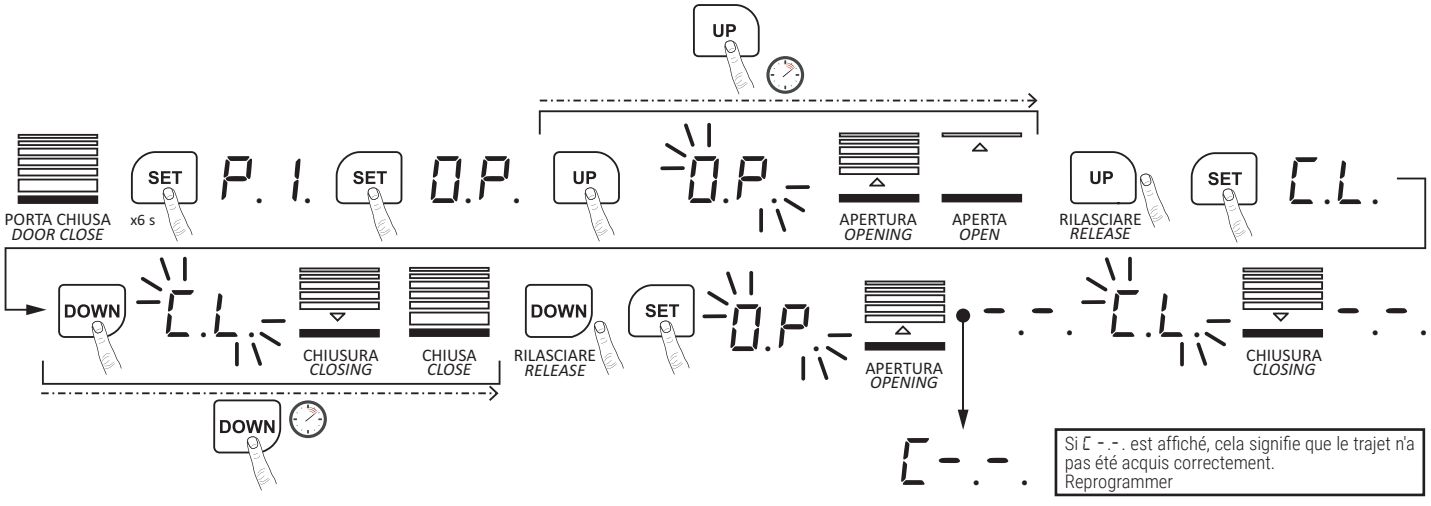

	Monter ou modifier un émetteur
Su	Appuyer sur CODE pour afficher « SU ».
Su	Appuyer sur un bouton de l'émetteur, SU s'éteint, puis relâcher et appuyer à nouveau sur le même bouton, « SU » clignote.
--	L'écran affiche « -- » pour indiquer que le réglage est complet. Répéter les étapes jusqu'à coder un maximum de 20 émetteurs et/ou boutons différents

FR

Fu	Lorsque 20 codes ont été mémorisés « FU » clignote, pour prévenir des erreurs de codage, il faut supprimer tous les codes mémorisés.
dL	Maintenir pressé CODE plus de 8 secondes, « dL » clignote : tous les codes ont été supprimés.

ATTENTION : POUR ACTIVER LA RECIRCULATION DE L'AIR (PAGE 27)

SCENARIO 1 - CON RICICLO D'ARIA **ABILITATO**
SCENARIO 1 - WITH AIR RECIRCULATION **ENABLED**

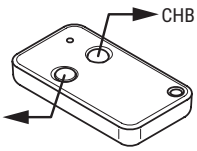

SCENARIO 2 - CON RICICLO D'ARIA **DISABILITATO**
SCENARIO 2 - WITH AIR RECIRCULATION **DISABLED**

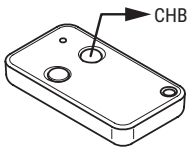

	Réglage de la force d'ouverture
P1	Appuyer sur SET et le maintenir pressé, l'écran affiche « P1 ».
P5	Appuyer quatre fois sur le bouton UP pour afficher « P5 ».
F9 F1	Appuyer à nouveau sur SET pour afficher la situation actuelle. Appuyer sur UP pour augmenter la force d'un degré ou appuyer sur DOWN pour diminuer d'un degré. Le degré maximum est « F9 », le minimum est « F1 ». Le réglage prédéfini est « F5 ».
--	Appuyer sur SET pour confirmer. L'écran affiche « -- ».

	Réglage de la force de fermeture
P1	Appuyer sur SET et le maintenir pressé, l'écran affiche « P1 ».
P2	Appuyer une fois sur le bouton UP pour afficher « P2 ».
F9 F1	Appuyer à nouveau sur SET pour afficher la situation actuelle. Appuyer sur UP pour augmenter la force d'un degré ou appuyer sur DOWN pour diminuer d'un degré. Le degré maximum est « F9 », le minimum est « F1 ». Le réglage prédéfini est « F5 ».
--	Appuyer sur SET pour confirmer. L'écran affiche « -- ».

	Photocellules
P1	Appuyer sur SET et le maintenir pressé, l'écran affiche « P1 ».
P3	Appuyer deux fois sur UP pour afficher « P3 ».
H0 H1	Appuyer sur SET pour afficher la situation actuelle. Appuyer sur UP une fois et « H1 » est affiché, le faisceau des photocellules est activé. Appuyer sur DOWN une fois et « H0 » est affiché, le faisceau des photocellules est désactivé. Appuyer sur SET pour confirmer et sortir.
H0	Si le dispositif de faisceau de photocellule n'est pas utilisé, vérifier si « H0 » est affiché, pour fermer la fonction.

	Fermeture automatique ON/OFF
P1	Appuyer sur SET et le maintenir pressé, l'écran affiche « P1 ».
P4	Appuyer trois fois sur UP pour afficher « P4 ».
b0 b9	Appuyer sur SET pour afficher la situation actuelle. Appuyer sur UP pour augmenter le temps de fermeture automatique ou sur DOWN pour le diminuer. Le temps maximum est « b9 », le minimum est « b1 »; le paramètre « b0 » désactive la refermeture automatique. Appuyer sur SET pour confirmer.
b0	LLe réglage prédéfini est « b0 », la refermeture automatique est désactivée. Avec un réglage autre que « b0 », la fonction de refermeture automatique est activée lorsque la porte atteint l'ouverture complète.

	Temps de refermeture automatique									
LED	b0	b1	b2	b3	b4	b5	b6	b7	b8	b9
TEMPS (SEC.)	Verrouillage désactivé	10	20	30	40	50	60	90	120	180

Remarque : La fermeture automatique ne fonctionne pas si les cellules photoélectriques sont en alarme, ou si elles ne sont pas installées et ne sont pas désactivées dans le paramètre P3 (H0)

	Refermeture automatique après activation de la cellule photoélectrique
P1	Appuyer sur SET et le maintenir pressé, l'écran affiche « P1 ».
P0	Appuyer une fois sur DOWN pour afficher « P0 ».
00- 10	Appuyez sur SET pour afficher la valeur actuelle. Appuyez sur UP pour augmenter le temps de refermeture automatique après l'activation de la cellule photoélectrique ou appuyez sur DOWN pour réduire le temps de refermeture après l'activation de la cellule photoélectrique. Le temps maximum est de « 10 » (secondes), le minimum est de « 01 » (secondes) ; le réglage « 00 » désactive la refermeture automatique après l'activation de la cellule photoélectrique. Appuyer sur SET pour confirmer.
00	Le réglage par défaut est « 00 », c'est-à-dire que la refermeture automatique est désactivée. Avec un réglage différent de « 00 », la fonction de refermeture automatique est activée après l'activation des photocellules.

	Fonction de copropriété
P1	Appuyer sur SET et le maintenir pressé, l'écran affiche « P1 ».
P6	Appuyer cinq fois sur le bouton UP pour afficher « P6 ».

FR

C0 C1 C2	Appuyer à nouveau sur SET pour afficher la situation actuelle. Appuyez sur les touches UP ou DOWN pour faire défiler et choisir le type de fonctionnalité. C0 = La commande STEP BY STEP exécute les fonctions séquentielles : "open-stop-close-open-.....". Lorsque la porte est complètement ouverte, la refermeture automatique ne se produit que si le paramètre P4 est différent de b0. C1 = Lorsque la porte est fermée, l'activation de la commande STEP BY STEP ouvre. Pendant l'ouverture, l'activation de STEP BY STEP est ignorée (elle n'a aucun effet, la porte continue à s'ouvrir). Lorsque la porte est complètement ouverte, l'activation de STEP BY STEP se ferme. Si la porte est entièrement ouverte et que la refermeture automatique est activée (une valeur différente de "b0" a été définie pour le paramètre P4), la porte se referme après l'écoulement du temps défini par la valeur "b 1...b9". Si la commande STEP BY STEP est activée pendant la fermeture, la porte s'ouvre. Lorsque la porte est complètement ouverte, la refermeture automatique ne se produit que si le paramètre P4 est différent de b0. C2 = Lorsque la porte est fermée, l'activation de la commande STEP BY STEP ouvre. Pendant l'ouverture, l'activation de STEP BY STEP est ignorée (elle n'a aucun effet, la porte continue à s'ouvrir). Si la refermeture automatique a été activée (une valeur différente de "b0" a été définie pour le paramètre P4), avec la porte complètement ouverte, l'activation de STEP BY STEP rétablit le comptage du temps de pause (il recommence à compter comme si la porte venait d'atteindre la position d'ouverture complète). Si la refermeture automatique n'a PAS été activée (et donc que la valeur "b0" a été définie pour le paramètre P4), avec la porte complètement ouverte, l'activation de STEP BY STEP n'a aucun effet : la porte reste ouverte. ATTENTION : dans ce cas, la porte reste toujours ouverte, donc pour éviter cette condition, n'oubliez pas de définir une valeur différente de "b0" dans le paramètre P4. Si la commande STEP BY STEP est activée pendant la fermeture, la porte s'ouvre. Lorsque la porte est complètement ouverte, la refermeture automatique ne se produit que si le paramètre P4 est différent de b0.
C0	Appuyer sur SET pour confirmer. Le réglage prédéfini est « C0 ».

	Alarme de maintenance
P 1	Appuyer sur SET et le maintenir pressé, l'écran affiche « P 1 ».
P7	Appuyer six fois sur le bouton UP pour afficher « P7 ».
00 05 10 15 ... 45	Appuyer à nouveau sur SET pour afficher la situation actuelle. Appuyez sur UP ou DOWN pour faire défiler et choisir le type de maintenance.

00	05	10	15	...	45
pas de maintenance active	la maintenance est activée à 5000 cycles	la maintenance est activée à 10000 cycles	la maintenance est activée à 15000 cycles	...	la maintenance est activée à 45000 cycles

00	Appuyer sur SET pour confirmer. Le réglage prédéfini est « 00 ». Lorsque le nombre de cycles est atteint, les voyants LED clignotent pendant 2 min.

	Comptage de cycles
P 1	Appuyer sur SET et le maintenir pressé, l'écran affiche « P 1 ».
P8	Appuyer sept fois sur le bouton UP pour afficher « P8 ».
	Appuyer à nouveau sur SET pour afficher la situation actuelle. Appuyez sur UP ou DOWN pour afficher le compteur de cycles du moteur : le nombre à 6 chiffres est affiché deux chiffres à la fois et entre un chiffre et le suivant, l'affichage reste éteint pendant 1 seconde. Ex. 10 --> 20 --> 30 = 102030 cycles moteur
00	Appuyer sur SET pour sortir.

	Activation de l'ouverture minimale pour la recirculation de l'air
	Attention : pour activer le recyclage de l'air, mémorisez la fonction comme indiqué dans l'image ci-dessous
P 1	Appuyer sur SET et le maintenir pressé, l'écran affiche « P 1 ».
P9	Appuyer huit fois sur le bouton UP pour afficher « P9 ».
r0 r 1 r2 ... r6	Appuyer à nouveau sur SET pour afficher la situation actuelle. Appuyez sur UP ou DOWN pour faire défiler et choisir le type d'ouverture.

r0	r 1	r2	r3	r4	r5	r6
désactivé	~ 4-5 cm	~ 8-10 cm	~ 12-15 cm	~ 16-19 cm	~ 20-23 cm	~ 24-30 cm

r0	Appuyer sur SET pour confirmer. Le réglage prédéfini est « r0 ». L'ouverture pour la recirculation de l'air est activée en appuyant sur le premier bouton (CHA) de la télécommande et la fermeture en appuyant sur le second bouton (CHB) de la télécommande.

SCENARIO 1 - CON RICICLO D'ARIA **ABILITATO**
SCENARIO 1 - WITH AIR RECIRCULATION **ENABLED**

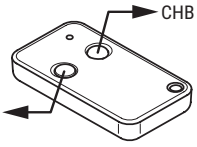

SCENARIO 2 - CON RICICLO D'ARIA **DISABILITATO**
SCENARIO 2 - WITH AIR RECIRCULATION **DISABLED**

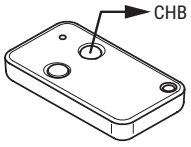

	Résiliation de la course
P 1	Appuyer sur SET et le maintenir pressé jusqu'à afficher « P 1 ».
OP	Appuyer sur SET et le maintenir pressé jusqu'à afficher « OP ».
CL	Appuyer sur SET et le maintenir pressé jusqu'à afficher « CL ».
L	Appuyer sur SET et le maintenir pressé, « L » flashes. Réinitialisation de la course.

FR

16 Signalisations alarmes et anomalies

DÉFAUTS	CAUSE PROBABLE	ACTION CORRECTIVE
La courroie fait du bruit	La courroie est trop lâche	Régler l'écrou M8 en se référant à la fig. 15
Le moteur ne fonctionne pas	La prise n'est pas branchée correctement ou le fusible est défectueux	Contrôler la prise ou remplacer le fusible
Après avoir réglé la position d'ouverture et de fermeture, le moteur ne fonctionne pas	Les vis de fixation de tous les composants sont en vrac ou il y a des erreurs de programme	Serrer les vis ou rétablir la position d'ouverture et de fermeture
La porte ne se ferme pas	La fonction faisceau des photocellules ne fonctionne pas	Annuler la fonction faisceau des photocellules en se référant au menu Paramètres – Photocellules
Le bouton mural fonctionne correctement mais l'émetteur ne fonctionne pas	Aucun apprentissage de l'émetteur ou batterie de l'émetteur déchargée	Remplacer la batterie de l'émetteur
La distance de l'émetteur est trop courte	La batterie de l'émetteur est presque déchargée	Remplacer la batterie de l'émetteur
ERREUR "E5"	Courtesy STOP fermé	Le STOP de courtoisie est un contact normalement ouvert
ERREUR "H"	La navette reliant les extrémités des courroies est prise sur la poulie côté moteur. Le moteur fait un bruit de blocage lorsqu'il est sous tension mais ne démarre pas	Retirez le moteur et rentrez la navette à mi-hauteur de l'arbre. Il sera alors possible d'effectuer l'apprentissage de la course

17 Plan d'entretien ordinaire

Effectuer les opérations et les vérifications suivantes tous les 6 mois, selon l'intensité d'utilisation de l'automatisme.

Couper l'alimentation de réseau et des batteries (le cas échéant) et déverrouiller le motoréducteur (VOIR manuel d'utilisation) :
- Contrôler visuellement si la porte, les brides de fixation et la structure existante ont la robustesse mécanique nécessaire et s'ils sont en bon état.
- Vérifiez manuellement que la porte est lisse et sans frottement.
- Vérifiez l'état de propreté et le fonctionnement.
- En cas de saleté, d'humidité, d'insectes ou d'autres contaminations, débranchez l'alimentation électrique et nettoyez la carte de circuit imprimé et le boîtier.
- Si vous remarquez de l'oxyde sur la carte de circuit imprimé, envisagez de la remplacer.
- Vérifiez l'efficacité des batteries (si elles sont installées).

Rétablir l'alimentation de réseau et des batteries (le cas échéant) et verrouiller le motoréducteur (VOIR manuel d'utilisation) :
- Vérifier les réglages de force.
- Contrôler le bon fonctionnement de toutes les fonctions de commande et de sécurité.

FR

18 Mise en marche

L'installateur doit rédiger et conserver pendant au moins 10 ans le pour de l'installation, qui devra contenir le schéma électrique, le dessin et la photo de l'installation, l'analyse des risques et les solutions adoptées, la déclaration de conformité du fabricant de tous les dispositif branchés, le manuel d'instructions de chaque dispositif et/ou accessoire et le plan d'entretien de l'installation.
Fixer sur le portail ou la porte motorisée une plaque indiquant les données de l'automatisme,le nom du responsable de la mise en service, le numéro de série et l'année de construction, de même que le marquage CE.
Fixer une plaque et/ou une étiquette avec les indications des opérations pour débloquer manuellement l'installation.
Réaliser et livrer à l'utilisateur final la déclaration de conformité, les instructions et les avertissements d'utilisation et le plan d'entretien.
Vérifier si l'utilisateur final a compris le bon fonctionnement de l'installation, en mode automatique, manuel et d'urgence.
Informer l'utilisateur final sur les dangers et les risques éventuellement présents.

19 Élimination

Le produit doit toujours être désinstallé par des techniciens qualifiés selon les procédures adaptées.
Ce produit est constitué de différents types de matériaux, certains peuvent être recyclés, d'autres doivent être triés à travers des systèmes de recyclage ou d'élimination prévus par les législations locales pour cette catégorie de produit.
Il est interdit de jeter ce produit dans les déchets ménagers.
Effectuer le "tri" pour l'élimination suivant les méthodes prévues par les législations locales ; ou ramener le produit au vendeur au moment de l'achat d'un nouveau produit équivalent.
Des législations locales peuvent prévoir de lourdes sanctions en cas d'élimination abusive de ce produit.
Attention ! certaines parties du produit peuvent contenir des substances polluantes ou dangereuses, si elles sont dispersées elles peuvent avoir des effets toxiques sur l'environnement et la santé.

20 Informations complémentaires et contacts

Tous les droits relatifs à la présente publication appartiennent exclusivement à MOX MOTION GATES.
ROGER TECHNOLOGY se réserve le droit d'apporter des modifications sans préavis. Toute copie, reproduction, retouche ou modification est expressément interdite sans l'autorisation écrite préalable de MOX MOTION GATES.

Le présent manuel d'instructions et les consignes d'utilisation pour l'installateur sont fournies en format papier dans l'emballage du produit.
Le format numérique (PDF) et toutes les éventuelles mises à jours futures sont disponibles dans l'espace réservé de notre site internet www.rogertechnology.it/fr/b2b-2 dans la section Self Service.

SERVICE CLIENTS MOX MOTION GATES:
ouvert : du lundi au vendredi
de 8h à 12h - de 13h30 à 17h30
Téléphone : +39 041 5937023
E-mail : service@rogertechnology.it

DÉCLARATION D'INCORPORATION

(Directive 2006/42/CE - All. II B)

Le fabricant : **ROGER TECHNOLOGY - Via Botticelli 8, 31021 Bonisiolo di Mogliano V.to (TV)**
Déclare que la quasi-machine destinée à être incorporée conformément au manuel d'instructions correspondant :

Description de l'appareil : Automatisme pour portes sectionnelles basculantes Série C40 à 24 V⎓, alimenté par l'unité de contrôle intégrée à l'automatisme lui-même ou par des batteries de secours.

Code produit	Voir le champ **MODEL ID** sur l'étiquette appliquée au produit
Numéro de série :	Voir le champ **IN** sur l'étiquette appliquée au produit

est conforme aux dispositions établies par les directives communautaires suivantes :

- Directive 2006/42/CE (directive Machines) et la documentation technique pertinente a été remplie conformément à l'annexe VII B de la même directive ;
- Directive 2014/30/UE (compatibilité électromagnétique) ;
- Directive 2014/35/UE (basse tension) ;
- Directive 2014/53/UE (appareils Radio « RED »);
- Directive 2011/65/UE (RoHS)

et déclare en outre que les normes et/ou spécifications techniques suivantes ont été appliquées :

EN 300 220-2 V3.1.1:2017
EN 50663:2017
EN 301 489-3 V2.1.1:2019
EN 55014-2:2015
EN 61000-6-2:2005
EN 61000-3-3:2013/A1:2019
EN 60335-2-95:2015/A2:2019
EN 62233:2008
EN 12453:2017
EN ISO 12100:2010
EN 62479:2010
EN 301 489-1 V2.2.3:2019
EN 55014-1:2017
EN 61000-6-3:2007/A1:2011
EN IEC 61000-3-2:2019
EN 60335-1:2012/A2:2019
EN 60335-2-103:2015
EN 13241:2003/A2:2016
prEN 12635:2015
EN ISO 13849-1:2015

Déclare s'engager à transmettre, en réponse à une demande convenablement motivée des autorités nationales, des informations pertinentes sur la quasi-machine. L'engagement comprend les procédures de transmission et il n'affecte pas les droits de propriété intellectuelle du fabricant de la quasi-machine.
Déclare que la quasi-machine ne doit pas être mise en service jusqu'à ce que la machine finale, où elle doit être incorporée, ne soit pas déclarée conforme aux dispositions de la directive 2006/42/CE.

Lieu et date de la déclaration	Personne autorisée à constituer la documentation technique	Raison sociale et adresse complète du fabricant : ROGER TECHNOLOGY S.R.L. Via S.Botticelli, 8 31021 Bonisiolo di Mogliano Veneto Treviso ITALIE
Bonisiolo di Mogliano Veneto il 03/07/2020	Responsable de recherche et développement	Représentant légal de la société
	(Ing. Dino Cinti)	**(Dino Florian)**

FR

1 Advertencias generales

¡ATENCIÓN! INSTRUCCIONES DE SEGURIDAD IMPORTANTES
ES IMPORTANTE PARA LA SEGURIDAD DE LAS PERSONAS RESPETAR ESTAS INSTRUCCIONES
CONSERVAR ESTAS INSTRUCCIONES

Este manual de instalación está dirigido exclusivamente a personal cualificado.
⚠ El incumplimiento de las indicaciones contenidas en este manual puede ocasionar graves lesiones personales o daños al equipo.
MOX MOTION GATES declina cualquier responsabilidad que deriva de un uso inoportuno o distinto al que se ha destinado e indicado en el presente manual.
La instalación, las conexiones eléctricas y las regulaciones deben ser efectuadas por personal cualificado aplicando las buenas prácticas y respetando la normativa vigente.
Leer detenidamente las instrucciones antes de comenzar la instalación del producto.
Una instalación errónea puede ser fuente de peligro.
Antes de empezar la instalación, comprobar si el producto se encuentra en perfectas condiciones: en caso de dudas, no utilizar el producto y dirigirse al personal profesionalmente cualificado.
No instalar el producto en ambientes y atmósferas explosivos: la presencia de gases o de humos inflamables constituyen un grave peligro para la seguridad.
Antes de instalar la motorización, realizar todas las modificaciones estructurales relativas a los laterales de seguridad y a la protección o delimitación de todas las zonas sujetas a aplastamientos, cizallamientos, arrastre o cualquier peligro en general.
¡ATENCIÓN!: asegurarse de que la estructura existente sea lo suficientemente robusta y estable.
MOX MOTION GATES no asume ninguna responsabilidad por el incumplimiento de las buenas prácticas en la construcción de dispositivos a motorizar, ni por las deformaciones producidas por el uso.
Los dispositivos de seguridad (fotocélulas, laterales sensibles, paradas de emergencia, etc.) se deben instalar teniendo presente: las normativas y las directivas vigentes, los criterios de buenas prácticas, el ambiente de instalación, la lógica de funcionamiento del sistema y las fuerzas que ejercen la puerta o cancela motorizadas.
Los dispositivos de seguridad deben proteger las posibles zonas de aplastamiento, cizallamiento, arrastre y peligros en general, de la puerta o cancela motorizadas; el instalador debe controlar y asegurarse que las hojas que se desplazan no tengan aristas filosas o puedan provocar cizallamientos y/o arrastre.
Asegúrese de que se evita el atrapamiento entre la parte guiada y las partes fijas circundantes debido al movimiento de apertura de la parte guiada.
Si del análisis de los riesgos surge la necesidad, instalar bordes sensibles deformables en la parte móvil.
Tener presente que, tal como se ha especificado en la norma UNI EN 12635, se deben respetar y controlar si es necesario todos los requisitos de las normas EN 12604 y EN 12453.
Las normas europeas EN 12453 y EN 12445 establecen los requisitos mínimos concernientes a la seguridad en el uso de puertas y cancelas automáticas. En especial, establecen el uso de la limitación de las fuerzas y de los dispositivos de seguridad (plataformas sensibles, barreras inmateriales, funcionamiento con hombre presente, etc.) para detectar la presencia de personas o cosas que impidan su impacto en cualquier circunstancia.
El instalador debe medir las fuerzas de impacto y seleccionar en la central de mando los valores de velocidad y par para que la puerta o cancela monitorizadas respeten los límites establecidos por las normas EN 12453 y EN 12445.
MOX MOTION GATES no asume ninguna responsabilizad en caso de instalar componentes incompatibles que afecten la seguridad y el buen funcionamiento de la máquina.
Si está activa la función de hombre presente, el instalador deberá establecer la distancia máxima de parada o el uso alternativo de un borde deformable de goma, la velocidad de cierre de la barrera y en general, todas las medidas definidas por las normas de aplicación. Se informa además, que si se utiliza un medio de mando fijo, se lo debe colocar en una posición que garantice el control y el funcionamiento del automatismo y que tanto el tipo de mando como el tipo de uso, deben respetar la norma UNI EN 12453 parte 1 (con las siguientes restricciones: mando de tipo A o B y tipo de uso 1 o 2).
Si se utiliza la función de hombre presente, alejar del automatismo las personas que se encuentren en el radio de acción de las partes en movimiento; instalar los mandos directos a una altura mínima de 1,5 m en una zona no accesible al público, además, excepto si el dispositivo está bajo llave, su colocación debe permitir la vista directa de la parte motorizada y estar alejada de las partes en movimiento.
Aplicar las señalizaciones previstas por las normas vigentes para identificar las zonas peligrosas.
Cada instalación debe tener a la vista las características de la puerta o cancela motorizadas, conforme a la norma EN 13241-1:2001 y siguientes modificaciones.
⚡ Montar un interruptor o seccionador omnipolar en la red de alimentación eléctrica con distancia de apertura de los contactos igual o superior a 3 mm; colocar el seccionador en la posición de OFF y desconectar las eventuales baterías tampón, antes de iniciar cualquier operación de limpieza o mantenimiento.
Comprobar que línea arriba de la instalación eléctrica haya un interruptor diferencial con un umbral de 0,03 y una protección de sobrecorriente adecuados, de conformidad con las prácticas de la buena técnica y las normativas vigentes.
Cuando sea necesario, conectar el automatismo a una instalación de puesta a tierra eficiente, realizada según las

ES

normativas vigentes en materia de seguridad.
Manipular las partes electrónicas con brazaletes conductivos antiestáticos conectados a tierra.
Utilizar solo recambios originales para la reparación o la sustitución de los productos.
El instalador debe facilitar toda la información relacionada con el funcionamiento automático, manual y de emergencia, puerta o cancela motorizadas, y entregar al usuario las instrucciones de uso.
No intervenir cerca de las bisagras u órganos mecánicos en movimiento.
No permanecer en el radio de acción de la puerta o cancela motorizadas mientras están en marcha.
No oponerse al movimiento de la puerta o cancela motorizadas ya que se podrían provocar situaciones de peligro.
La puerta o cancela motorizadas pueden ser utilizadas por niños mayores de 8 años y por personas con una reducida capacidad física, sensorial o mental, o sin experiencia o el conocimiento necesarios, siempre que estén vigilados o que hayan recibido instrucciones sobre el uso seguro del aparato y hayan comprendido los posibles peligros.
Los niños tienen que estar vigilados para cerciorarse de que no jueguen con el aparato ni se detengan en el radio de acción de la puerta o cancela motorizadas.
Mantener fuera del alcance de los niños los radiocontroles y/o cualquier otro dispositivo de mando, para impedir que la puerta o cancela puedan accionarse involuntariamente.
En caso contrario podrían provocarse situaciones de peligro.
Cualquier reparación o intervención técnica debe ser realizada por personal cualificado.
Solo el personal cualificado puede realizar las tareas de limpieza y mantenimiento.
En caso de fallo o funcionamiento incorrecto del producto, apagar el interruptor de alimentación, evitando cualquier intento de reparación o actuación directa y dirigirse exclusivamente a personal cualificado.
El material del embalaje (plástico, poliestireno, etc.) no se debe desechar en el medio ambiente y debe mantenerse fuera del alcance de los niños porque es una fuente de peligro potencial.
Eliminar y reciclar los elementos del embalaje conforme a las disposiciones vigentes.
Es preciso conservar estas instrucciones y transmitirlas a quien pudiera utilizar la instalación más adelante.

2 Símbolos

A continuación se indican los símbolos utilizados en el manual o en las etiquetas del producto y sus significados.

⚠	**Peligro genérico.** Importante información de seguridad. Señala operaciones o situaciones donde el personal encargado debe prestar mucha atención.
ϟ	**Peligro tensión peligrosa.** Señala operaciones o situaciones donde el personal encargado debe prestar mucha atención a las tensiones peligrosas.
ℹ	**Información útil.** Señala la presencia de información útil para la instalación.
📖	**Consulta instrucciones de instalación y de uso.** Señala que se debe consultar obligatoriamente el manual o el documento original, el cual debe estar al alcance de todos y ser conservado en perfectas condiciones.
⏚	Puntos de conexión de la puesta a tierra de protección.
🌡	Indica el rango de temperatura admitido.
~	Corriente alterna (CA)
⎓	Corriente continua (CC)
🗑	Símbolo que indica que el producto se debe eliminar según la directiva RAEE.

ES

3 Descripción del producto

MOX MOTION GATES declina cualquier responsabilidad que deriva de un uso inoportuno o distinto al que se ha destinado e indicado en el presente manual.

Es aconsejable utilizar accesorios, dispositivos de mando y de seguridad ROGER TECHNOLOGY.

Codigo	Descripción
KIT C40/1000	Para puertas basculantes seccionales con un empuje máximo de 1000 N (230V~) con radio receptora a codìgo fijo 433,92 Mhz.
KIT C40/1000/115	Para puertas basculantes seccionales con un empuje máximo de 1000 N (115V~) con radio receptora a codìgo fijo 433,92 Mhz.

4 Datos tecnicos

	C40/1000	C40/1000/115
Superfícies	max. 18 m^2/ 12 m^2 * / 9 m^2 **	max. 18 m^2/ 12 m^2 * / 9 m^2 **
Apertura máxima de la puerta	con guía de 3300 mm: hasta 2600 mm con guía de 4000 mm: hasta 3000 mm con guía de 5000 mm: hasta 3600 mm	con guía de 3300 mm: hasta 2600 mm con guía de 4000 mm: hasta 3000 mm con guía de 5000 mm: hasta 3600 mm
Alimentación	220-240V~ 50/60 Hz	115V~ 50/60 Hz
Consumo en stand-by	≤ 0.5 W	≤ 0.5 W
Potencia nominal	200W	200W
Empuje	1000N	1000N
Intermitencia (S3)	70 / 50 % ***	70 / 50 % ***
Temperatura de funcionamiento	-20°C +50°C	-20°C +50°C
Presión sonora durante el uso	<70 dB(A)	<70 dB(A)
Velocidad de maniobra	20 cm/s	20 cm/s
Grado de proteccion	IP40	IP40
Peso del operador	4,2 kg	4,2 kg
Fuerza para aplicar en el desbloqueo mecánico	130N	130N

4.1 Etiqueta del producto (ejemplo)

Los datos técnicos que se muestran en este manual no reemplazan los que se muestran en la etiqueta del producto.
La etiqueta del producto se aplica al motor abriendo la palanca de liberación (consulte la figura).

Las etiquetas no se deben quitar, dañar, ensuciar ni ocultar.

Las dos cifras más significativas del parámetro BC representan el año de producción, las dos cifras menos significativas representan la semana de producción. El parámetro IN representa una secuencia relativa al año de producción.

Ejemplo de lectura:

BC: AASS
AA = año de producción
SS = semana de producción

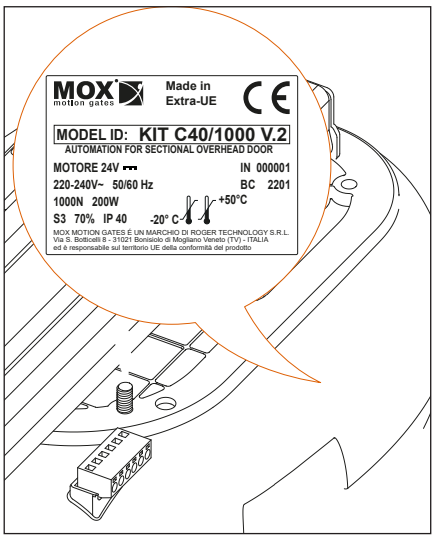

ES

5 Instalación básica

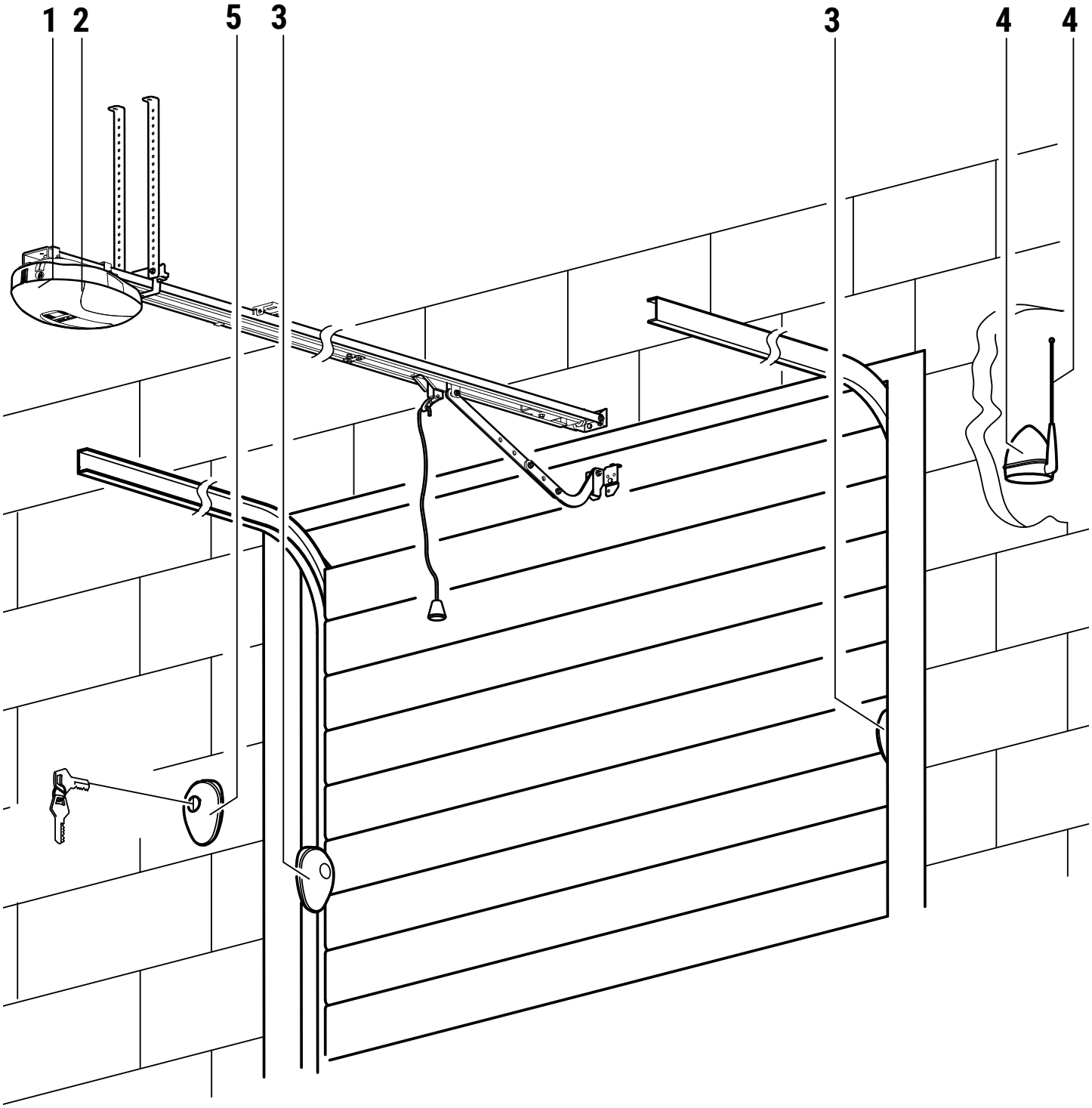

	DESCRIPCIÓN		CABLE RECOMENDADO
1	Automatismo C40		Cable aislamiento doble tipo H07RN-F 3x1,5 mm²
2	Luz de cortesía		
3	Fotocélulas exterior- F4ES/F4S - Transmisor	Alimentación 24V⎓	Cable 3x0,5 mm² (max 20 m)
	Fotocélulas exterior F4ES/F4S - Receptor		Cable 5x0,5 mm² (max 20 m)
4	Luz intermitente FIFTHY/24	Alimentación 24V⎓ a LED	Cable 2x1 mm² (max 10 m)
	Antena		Cable 50 Ohm RG58 (max 10 m)
5	Selector de llave R85/60		Cable 3x0,5 mm² (max 20 m)
	Teclado de código numérico H85/TTD - H85/TDS	Decoder H85/DEC: Alimentación 12⎓ - 24V~/⎓ H85/DEC/2: Alimentación 24V~/⎓	Cable 3x0,5 mm² (max 30 m)

ES

6 Dimensiones

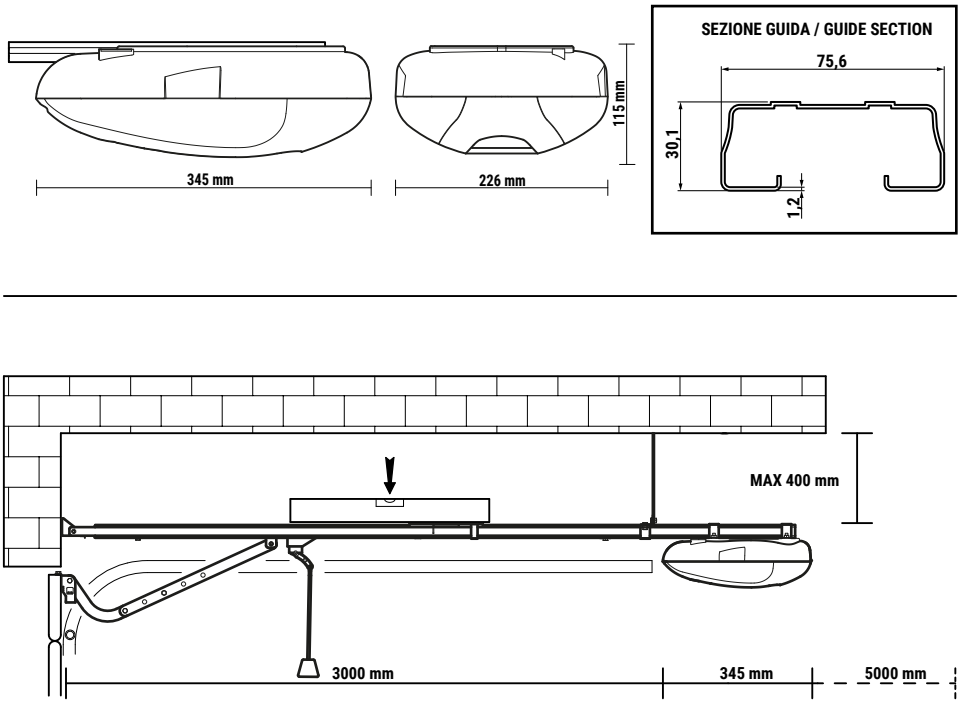

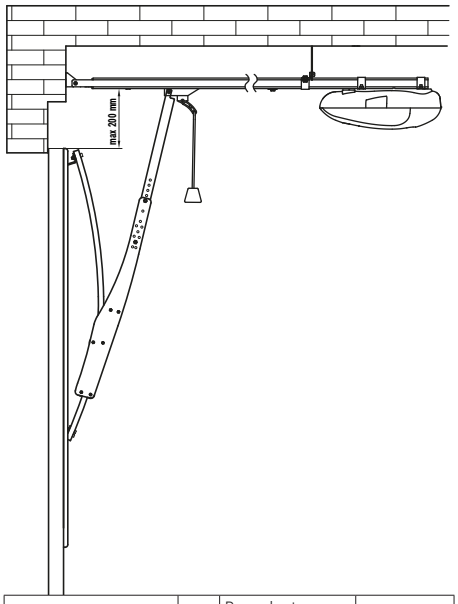

		Basculante desbordante - contrapeso no desbordante	Mecanismo de oscilación con muelle
SUPERFICIE	**m²**	**12 (*)**	**9 (**)**
INTERMITENCIA	**%**	**50 (***)**	**50 (***)**

ATENCIÓN: Cuando se monte en una puerta basculante con brazo oscilante (LT324), compruebe que la puerta está correctamente equilibrada.

7 Controles previos

CONTROLES PREVIOS ANTES DE LA INSTALACIÓN
Controle que la puerta tenga los requisitos necesarios para ser automatizada:
1- La estructura de la puerta sea sólida y apropiada.
2- Las poleas o bisagras deben estar buen estado y bien engrasadas.
3- El movimiento manual sea fluido y correcto por toda su carrera, sin obstrucciones
4- La puerta debe estar equilibrada

8 Montaje del carro (fig. 1-2)

Fig.1: Colocar el soporte porta-desbloqueo **A** en el carro **B**.
Fig.2: Enroscar los tornillos **C**.

9 Montaje del motor (fig. 3-4)

Fig.3: Montar el eje motor en el alojamiento de la guía.
Fig.4: Introducir los pernos en U de fijación **D** y enroscar las tuercas **E**.

10 Unión guía XX/GXXX/HR (fig. 5)

ATENCIÓN: consulte este capítulo solo si tiene una guía dividida por la mitad cuyo código termina en **/HR**.
Ver la **fig. 5.**

11 Instalación de la guía

A) Fijar el estribo delantero **(F)** en el centro de la puerta, en la pared **(fig. 6)** y fijar la cabeza de la varilla con los tornillos suministrados **(fig. 7)**.
B) Fijar los estribos **(G)** apenas antes del cuerpo del motor, cerca del punto identificado para el tope mecánico, prestando atención a que la fijación de la automatización **(fig. 8)** esté nivelada.
C) Fijar los estribos de fijación en el techo **(H)** y retirar el excedente si hubiere **(fig. 8)**.
D) Fijar en el centro de la puerta el estribo de anclaje **(I)** y conectarlo a la lanzadera con el brazo curvo regulable en longitud **(fig. 9-10-11-12-13)**.

12 Tope mecánico de apertura (fig 14-15)

TOPE MECÁNICO DE APERTURA (OBLIGATORIO)

Realizar la maniobra manual de apertura a la medida deseada y fijar el tope mecánico de apertura como se indica en la **fig. 14-15** para garantizar una posición específica.

13 Tensión de la correa (fig. 16)

Fig.16: Cada seis meses controlar la tensión de la correa; si fuese necesario, apretar con una llave la tuerca M8 en el extremo, dejando un mínimo margen de seguridad y compensación entre las espiras del muelle (1 mm).

ES

14 Conexiones eléctricas (fig. 17)

Fig.17: Siga las instrucciones de la central electrónica instalada.

15 Menú de parámetros

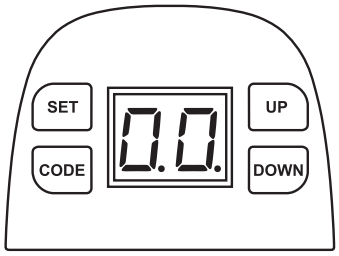

	Préparation
	Mantener el carro bloqueado como se muestra en la foto, abrir y cerrar la hoja manualmente asegurándose de que el carro se conecte con la lanzadera.
99 11	Encender la alimentación. La luz de cortesía permanece encendida durante algunos segundos y simultáneamente el LED visualiza el número entre 99 y 11. Luego el operador entra en espera.
--	La pantalla visualiza "--".

	Modo de bajo consumo
P 1	Mantener presionado SET hasta visualizar "P 1".
E0	Pulse el botón UP nueve veces para mostrar «E0».
d0 d 1 d2	A continuación, pulse el botón SET para entrar en el modo de bajo consumo. La pantalla muestra «d0-d 1-d2»: utilice el botón UP o DOWN para ajustar. «d0» indica que no se entra en modo de bajo consumo; «d 1» indica que se entra en modo de bajo consumo después de 1 minuto; «d2» indica la entrada en modo de bajo consumo después de 10 minutos.
⚠	Después del ajuste, pulse el botón SET para confirmar, la indicación por defecto es «d 1». **Nota: para instalar accesorios como fotocélulas, baterías de reserva o cerraduras electrónicas, es necesario ajustar el menú «E0» a «d0» para salir del modo de bajo consumo antes de poder utilizarlos.**

	Configuración de apertura y cierre automático
	Atención! Asegúrese de que el terminal de seguridad está CERRADO antes de programar la carrera.
P 1	Mantener presionado SET hasta visualizar "P 1".
OP	Presionar SET para visualizar "OP".
OP	Mantener presionado UP, "OP" parpadea. La puerta comienza a abrirse.
CL	Cuando la puerta ha alcanzado la posición de apertura, soltar de inmediato UP y presionar SET. La pantalla visualiza "CL".
CL	Mantener presionado DOWN, "CL" parpadea. Cuando la puerta ha alcanzado la posición de cierre, soltar de inmediato DOWN y presionar SET.
OP CL	La puerta abre y cierra automáticamente para mapear los requisitos de la fuerza de sensibilidad de apertura y cierre.
--	La pantalla muestra "--" para confirmar que la configuración se ha completado.

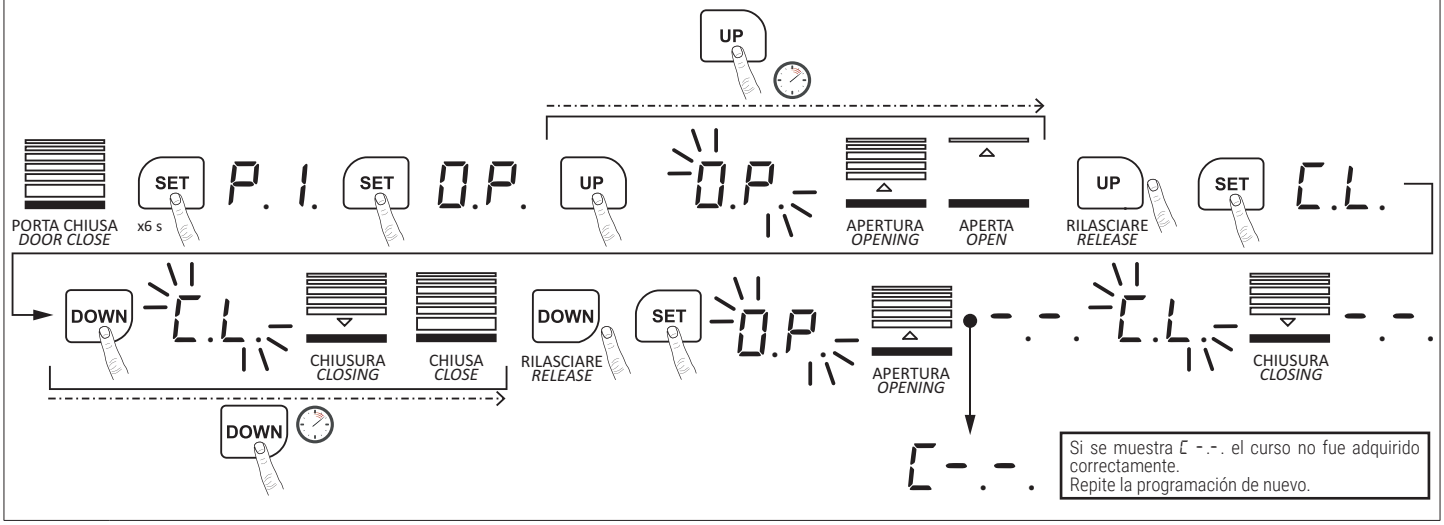

	Agregar o modificar un transmisor
Su	Presionar CODE para visualizar "SU".
Su	Presionar el botón del transmisor, SU se apaga, luego soltar y presionar nuevamente el mismo botón, "SU" parpadea.
--	La pantalla muestra "--" para indicar que la configuración se ha completado. Repetir los pasos hasta codificar un máximo de 20 transmisores y/o botones diferentes.

ES

FU	Cuando se hayan memorizado 20 códigos "FU" parpadea, o si se prevén errores de codificación, se deberán borrar todos los códigos memorizados.
dL	Mantener presionado CODE durante más de 8 segundos, "dL" parpadea: se han borrado todos los códigos.

ATENCIÓN: PARA LA ACTIVACIÓN DE LA RECIRCULACIÓN DEL AIRE (PÁGINA 27)

SCENARIO 1 - CON RICICLO D'ARIA **ABILITATO**
SCENARIO 1 - WITH AIR RECIRCULATION **ENABLED**

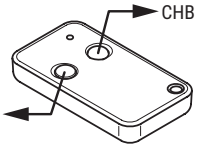

SCENARIO 2 - CON RICICLO D'ARIA **DISABILITATO**
SCENARIO 2 - WITH AIR RECIRCULATION **DISABLED**

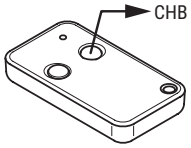

	Regulación de la fuerza de apertura
P1	Mantener presionado SET, la pantalla visualiza "P1".
P5	Presionar cuatro veces la tecla UP para visualizar "P5".
F9 F1	Presionar nuevamente SET para visualizar la situación actual. Presionar UP para aumentar la fuerza en un grado o DOWN para disminuirla un grado. El grado máximo es "F9" y el mínimo "F1". La configuración predefinida es "F5".
--	Presionar SET para confirmar. La pantalla muestra "--".

	Regulación de la fuerza de cierre
P1	Mantener presionado SET, la pantalla visualiza "P1".
P2	Presionar una vez la tecla UP para visualizar "P2".
F9 F1	Presionar nuevamente SET para visualizar la situación actual. Presionar UP para aumentar la fuerza en un grado o DOWN para disminuirla un grado. El grado máximo es "F9" y el mínimo "F1". La configuración predefinida es "F5".
--	Presionar SET para confirmar. La pantalla muestra "--".

	Fotocélulas
P1	Premere e tenere premuto SET, il display visualizza "P1".
P3	Presionar dos veces UP para visualizar "P3".
H0 H1	Presionar SET para visualizar la situación actual. Presionar UP una vez para visualizar "H1", el paquete de fotos está habilitado. Presionar DOWN una vez para visualizar "H0", el paquete de fotos está deshabilitado. Presionar SET para confirmar y salir.
H0	Si no se utiliza el dispositivo del paquete de fotos, asegurarse de que se visualice "H0" para cerrar la función.

	Cierre automático ON/OFF
P1	Mantener presionado SET, la pantalla visualiza "P1".
P4	Presionar tres veces UP para visualizar "P4".
b0 b9	Presionar SET para visualizar la situación actual. Presionar UP para aumentar el tiempo de cierre automático o DOWN para disminuir el tiempo de cierre automático. El tiempo máximo es "b9", el mínimo es "b1"; el ajuste "b0" desactiva el cierre automático. Presionar SET para confirmar.
b0	La configuración predefinida es "b0", cierre automático desactivado. Con un ajuste distinto de b0, la función de reconexión automática se activa cuando la puerta alcanza la apertura total.

	Tiempo de cierre automático									
LED	b0	b1	b2	b3	b4	b5	b6	b7	b8	b9
TIEMPO (SEC.)	Cierre desactivado	10	20	30	40	50	60	90	120	180

Nota: El cierre automático no funciona si las fotocélulas están en alarma, o no están instaladas y no están desactivadas en el parámetro P3 (H0)

	Cierre automático tras la activación de la fotocélula
P1	Mantener presionado SET, la pantalla visualiza "P1".
P0	Presionar una vez DOWN para visualizar "P0".
00- 10	Pulse SET para visualizar el valor actual. Pulse UP para aumentar el tiempo de reconexión automática tras la activación de la fotocélula o pulse DOWN para disminuir el tiempo de reconexión tras la activación de la fotocélula. El tiempo máximo es " 10" (segundos), el mínimo es "01" (segundos); ajustando "00" se desactiva el reenganche automático tras la activación de la fotocélula. Pulse SET para confirmar.
00	El ajuste por defecto es "00", reconexión automática desactivada. Con un ajuste distinto de "00", la función de reconexión automática se activa tras la activación de las fotocélulas.

	Función de condominio
P1	Mantener presionado SET, la pantalla visualiza "P1".
P6	Presionar cinco veces la tecla UP para visualizar "P6".

ES

C0 C1 C2	Presionar nuevamente SET para visualizar la situación actual. Pulse UP o DOWN para desplazarse y elegir el tipo de funcionalidad. C0 = El comando STEP BY STEP realiza las funciones secuenciales: "abrir-parar-cerrar-abrir-.....". Con la puerta totalmente abierta, el reenganche automático se produce sólo si el parámetro P4 es diferente de b0. C1 = Con la puerta cerrada, la activación de STEP BY STEP se abre. Durante la apertura, la activación de STEP BY STEP se ignora (no tiene efecto, la puerta sigue abriéndose). Cuando la puerta está completamente abierta, la activación de STEP BY STEP se cierra. Si la puerta está totalmente abierta y se ha activado el reenganche automático (se ha ajustado un valor distinto de "b0" para el parámetro P4), la puerta se vuelve a cerrar una vez transcurrido el tiempo fijado por el valor "b1...b9". Si se activa el comando STEP BY STEP durante el cierre, la puerta se abre. Cuando la puerta está totalmente abierta, el reenganche automático se produce sólo si el parámetro P4 es diferente de b0. C2 = Con la puerta cerrada, la activación de STEP BY STEP se abre. Durante la apertura, la activación de STEP BY STEP se ignora (no tiene efecto, la puerta sigue abriendo). Si se ha habilitado la reconexión automática (se ha configurado un valor diferente de "b0" para el parámetro P4), con la puerta totalmente abierta, la activación de PASO A PASO restablece el conteo del tiempo de pausa (reinicia el conteo como si la puerta acabara de llegar a la posición de apertura total). Si la reconexión automática NO ha sido activada (y por lo tanto se ha establecido el valor "b0" para el parámetro P4), con la puerta completamente abierta, la activación de STEP BY STEP no tiene efecto: la puerta permanece abierta. ATENCIÓN: en este caso la puerta permanece siempre abierta, por lo tanto para evitar esta condición recuerde establecer un valor distinto de "b0" en el parámetro P4. Si se activa el comando STEP BY STEP durante el cierre, la puerta se abre. Cuando la puerta está totalmente abierta, el reenganche automático se produce sólo si el parámetro P4 es diferente de b0.
C0	Presionar SET para confirmar. La configuración predefinida es "C0".

	Alarma de mantenimiento
P1	Mantener presionado SET, la pantalla visualiza "P1".
P7	Presionar seis veces la tecla UP para visualizar "P7".
00 05 10 15 ... 45	Presionar nuevamente SET para visualizar la situación actual. Pulse UP o DOWN para desplazarse y elegir el tipo de mantenimiento.

00	05	10	15	...	45
sin mantenimiento activo	el mantenimiento se activa a los 5000 ciclos	el mantenimiento se activa a los 10000 ciclos	el mantenimiento se activa a los 15000 ciclos	...	el mantenimiento se activa a los 45000 ciclos

00	Presionar SET para confirmar. La configuración predefinida es "00". Cuando se alcanza el número de ciclos, las luces LED parpadean durante 2 min.

	Recuento de ciclos
P1	Mantener presionado SET, la pantalla visualiza "P1".
P8	Presionar siete veces la tecla UP para visualizar "P8".
	Presionar nuevamente SET para visualizar la situación actual. Pulse UP o DOWN para visualizar el contador de ciclos del motor: el número de 6 dígitos se muestra de dos en dos y entre un número y el siguiente la pantalla permanece apagada durante 1 segundo. Ej. 10 --> 20 --> 30 = 102030 ciclos de motor
00	Presionar SET para salir.

	Activación de la apertura mínima para la recirculación del aire
	Atención: para activar el reciclaje de aire, memorice la función como se muestra en la imagen siguiente
P1	Mantener presionado SET, la pantalla visualiza "P1".
P9	Presionar ocho veces la tecla UP para visualizar "P9".
r0 r1 r2 ... r6	Presionar nuevamente SET para visualizar la situación actual. Pulse UP o DOWN para desplazarse y elegir el tipo de apertura.

r0	r1	r2	r3	r4	r5	r6
desactivado	~ 4-5 cm	~ 8-10 cm	~ 12-15 cm	~ 16-19 cm	~ 20-23 cm	~ 24-30 cm

r0	Presionar SET para confirmar. La configuración predefinida es "r0". La apertura para la recirculación del aire se activa pulsando el primer botón (CHA) del mando a distancia y el cierre pulsando el segundo botón (CHB) del mando a distancia.

SCENARIO 1 - CON RICICLO D'ARIA **ABILITATO**
SCENARIO 1 - WITH AIR RECIRCULATION **ENABLED**

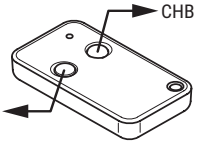

SCENARIO 2 - CON RICICLO D'ARIA **DISABILITATO**
SCENARIO 2 - WITH AIR RECIRCULATION **DISABLED**

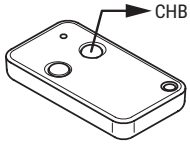

	Cancelación del recorrido
P1	Mantener presionado SET hasta visualizar "P1".
OP	Mantener presionado SET hasta visualizar "OP".
CL	Mantener presionado SET hasta visualizar "CL".
L	Mantener presionado SET, "L" flashes.

ES

16 Señalización de alarmas y anomalías

PROBLEMA	CAUSA POSIBLE	INTERVENCIÓN
Ruidos en la correa	La correa está muy floja	Regular la tuerca M8 tomando como referencia la fig. 15
El motor no funciona	La toma no está bien conectada o el fusible está roto	Controlar la toma o sustituir el fusible
Tras haber configurado la posición de apertura y cierre, el motor no funciona	Los tornillos de fijación de todos los componentes están sueltos o el programa presenta errores	Apretar los tornillos o restablecer la posición de apertura y cierre
La puerta no cierra	La función haz de las fotocélulas no funciona	Anular la función de paquete de fotos mediante Menú Parámetros – Fotocélulas
El pulsador de pared funciona bien, pero el transmisor no funciona	El transmisor no ha efectuado el aprendizaje o su batería está descargada	Cambiar la batería del transmisor
La distancia del transmisor es muy corta	La batería del transmisor está casi descargada	Remplacer la batterie de l'émetteur
ERROR "E5"	Cortesía de STOP cerrado	El STOP de cortesía es un contacto normalmente abierto
ERROR "H"	La lanzadera que conecta los extremos de la correa está atrapada en la polea del lado del motor. El motor hace un ruido de bloqueo cuando está en marcha pero no arranca	Retire el motor y retraiga la lanzadera hasta la mitad del eje. Entonces será posible realizar el aprendizaje de la carrera

17 Plan de mantenimiento ordinario

Realice las siguientes operaciones y controles cada 6 meses, en función de la intensidad de uso de la automatización.

Corte la alimentación de red y de las baterías (si están presentes) y desbloquee el motorreductor (VÉASE MANUAL DE USO):

- Controle visualmente que la porta, los estribos de fijación y la estructura existente tengan la solidez mecánica necesaria y que se encuentren en buenas condiciones.
- Comprobar manualmente que la puerta está lisa y sin roces.
- Comprobar el estado de limpieza y funcionamiento.
- Si hay suciedad, humedad, insectos u otra contaminación, desconecte la fuente de alimentación y limpie la placa de circuitos y la carcasa.
- Si se observa óxido en la placa de circuito, considere la posibilidad de sustituirla.
- Comprobar la eficacia de las baterías (si están instaladas).

Vuelva a conectar la alimentación de red y de las baterías (si están presentes) y bloquee el motorreductor (VÉASE EL MANUAL DE USO):
- Controle las regulaciones de fuerza.
- Controle el funcionamiento correcto de todas las funciones de mando y seguridad.

18 Puesta en funcionamiento

El instalador debe redactar y conservar durante al menos de 10 años, el manual técnico de la instalación que debe contener el esquema eléctrico, el diseño y fotografías de la instalación, el análisis de los riesgos y las soluciones adoptadas, la declaración de conformidad del fabricante para todos los dispositivos conectados, el manual de instrucciones de cada dispositivo y/o accesorio y el plan de mantenimiento de la instalación.
Fijar en la cancela o en la puerta motorizada una placa con los datos del automatismo, el nombre del responsable de la puesta en funcionamiento, el número de serie, el año de fabricación y el marcado CE.
Fijar una placa o etiqueta con las indicaciones de las operaciones necesarias para desbloquear manualmente el sistema. Realizar y entregar al usuario final la declaración de conformidad, las instrucciones, las advertencias de uso y el plan de mantenimiento.
Asegurarse de que el usuario final haya entendido el funcionamiento correcto del sistema, tanto automático como manual y de emergencia.
Informar al usuario final los peligros y eventuales riesgos presentes.

19 Eliminación

El producto siempre ha de ser desinstalado por parte de personal técnico cualificado adoptando los procedimientos oportunos para desinstalar correctamente el producto. Este producto consta de varios tipos de materiales, algunos pueden reciclarse y otros han de eliminarse a través de los sistemas de reciclaje o eliminación contemplados por los reglamentos locales para esta categoría de producto. Queda prohibido echar este producto en los residuos domésticos.
Efectúe la "recogida separada" para eliminarlo según los métodos contemplados por los reglamentos locales; o entregue el producto al establecimiento de venta cuando se compre un nuevo producto equivalente. Los reglamentos locales pueden contemplar sanciones importantes en caso de eliminar incorrectamente este producto.
¡Atención! algunas piezas del producto pueden contener sustancias contaminantes o peligrosas, si se dispersan podrían provocar efectos perjudiciales para el medio ambiente y la salud de las personas.

20 Información adicional y contactos

Todos los derechos de la presente publicación son de propiedad exclusiva de MOX MOTION GATES.
MOX MOTION GATES se reserva el derecho a aportar posibles modificaciones sin previo aviso. Las copias, los escaneos, retoques o modificaciones están expresamente prohibidos sin la autorización previa por escrito de MOX MOTION GATES.

El presente manual de instrucciones y las advertencias de uso para el instalador se suministran en versión impresa o dentro de la caja del producto.
El formato digital (PDF) y cualquier actualización futura podrá consultarse en el área reservada de nuestra página internet www.rogertechnology.it/es/b2b-2 en la sección Self Service.

SERVICIO AL CLIENTE MOX MOTION GATES:
activo: de lunes a viernes
de las 8:00 a las 12:00 - de las 13:30 a las 17:30
Teléfono: +39 041 5937023
Email: service@rogertechnology.it

ES

DECLARACIÓN DE INCORPORACIÓN

(Directiva 2006/42/CE - An. II B)

El fabricante: **ROGER TECHNOLOGY - Via Botticelli 8, 31021 Bonisiolo di Mogliano V.to (TV)**
Declara que la cuasi-máquina destinada a ser incorporada en conformidad con el manual de instrucciones correspondiente:

Descripción del equipamiento: Automatización para puertas basculantes seccionales de la serie C40 a 24 V⎓,, alimentada por la unidad de control integrada en la propia automatización o por baterías tampón.

Codigo de producto	Consulte el campo **MODEL ID** en la etiqueta aplicada al producto.
Número de serie:	Ver el campo **IN** en la etiqueta aplicada al producto.

es conforme a las disposiciones de las siguientes directivas comunitarias:

- Directiva 2006/42/CE (Directiva Máquinas) y la documentación técnica pertinente se ha completado en conformidad del anexo VII B de dicha directiva;
- Directiva 2014/30/UE (Compatibilidad Electromagnética);
- Directiva 2014/35/UE (Baja Tensión);
- Directiva 2014/53/UE (Equipos de Radio "RED");
- Directiva 2011/65/UE (RoHS)

y, además, declara que se han aplicado las siguientes normas y/o especificaciones técnicas:

EN 300 220-2 V3.1.1:2017
EN 50663:2017
EN 301 489-3 V2.1.1:2019
EN 55014-2:2015
EN 61000-6-2:2005
EN 61000-3-3:2013/A1:2019
EN 60335-2-95:2015/A2:2019
EN 62233:2008
EN 12453:2017
EN ISO 12100:2010
EN 62479:2010
EN 301 489-1 V2.2.3:2019
EN 55014-1:2017
EN 61000-6-3:2007/A1:2011
EN IEC 61000-3-2:2019
EN 60335-1:2012/A2:2019
EN 60335-2-103:2015
EN 13241:2003/A2:2016
prEN 12635:2015
EN ISO 13849-1:2015

Declara que se compromete a enviar, como respuesta a una solicitud adecuadamente motivada de las autoridades nacionales, información pertinente sobre la cuasi-máquina. El compromiso incluye las modalidades en envío y deja sin perjuicio los derechos de propiedad intelectual del fabricante de la cuasi-máquina.
Declara que la cuasi-máquina no debe ponerse en funcionamiento hasta que la máquina final, en la cual debe incorporarse, se declare conforme a las disposiciones de la directiva 2006/42/CE.

Lugar y fecha de declaración	Persona autorizada para constituir la documentación técnica	Razón social y dirección completa del fabricante: ROGER TECHNOLOGY S.R.L. Via S.Botticelli, 8 31021 Bonisiolo di Mogliano, Véneto (Treviso) ITALIA
Bonisiolo di Mogliano Veneto il 03/07/2020	Responsable de Investigación y Desarrollo **(Ing. Dino Cinti)**	Representante legal de la empresa **(Dino Florian)**

ES

1 Advertências gerais

ATENÇÃO: INSTRUÇÕES IMPORTANTES DE SEGURANÇA
É IMPORTANTE PARA A SEGURANÇA DAS PESSOAS SEGUIR ESTAS INSTRUÇÕES
CONSERVAR ESSAS INSTRUÇÕES

O presente manual de instalação é dirigido exclusivamente a pessoal especializado.
⚠ O não cumprimento das informações contidas neste manual pode resultar em ferimentos pessoais graves ou danos ao equipamento.
MOX MOTION GATES declina qualquer responsabilidade derivada de um uso impróprio ou diferente daquele para o qual é destinado e indicado neste manual.
A instalação, as ligações elétricas e as regulações devem ser efetuadas por pessoal qualificado na observância da Boa Técnica e em respeito das normas vigentes.
Ler atentamente as instruções antes de iniciar a instalação do produto.
Uma instalação inadequada pode ser fonte de perigo.
Antes de iniciar a instalação, verifique a integridade do produto: em caso de dúvida, não utilize o produto e entre em contacto unicamente com pessoal profissionalmente qualificado.
Não instale o produto em ambiente e atmosfera explosivos: presença de gases ou vapores inflamáveis constituem um grave perigo para a segurança.
Antes de instalar a motorização, realize todas as alterações estruturais relacionadas à construção dos flancos de segurança e à proteção ou segregação de todas as zonas de esmagamento, cisalhamento, arrastamento e de perigo em geral.
ATENÇÃO: verifique se a estrutura existente conta com os requisitos necessários de resistência e estabilidade.
MOX MOTION GATES não é responsável pela inobservância da Boa Técnica na construção das fixações a motorizar, bem como pelas deformações que possam ocorrer no uso.
Os dispositivos de segurança (fotocélulas, bordas sensíveis, paragem de emergência, etc.) devem ser instalados levando em consideração: as normativas e as diretivas em vigor, os critérios da Boa Técnica, o ambiente de instalação, a lógica de funcionamento do sistema e as forças desenvolvidas pela porta ou portão motorizados.
Os dispositivos de segurança devem proteger quaisquer zonas de esmagamento, cisalhamento, arrastamento e de perigo em geral da porta ou portão motorizados; o instalador é aconselhado a verificar se as folhas movimentadas não apresentam arestas afiadas ou tais a causar o risco de cisalhamento e/ou arrastamento.
Assegurar que o entalamento entre a parte guiada e as partes fixas circundantes devido ao movimento de abertura da parte guiada é evitado.
Se necessário, com base na análise de risco, instale bordas sensíveis deformáveis na parte móvel.
É de sublinhar que, conforme especificado na norma UNI EN 12635, todos os requisitos das normas EN 12604 e EN 12453 devem ser atendidos e, se necessário, também verificados.
As normas europeias EN 12453 e EN 12445 estabelecem os requisitos mínimos relativos à utilização segura de portas e portões automáticos. Em particular, preveem a utilização da limitação das forças e dos dispositivos de segurança (plataformas sensíveis, barreiras intangíveis, funcionamento com homem presente, etc.) para detetar a presença de pessoas ou coisas que impeçam a colisão em qualquer circunstância.
O instalador deve realizar a medição das forças de impacto e selecionar na unidade de controlo os valores da velocidade e do binário que permitam à porta ou portão motorizados ficar dentro dos limites estabelecidos pela normas EN 12453 e EN 12445.
MOX MOTION GATES declina qualquer responsabilidade caso sejam instalados componentes incompatíveis com uma operação segura e adequada.
Se a função homem presente estiver ativa, o instalador deverá verificar a distância máxima de paragem ou o uso alternativo de uma borda de borracha deformável, a velocidade de fechamento da abertura e, em geral, todas as precauções definidas pelas normas aplicáveis. Além disso, informa-se que, se o meio de comando for fixo, deve ser colocado numa posição que garanta o controlo e o funcionamento do automatismo e que o tipo de comando e o tipo de utilização atendam à norma UNI EN 12453 tabela 1 (com as seguintes restrições: comando de tipo A ou B e tipo de utilização 1 ou 2).
No caso de utilização da função com homem presente, afaste do automatismo as pessoas que possam estar dentro do raio de ação das partes em movimento; os comandos diretos devem ser instalados a uma altura mínima de 1,5 m e não devem ser acessíveis ao público, além disso, a menos que o dispositivo seja operado por chave, devem ser posicionados em vista direta da parte motorizada e distante das partes em movimento.
Aplique as sinalizações previstas pelas normas em vigor para identificar as áreas perigosas.
Cada instalação deve ter uma indicação visível dos dados de identificação da porta ou portão motorizados de acordo com a norma EN 13241-1:2001 ou revisões posteriores
⚡ Preveja na rede de alimentação um interruptor ou um seccionador unipolar com distância de abertura dos contactos igual ou superior a 3 mm; coloque o seccionador na posição OFF, e desconecte as eventuais baterias tampão, antes de realizar qualquer operação de limpeza ou manutenção.
Verifique se, a montante da instalação elétrica, há um interruptor diferencial com limiar de 0,03 A e uma proteção de sobrecarga de acordo com critérios da Boa Técnica e em conformidade com as normas em vigor.
Quando requerido, ligar o automatismo a um apropriado sistema de colocação a terra realizado em conformidade

PT

com as normas de segurança vigentes.
A manipulação das partes eletrónicas deve ser realizada usando pulseiras condutivas antiestáticas ligadas à terra.
Para a eventual reparação ou a substituição dos produtos deverão ser utilizadas exclusivamente peças de reposição originais.
O instalador deve fornecer todas as informações relativas ao funcionamento automático, manual e de emergência da porta ou do portão motorizados, e fornecer ao utilizador do sistema as instruções de operação.
Evite operar em proximidade das dobradiças ou dos órgãos mecânicos em movimento.
Não entre no raio de ação da porta ou portão motorizados enquanto estão em movimento.
Não obstrua o movimento da porta ou do portão motorizados, pois isso pode causar situações de perigo.
A porta ou o portão motorizados podem ser utilizados por crianças com uma idade não inferior a 8 anos e por pessoas com capacidades físicas, sensoriais ou mentais reduzidas ou com falta de experiência ou sem o conhecimento necessário, desde que sob supervisão ou depois que as mesmas tenham recebido instruções relativas ao uso seguro do aparelho e à compreensão dos perigos inerentes a ele.
As crianças devem ser vigiadas para garantir que não brinquem ou fiquem dentro do alcance da porta ou do portão motorizados.
Manter fora do alcance das crianças os controlos remotos e/ou qualquer outro dispositivo de controlo, para evitar que a porta ou do portão motorizados possam ser operados de forma não intencional.
O não cumprimento do acima pode levar a situações perigosas.
Qualquer reparação ou intervenção técnica deve ser realizada por pessoal qualificado.
A limpeza e a manutenção devem ser realizadas apenas por pessoal qualificado.
Em caso de avaria ou mau funcionamento do produto, desligue o interruptor de alimentação, não tente reparar nem realizar nenhuma intervenção direta e dirija-se apenas a pessoal qualificado.
Os materiais da embalagem (plástico, poliestireno, etc.) não devem ser abandonados no ambiente e não devem ser deixados ao alcance de crianças porque são fontes potenciais de perigo.
Descarte e recicle os elementos de embalagem de acordo com as disposições das normas em vigor.
É necessário conservar essas instruções e transmiti-las a qualquer eventual utilizador do sistema.

2 Simbologia

Abaixo indicamos os símbolos e o seu significado no manual ou nas etiquetas do produto.

⚠	**Perigo genérico.** Importante informação de segurança. Indica operações ou situações em que o pessoal responsável deve prestar muita atenção.
ϟ	**Perigo de tensão perigosa.** Indica operações ou situações em que o pessoal responsável deve prestar muita atenção a tensões perigosas.
ℹ	**Informações úteis.** Indica informações úteis para a instalação.
📖	**Consulta Instruções de instalação e uso.** Indica a obrigação de consultar o manual ou o documento original, que deve estar disponível para uso futuro e não deve, em caso algum, estar deteriorado.
⏚	Ponto de ligação à terra de proteção.
🌡	Indica o intervalo de temperatura admissível.
~	Corrente alternada (AC)
⎓	Corrente contínua (DC)
🗑	Símbolo para o descarte do produto de acordo com a diretiva RAEE.

PT

3 Descrição do produto

MOX MOTION GATES declina qualquer responsabilidade derivada de um uso impróprio ou diferente daquele para o qual é destinado e indicado neste manual.

Recomenda-se o uso de acessórios, dispositivos de comando e de segurança ROGER TECHNOLOGY.

Código	Descrição
KIT C40/1000	Para portas basculantes seccionadas com impulso máximo de 1000 N (230V~) com recetor de rádio de código fixo de 433,92 Mhz incorporado.
KIT C40/1000/115	Para portas basculantes seccionadas com impulso máximo de 1000 N (115V~) com recetor de rádio de código fixo de 433,92 Mhz incorporado.

4 Características técnicas

	C40/1000	C40/1000/115
Superfície	max. 18 m^2/ 12 m^2 * / 9 m^2 **	max. 18 m^2/ 12 m^2 * / 9 m^2 **
Abertura máxima da porta	con guida da 3300 mm: fino a 2600 mm con guida da 4000 mm: fino a 3000 mm con guida da 5000 mm: fino a 3600 mm	con guida da 3300 mm: fino a 2600 mm con guida da 4000 mm: fino a 3000 mm con guida da 5000 mm: fino a 3600 mm
Alimentação	220-240V~ 50/60 Hz	115V~ 50/60 Hz
Consumo em stand-by	≤ 0.5 W	≤ 0.5 W
Potência nominal	200W	200W
Impulso	1000N	1000N
Intermitência (S3)	70 / 50 % ***	70 / 50 % ***
Temperatura de funcionamento	-20°C +50°C	-20°C +50°C
Pressão sonora durante o uso	<70 dB(A)	<70 dB(A)
Velocidade de manobra	20 cm/s	20 cm/s
Grau de protecção	IP40	IP40
Peso do operador	4,2 kg	4,2 kg
Força a aplicar ao desbloqueio mecânico	130N	130N

4.1 Rótulo do produto (exemplo)

Os dados técnicos mostrados neste manual não substituem os mostrados na etiqueta do produto.
A etiqueta do produto é aplicada ao motor, abrindo a alça de liberação (veja a figura).

As etiquetas não devem ser removidas, danificadas, sujas ou ocultas.

Os dois valores mais significativos do parâmetro BC representam o ano de produção, os dois valores menos significativos representam a semana de produção. O parâmetro IN representa uma sequência relativa ao ano de produção.

Exemplo de leitura:

BC: AASS
AA = ano de produção
SS = semana de produção

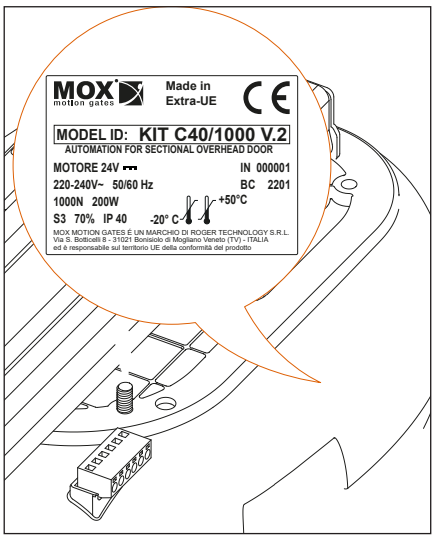

PT

5 Instalação tipo

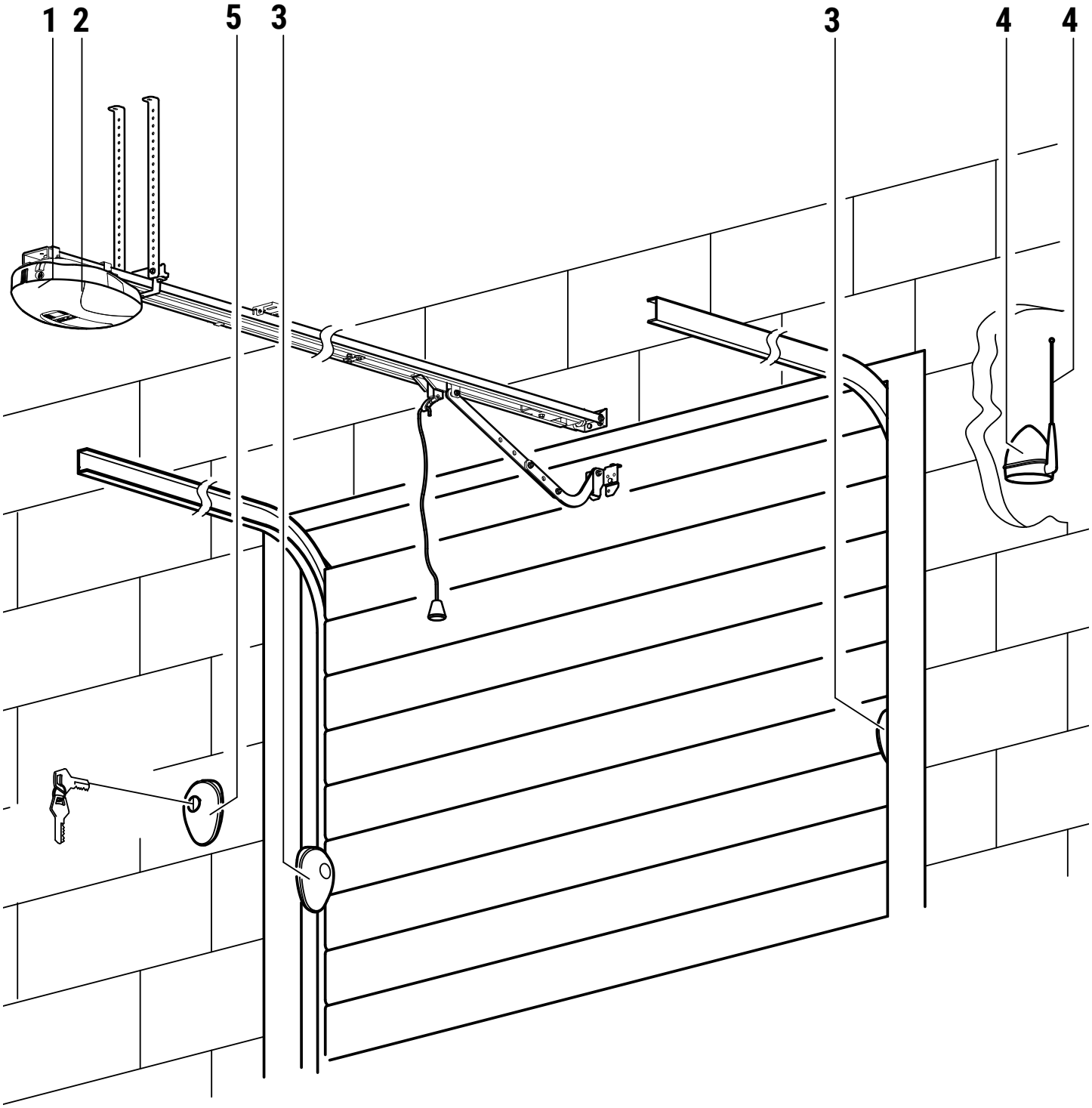

	DESCRIÇÃO		CABO RECOMENDADO
1	Automatismo C40		Cabo de isolamento duplo H07RN-F 3x1,5 mm²
2	Luz de cortesia		
3	Fotocélulas externa F4ES/F4S - Transmissores	Alimentação 24V⎓	Cabo 3x0,5 mm² (massimo 20 m)
	Fotocélulas externa F4ES/F4S - Receptores		Cabo 5x0,5 mm² (massimo 20 m)
4	Lampejante FIFTHY/24	Alimentação 24V⎓ a LED	Cabo 2x1 mm² (massimo 10 m)
	Antena		Cabo 50 Ohm RG58 (massimo 10 m)
5	Selector de chave R85/60		Cabo 3x0,5 mm² (massimo 20 m)
	Teclado H85/TTD - H85/TDS	Interface de controlo H85/DEC: Alimentação 12⎓ - 24V~/⎓ H85/DEC/2: Alimentação 24V~/⎓	Cabo 3x0,5 mm² (massimo 30 m)

PT

6 Dimensões

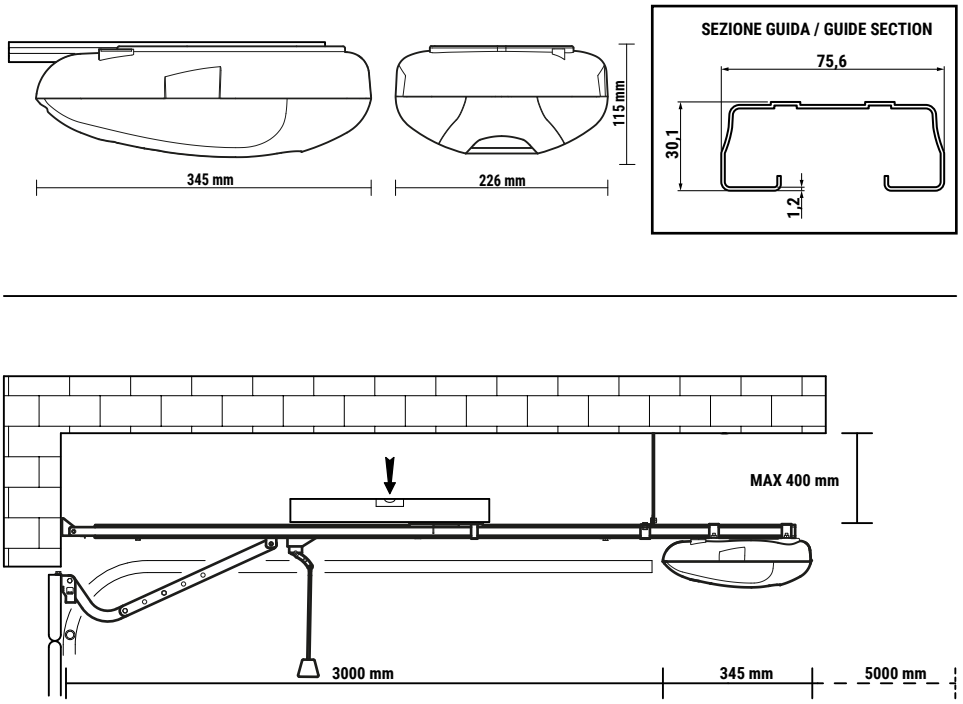

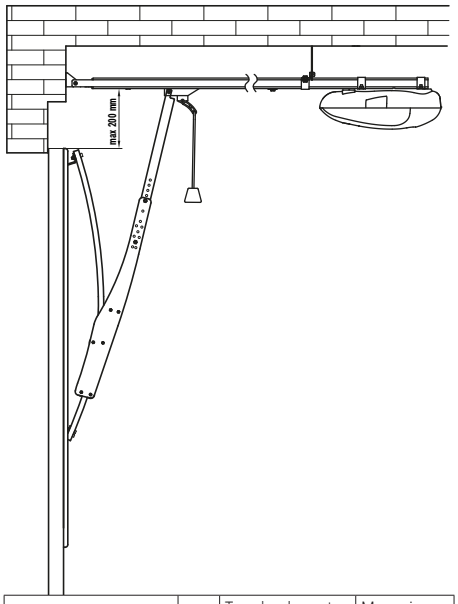

		Transbordamento - não transbordamento de contrapeso	Mecanismo de oscilação com mola
SUPERFÍCIE	**m²**	**12 (*)**	**9 (**)**
INTERMITÊNCIA	**%**	**50 (***)**	**50 (***)**

ATTENZIONE: in caso di montaggio su portone basculante con braccio oscillante (LT324) verificare che la porta sia bilanciata correttamente.

7 Controlos preliminares

CONTROLOS PRELIMINARES ANTES DA INSTALAÇÃO
Controle se o puerta possui os requisitos necessários para ser automatizado:
1- A estrutura do uerta deve ser sólida e apropriada.
2- As polias ou dobradiças estejam em bom estado e bem lubrificadas.
3- O movimento manual deve ser fluido e regular em todo o seu curso sem impedimentos
4- A porta deve ser equilibrada

8 Montagem do carro (fig. 1-2)

Fig.1: Insira o suporte porta-desbloqueio A no carro B.
Fig.2: Aperte os parafusos C.

9 Montagem do motor (fig. 3-4)

Fig.3: Insira o eixo do motor na sede apropriada na guia.
Fig.4: Insira as cavilhas de fixação **D** e aperte as porcas **E**.

10 União guia XX/GXXX/HR (fig. 5)

ATENÇÃO: consulte este capítulo apenas se tiver um manual dividido ao meio cujo código termine com **/HR**.
Ver **fig. 5.**

11 Instalação da guia

A) Fixe o suporte dianteiro **(F)** no centro da porta na parede **(fig. 6)** e fixe a cabeça da haste com os parafusos fornecidos **(fig. 7)**.
B) Fixe os suportes **(G)**, imediatamente antes do corpo do motor, próximo ao ponto identificado para o retentor mecânico, prestando atenção ao nivelamento do automatismo **(fig. 8)**.
C) Fixe os suportes de fixação no teto **(H)** e, se necessário, remova as peças em excesso **(fig. 8)**.
D) Fixe o suporte de ancoragem **(I)** no centro da porta e conecte-o ao vaivém com o braço curvo especial ajustável em comprimento **(fig. 9-10-11-12-13)**.

12 Retentor mecânico em abertura (fig 14-15)

RETENTOR MECÂNICO EM ABERTURA (ESTATUTÁRIO)

Execute a manobra manual de abertura na medida desejada e fixe o retentor mecânico em abertura, como mostrado nas **fig. 14-15**, de modo a garantir uma posição absoluta.

13 Tensão da correia (fig. 16)

Fig.16: Verifique a tensão da correia a cada seis meses; se necessário, aperte a extremidade da porca M8 com uma chave, deixando uma folga mínima de segurança e compensação entre as espiras da mola (1 mm).

PT

14 Ligações eléctricas (fig. 17)

Fig.17: Siga as instruções da central electrónica instalada.

15 Menu de parâmetros

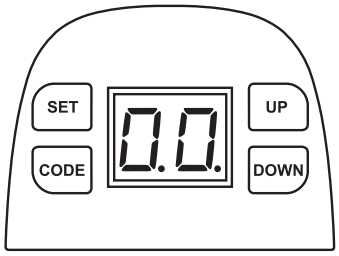

	Preparazione
	Mantenha o carro bloqueado conforme mostrado na foto, abra e feche a porta manualmente e verifique se o carro se conecta ao vaivém.
99 11	Ligue a alimentação. A luz de cortesia permanece acesa por vários segundos e, ao mesmo tempo, o LED exibe o número de 99 a 11. O operador então entra no modo standby.
--	O visor exibe "--".

	Modo de baixo consumo
P1	Prima SET e mantenha-o premido até "P1" ser exibido.
E0	Prima o botão UP nove vezes para visualizar "E0".
d0 d1 d2	Em seguida, prima o botão SET para entrar no modo de baixo consumo. O ecrã mostra "d0-d1-d2": use o botão UP ou DOWN para ajustar. "d0" indica que não há entrada no modo de baixo consumo; "d1" indica a entrada no modo de baixo consumo após 1 minuto; "d2" indica a entrada no modo de baixo consumo após 10 minutos.
⚠	Após o ajuste, prima o botão SET para confirmar, a visualização predefinida é "d1". **Nota: Para instalar acessórios como fotocélulas, baterias de reserva ou fechaduras electrónicas, é necessário definir o menu "E0" para "d0" para sair do modo de baixo consumo antes de poderem ser utilizados**

	Configuração de abertura e fecho automático
	Atenção! Certifique-se de que o terminal de segurança está FECHADO antes de programar o curso.
P1	Prima SET e mantenha-o premido até "P1" ser exibido.
OP	Prima SET para exibir "OP".
OP	Prima UP e mantenha-o premido, "OP" pisca. A porta começa a abrir.
CL	Quando a porta atingir a posição de abertura, solte UP imediatamente e prima SET. O visor exibe "CL".
CL	Então prima DOWN e mantenha-o premido, "CL" pisca. Quando a porta atingir a posição de fecho, solte DOWN imediatamente e prima SET.
OP CL	A porta abre e fecha automaticamente para mapear os requisitos da força de sensibilidade de abertura e fecho.
--	O visor exibe "--" para confirmar que a configuração está completa.

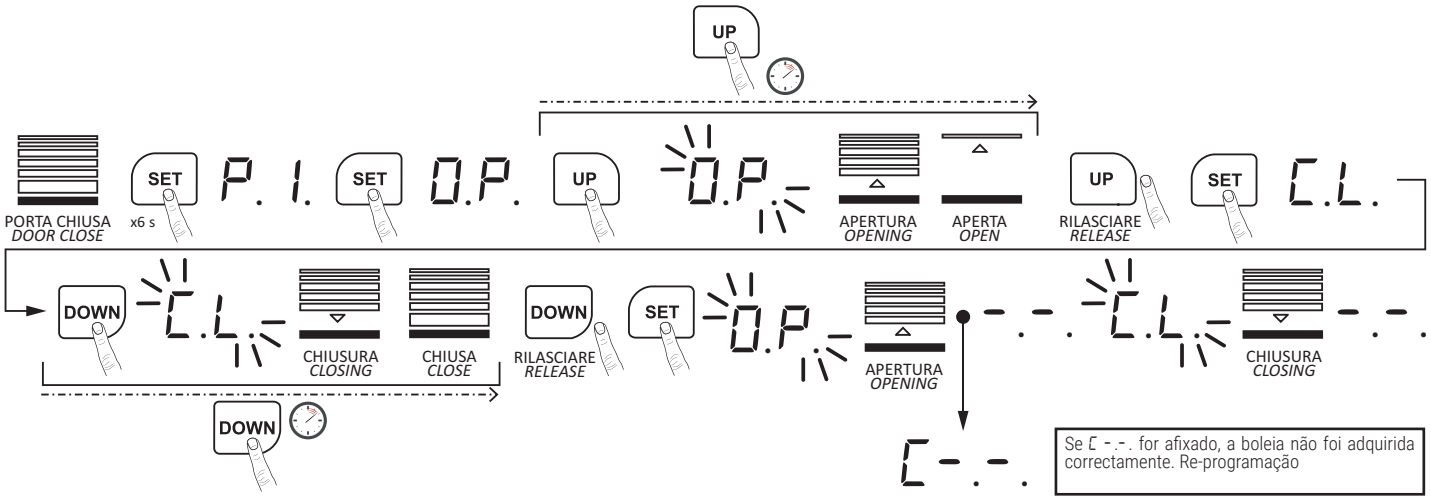

	Inserir ou modificar um transmissor
Su	Prima CODE para exibir "SU".
Su	Prima um botão no transmissor, SU apaga, então solte e prima novamente o mesmo botão, "SU" pisca.
--	O visor exibe "--" para indicar que a configuração está completa. Repita os passos até codificar um máximo de 20 transmissores e/ou botões diferentes.

PT

Fu	"FU" pisca após a memorização de 20 códigos, ou a evitar erros de codificação; é necessário excluir todos os códigos memorizados.
dL	Mantenha premido CODE por mais de 8 segundos, "dL" pisca: todos os códigos foram excluídos.

ATENÇÃO: PARA ACTIVAÇÃO DE RECIRCULAÇÃO DE AR (PÁGINA 27)

SCENARIO 1 - CON RICICLO D'ARIA **ABILITATO**
SCENARIO 1 - WITH AIR RECIRCULATION **ENABLED**

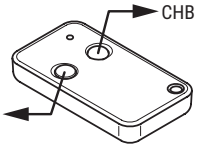

SCENARIO 2 - CON RICICLO D'ARIA **DISABILITATO**
SCENARIO 2 - WITH AIR RECIRCULATION **DISABLED**

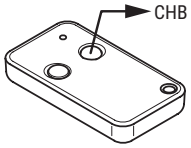

	Regulação da força de abertura
P1	Prima SET e mantenha-o premido, o visor exibe "P1".
P5	Prima quatro vezes a tecla UP para exibir "P5".
F9 F1	Prima novamente SET para exibir a situação atual. Prima UP para aumentar a força um grau ou prima DOWN para diminuir um grau. O grau máximo é "F9", o mínimo é "F1". A configuração predefinida é "F5".
--	Prima SET para confirmar. O visor exibe "--".

	Regulação da força de fecho
P1	Prima SET e mantenha-o premido, o visor exibe "P1".
P2	Prima uma vez a tecla UP para exibir "P2".
F9 F1	Prima novamente SET para exibir a situação atual. Prima UP para aumentar a força um grau ou prima DOWN para diminuir um grau. O grau máximo é "F9", o mínimo é "F1". A configuração predefinida é "F5".
--	Prima SET para confirmar. O visor exibe "--".

	Fotocélulas
P1	Prima SET e mantenha-o premido, o visor exibe "P1".
P3	Prima UP duas vezes para exibir "P3".
H0 H1	Prima SET para exibir a situação atual. Prima UP uma vez e "H1" exibido, o feixe de foto é ativado. Prima DOWN uma vez e "H0" é exibido, o feixe de foto é desativado. Prima SET para confirmar e sair.
H0	Se não estiver a utilizar o feixe de foto, verifique se "H0" é exibido para fechar a função.

	Fecho automático ON/OFF
P1	Prima SET e mantenha-o premido, o visor exibe "P1".
P4	Prima UP três vezes para exibir "P4".
b0 b9	Prima SET para exibir a situação atual. Prima UP para aumentar o tempo de fecho automático ou prima DOWN para diminuir. El tempo máximo é "b9", o mínimo é "b1"; a definição "b0" desactiva o religamento automático. Prima SET para confirmar.
b0	A configuração predefinida é "b0", religação automática desactivada. Com uma configuração diferente de b0, a função de fecho automático é activada quando a porta atinge a abertura total.

	Tempo de novo fecho automático									
LED	b0	b1	b2	b3	b4	b5	b6	b7	b8	b9
TEMPO (SEC.)	Reclusão desactivada	10	20	30	40	50	60	90	120	180

Nota: O fecho automático não funciona se as fotocélulas estiverem em alarme, ou não estiverem instaladas e não estiverem desactivadas no parâmetro P3 (H0)

	Fecho automático após activação da célula fotoeléctrica
P1	Prima SET e mantenha-o premido, o visor exibe "P1".
P0	Prima DOWN uma vez para exibir "P0".
00- 10	Prima SET para visualizar o valor actual. Prima UP para aumentar o tempo de fecho automático após a activação da fotocélula ou prima DOWN para diminuir o tempo de fecho após a activação da fotocélula. O tempo máximo é " 10" (segundos), o mínimo é "01" (segundos); a definição "00" desactiva o religamento automático após a activação da fotocélula. Prima SET para confirmar.
00	O ajuste por defeito é "00", religação automática desactivada. Com uma configuração diferente de "00", a função de religação automática é activada após a activação das fotocélulas.

	Função condominial
P1	Prima SET e mantenha-o premido, o visor exibe "P1".
P6	Prima cinco vezes a tecla UP para exibir "P6".

PT

C0 C1 C2	Prima novamente SET para exibir a situação atual. Prima UP ou DOWN para percorrer e escolher o tipo de funcionalidade. C0 = O comando STEP BY STEP executa as funções sequenciais: "open-stop-close-open-.....". Quando a porta é totalmente aberta, o fecho automático só ocorre se o parâmetro P4 for diferente de b0. C1 = Com a porta fechada, a activação do comando STEP BY STEP abre. Durante a abertura, a activação de STEP BY STEP é ignorada (não tem qualquer efeito, a porta continua a abrir). Quando a porta é totalmente aberta, a activação de STEP BY STEP fecha. Se a porta for totalmente aberta e o fecho automático for activado (um valor diferente de "b0" foi definido para o parâmetro P4), a porta fecha novamente após o tempo definido pelo valor "b1...b9" ter decorrido. Se o comando STEP BY STEP for activado durante o fecho, a porta abre-se. Quando a porta é totalmente aberta, o fecho automático só ocorre se o parâmetro P4 for diferente de b0. C2 = Com a porta fechada, a activação do comando STEP BY STEP abre-se. Durante a abertura, a activação de STEP BY STEP é ignorada (não tem qualquer efeito, a porta continua a abrir). Se o fecho automático tiver sido activado (um valor diferente de "b0" foi definido para o parâmetro P4), com a porta totalmente aberta, a activação de STEP BY STEP restabelece a contagem do tempo de pausa (reinicia a contagem como se a porta tivesse acabado de atingir a posição totalmente aberta). Se o religamento automático NÃO tiver sido activado (e portanto o valor "b0" foi definido para o parâmetro P4), com a porta totalmente aberta, a activação de STEP BY STEP não tem efeito: a porta permanece aberta. AVISO: neste caso, a porta permanece sempre aberta, portanto, para evitar esta condição, lembre-se de definir um valor diferente de "b0" no parâmetro P4. Se o comando STEP BY STEP for activado durante o fecho, a porta abre-se. Quando a porta é totalmente aberta, o fecho automático só ocorre se o parâmetro P4 for diferente de b0.
C0	Prima SET para confirmar. A configuração predefinida é "C0".

	Alarme de manutenção
P1	Prima SET e mantenha-o premido, o visor exibe "P1".
P7	Prima seis vezes a tecla UP para exibir "P7".
00 05 10 15 ... 45	Prima novamente SET para exibir a situação atual. Prima UP ou DOWN para percorrer e escolher o tipo de manutenção.

00	05	10	15	...	45
sem manutenção activa	a manutenção é activada a 5000 ciclos	a manutenção é activada a 10000 ciclos	a manutenção é activada a 15000 ciclos	...	a manutenção é activada a 45000 ciclos

00	Prima SET para confirmar. A configuração predefinida é "00". Quando o número de ciclos é atingido, as luzes LED piscam durante 2 minutos.

	Contagem de ciclos
P1	Prima SET e mantenha-o premido, o visor exibe "P1".
P8	Prima sete vezes a tecla UP para exibir "P8".
	Prima novamente SET para exibir a situação atual. Prima UP ou DOWN para visualizar o contador do ciclo do motor: o número de 6 dígitos é exibido dois dígitos de cada vez e entre um número e o seguinte o visor permanece desligado durante 1 segundo. Ex. 10 --> 20 --> 30 = 102030 ciclos de motor
00	Prima SET para sair.

	Activação da abertura mínima para recirculação de ar
	Atenção: para activar a reciclagem do ar, memorizar a função como mostrado na figura abaixo
P1	Prima SET e mantenha-o premido, o visor exibe "P1".
P9	Prima oito vezes a tecla UP para exibir "P9".
r0 r1 r2 ... r6	Prima novamente SET para exibir a situação atual. Prima UP ou DOWN para percorrer e escolher o tipo de abertura.

r0	r1	r2	r3	r4	r5	r6
desactivada	~ 4-5 cm	~ 8-10 cm	~ 12-15 cm	~ 16-19 cm	~ 20-23 cm	~ 24-30 cm

r0	Prima SET para confirmar. A configuração predefinida é "r0". A abertura para recirculação de ar é activada premindo o primeiro botão (CHA) do controlo remoto e o fecho premindo o segundo botão (CHB) do controlo remoto.

SCENARIO 1 - CON RICICLO D'ARIA **ABILITATO**
SCENARIO 1 - WITH AIR RECIRCULATION **ENABLED**

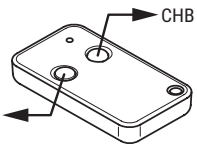

SCENARIO 2 - CON RICICLO D'ARIA **DISABILITATO**
SCENARIO 2 - WITH AIR RECIRCULATION **DISABLED**

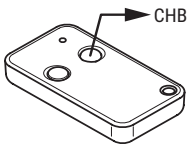

	Cancelamento do curso
P1	Prima SET e mantenha-o premido até "P1" ser exibido.
OP	Prima SET e mantenha-o premido até "OP" ser exibido.
CL	Prima SET e mantenha-o premido até "CL" ser exibido.
L	Prima SET e mantenha-o premido, "L" flashes.

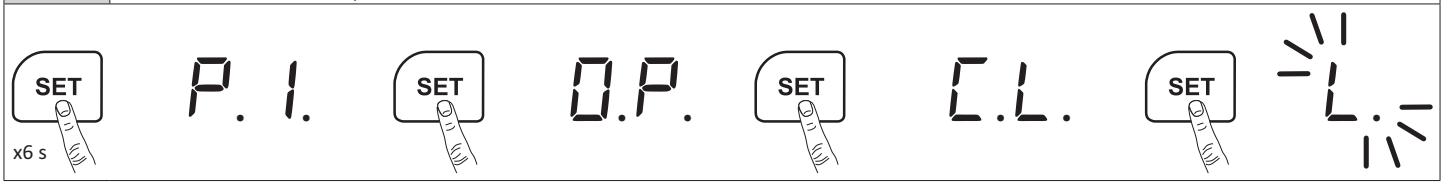

PT

16 Sinalização de alarmes e anomalias

PROBLEMA	CAUSA POSSÍVEL	INTERVENÇÃO
A corrente está ruidosa	A corrente está muito solta	Regular a porca M8 consultando a fig. 15
O motor não funciona	A tomada não está bem conectada ou o fusível está quebrado	Verificar a tomada ou substituir o fusível
Depois de configurar a posição de abertura e fecho, o motor não funciona	Os parafusos de fixação de todos os componentes estão frouxos estão soltos de programa	Apertar os parafusos ou restaurar a posição de abertura ou fecho
A porta não fecha	A função feixe das fotocélulas não funciona	Cancelar a função de feixe de foto, consultando o Menu Parâmetros - Fotocélulas
O botão de parede funciona bem, mas o transmissor não funciona	Nenhuma aprendizagem do transmissor ou a bateria do transmissor está descarregada	Trocar a bateria do transmissor
A distância do transmissor é muito curta	A bateria do transmissor está quase descarregada	Trocar a bateria do transmissor
ERROR "E5"	Cortesia STOP fechado	A cortesia STOP é um contacto normalmente aberto
ERROR "H"	O vaivém que liga as extremidades da correia está preso na polia do lado do motor. O motor faz um ruído de bloqueio quando está sob tensão, mas não arranca	Retirar o motor e retrair o vaivém a meio caminho do eixo. Será então possível realizar a aprendizagem do curso

17 Plano de manutenção de rotina

Realize as seguintes operações e verificações a cada 6 meses, dependendo da intensidade de utilização do automatismo.

Corte a alimentação de rede e baterias (se houver) e desbloqueie o motorredutor (CONSULTE MANUAL DE USO):
- Verifique visualmente se o portão, os suportes de fixação e a estrutura existente têm a resistência mecânica necessária e se estão em boas condições
- Verificar manualmente se a porta está lisa e livre de fricção.
- Verificar o estado de limpeza e funcionamento.
- Se houver sujidade, humidade, insectos ou outra contaminação, desligar a fonte de alimentação e limpar a placa de circuito e o invólucro.
- Se o óxido for notado na placa de circuito, considerar a sua substituição.
- Verificar a eficiência das baterias (se instaladas).

Ridare alimentazione di rete e batterie (se presenti) e bloccare il motoriduttore (VEDI *MANUALE D'USO*):
- Verificare le regolazioni di forza.
- Controllare il corretto funzionamento di tutte le funzioni di comando e sicurezza.

18 Entrada em funcionamento

O instalador deve preparar e manter o dossiê técnico do sistema por pelo menos 10 anos, que deve conter o esquema elétrico, o desenho e foto do sistema, a análise de risco e as soluções adotadas, a declaração de conformidade do fabricante de todos os dispositivos conectados, o manual de instruções de cada dispositivo e/ou acessório e o plano de manutenção do sistema.
Fixe no portão ou porta motorizada uma placa indicando os dados do automatismo, o nome do responsável pela colocação em funcionamento, o número de série e o ano de fabricação, bem como a marca CE.
Fixe uma placa e/ou etiqueta com as indicações das operações para desbloquear o sistema manualmente.
Realize e entregue ao utilizador final a declaração de conformidade, as instruções e advertências para o uso e o plano de manutenção.
Certifique-se de que o utilizador final entendeu o funcionamento correto do sistema automático, manual e de emergência.
Informe o utilizador final sobre os perigos e riscos que podem estar presentes.

19 Descarte

O produto deve ser desinstalado sempre por pessoal técnico qualificado, utilizando os procedimentos adequados para a correta remoção do produto.
Este produto é constituído de diversos tipos de materiais; alguns podem ser reciclados, e outros devem ser descartados por meio de sistemas de reciclagem ou descarte previstos pelos regulamentos locais para esta categoria de produto. É proibido jogar este produto nos rejeitos domésticos.
Realize a "recolha separada" para o descarte, de acordo com os métodos previstos pelos regulamentos locais; ou retorne o produto ao vendedor no momento da aquisição de um novo produto equivalente. Regulamentos locais podem prever pesadas sanções em caso de descarte abusivo deste produto.
Atenção! algumas partes do produto podem conter substâncias poluentes ou perigosas; se dispersas, podem causar efeitos danosos ao ambiente e à saúde humana.

20 Informações adicionais e contatos

Todos os direitos relativos a esta publicação são de propriedade exclusiva de MOX MOTION GATES.
MOX MOTION GATES se reserva o direito de fazer alterações sem aviso prévio. Cópias, digitalizações, alterações ou modificações são expressamente proibidas sem o consentimento prévio por escrito da MOX MOTION GATES.

Este manual de instruções e as advertências de uso para o instalador são fornecidos em formato de papel e inseridos na caixa do produto correspondente. O formato digital (PDF) e todas as eventuais atualizações futuras estão disponíveis na área reservada do nosso sítio internet www.rogertechnology.it/it/b2b-2 na seção Self Service.

SERVIÇO AOS CLIENTES MOX MOTION GATES:
ativo: de segunda-feira a sexta-feira
das 8:00 às 12:00 - das 13:30 às 17:30
Telefone: +39 041 5937023
E-mail: service@rogertechnology.it

PT

DECLARAÇÃO DE INCORPORAÇÃO
(Diretiva 2006/42/CE - Anexo II B)

O fabricante: **ROGER TECHNOLOGY - Via Botticelli 8, 31021 Bonisiolo di Mogliano V.to (TV)**
Declara que a quase-máquina destinada a incorporar de acordo com o manual de instruções correspondente:

Descrição do aparelho: Automatização para portas seccionais seccionais da série C40 a 24 V⎓, fornecidas pela unidade de controlo integrada na própria automatização ou por baterias tampão.

Código do produto	Veja o campo **MODEL ID** no rótulo aplicado ao produto
Número de série:	Veja o campo **IN** no rótulo aplicado ao produto

está de acordo com as disposições das seguintes diretivas comunitárias:

- Diretiva 2006/42/CE (Diretiva Máquinas) e a documentação técnica pertinente foi preparada em conformidade com o Anexo VII B da própria diretiva;
- Diretiva 2014/30/UE (Compatibilidade Eletromagnética);
- Diretiva 2014/35/UE (Baixa Tensão);
- Diretiva 2014/53/UE (Aparelhos de Rádio "RED").
- Diretiva 2011/65/UE (RoHS)

e, além disso, declara que foram aplicadas as seguintes normas e/ou especificações técnicas:

EN 300 220-2 V3.1.1:2017	EN 62479:2010
EN 50663:2017	EN 301 489-1 V2.2.3:2019
EN 301 489-3 V2.1.1:2019	EN 55014-1:2017
EN 55014-2:2015	EN 61000-6-3:2007/A1:2011
EN 61000-6-2:2005	EN IEC 61000-3-2:2019
EN 61000-3-3:2013/A1:2019	EN 60335-1:2012/A2:2019
EN 60335-2-95:2015/A2:2019	EN 60335-2-103:2015
EN 62233:2008	EN 13241:2003/A2:2016
EN 12453:2017	prEN 12635:2015
EN ISO 12100:2010	EN ISO 13849-1:2015

Declara que se comprometerá a transmitir informações relevantes sobre a quase-máquina em resposta a um pedido devidamente fundamentado das autoridades nacionais. O compromisso inclui as modalidades de transmissão e não prejudica os direitos de propriedade intelectual do fabricante da quase-máquina.
Declara que a quase-máquina não deve ser colocada em serviço até que a máquina final, na qual será incorporada, tenha sido declarada conforme com as disposições da Diretiva 2006/42/CE.

Local e data da declaração	Pessoa autorizada a compilar a documentação técnica	Razão social e endereço completo do fabricante: ROGER TECHNOLOGY S.R.L. Via S.Botticelli, 8 31021 Bonisiolo di Mogliano Veneto Treviso ITÁLIA
Bonisiolo di Mogliano Veneto il 03/07/2020	Responsável de Pesquisa e Desenvolvimento	Representante legal da empresa
	(Ing. Dino Cinti)	**(Dino Florian)**

PT

1 Algemene waarschuwingen

OPGELET: BELANGRIJKE VEILIGHEIDSINSTRUCTIES
HET IS BELANGRIJK VOOR DE VEILIGHEID VAN DE PERSONEN OM DEZE INSTRUCTIES TE RESPECTEREN
BEWAAR DEZE INSTRUCTIES

Deze handleiding voor de installatie is uitsluitend bestemd voor gekwalificeerd personeel.
⚠ Als de informatie in deze handleiding niet wordt gerespecteerd, kan dit leiden tot ernstig persoonlijke letsels of schade aan het apparaat.
MOX MOTION GATES kan niet aansprakelijk gesteld worden voor de gevolgen van oneigenlijk gebruik, of ander gebruik dan hetgene waarvoor het product is bestemd en wordt aangeduid in deze handleiding.
De installatie, de elektrische aansluitingen en de afstellingen moeten uitgevoerd worden door gekwalificeerd personeel door de regels van de kunst en de geldende normenstelsels te respecteren.
Lees de aanwijzingen aandachtig door voordat het product wordt geïnstalleerd.
Een verkeerde installatie kan een bron van gevaar zijn.
Voordat de installatie wordt uitgevoerd, moet gecontroleerd worden dat het product intact is: in geval van twijfels mag u het product niet gebruiken en mag u zich uitsluitend wenden tot gekwalificeerd personeel.
Installeer het product niet in een explosieve atmosfeer of omgeving: de aanwezigheid van ontvlambare gassen of dampen vormt een ernstig veiligheidsrisico.
Alvorens de motorisering te installeren, moeten alle structurele veranderingen aangebracht worden voor de realisatie van de veiligheidsmarges en met de bescherming of segregatie van alle zones waar gevaar aanwezig is voor verplettering, kapwonden, meesleping en algemeen gevaar.
OPGELET: controleer dat de bestaande structuur voldoet aan de nodige eisen van kracht en stabiliteit.
MOX MOTION GATES kan niet aansprakelijk gesteld worden voor het niet naleven van de regels van de kunst bij de constructie van de te motoriseren inrichtingen, en voor de vervormingen die kunnen optreden bij het gebruik.
De veiligheidsinrichtingen (fotocellen, contactlijsten, noodstoppen, enz.) moeten geïnstalleerd worden door rekening te houden met: de geldende voorschriften en richtlijnen, de criteria van de regels van de kunst, het installatiegebied, de bedieningslogica van het systeem en de krachten die worden ontwikkeld door de gemotoriseerde deur of poort.
De veiligheidsinrichtingen moeten beschermen in zones waar gevaar aanwezig is voor verplettering, kapwonden, meesleping en algemeen gevaar, afkomstig van de gemotoriseerde deur of poort; de installateur wordt geadviseerd om te controleren of de bewogen poortvleugels geen scherpe randen hebben of zodanig zijn dat ze risico's voor kapwonden en/of meesleping veroorzaken.
Zorg ervoor dat beknelling tussen het geleide deel en omliggende vaste delen als gevolg van de openingsbeweging van het geleide deel wordt vermeden.
Plaats, indien noodzakelijk, op basis van de risicoanalyse, vervormbare contactlijsten op het bewegende onderdeel.
Houd er rekening mee dat, zoals is gespecificeerd in de norm UNI EN 12635, moet worden voldaan aan alle vereisten van de normen EN 12604 en EN 12453 en, indien nodig, ze ook moeten gecontroleerd worden.
De Europese normen EN 12453 en EN 12445 bepalen de minimum vereisten voor de gebruiksveiligheid van automatische deuren en poorten. Ze voorzien meer bepaald het gebruik van krachtbegrenzingen en van veiligheidsinrichtingen (gevoelige platforms, immateriële barrières, dodemanswerking, enz) om de aanwezigheid van personen of voorwerpen te detecteren die in eender welke omstandigheid botsingen beletten.
De installateur moet de impactkrachten meten en moet op de bedieningsregeleenheid de waarden van de snelheid en het koppel selecteren die aan de gemotoriseerde deur of poort toestaan dat de beperkingen worden gerespecteerd die zijn aangeduid in de normen EN 12453 en EN 12445.
MOX MOTION GATES wijst alle verantwoordelijkheid af indien componenten zijn geïnstalleerd die incompatibel zijn voor de veiligheid en de correcte werking.
Als de dodemansfunctie actief is, moet de installateur de maximale stopafstand of het alternatieve gebruik van een vervormbare rubberen rand, de sluitsnelheid van de opening en in het algemeen alle voorzorgsmaatregelen controleren die worden bepaald door de toepasselijke regels. Als het bedieningsmiddel vast is, moet het in een positie worden geplaatst die de besturing en de werking van de automatisering garandeert en dat het type van bediening en het type van gebruik voldoen aan de norm UNI EN 12453 overzicht 1 (met de volgende beperkingen: bediening type A of B en gebruikstype 1 of 2).
In het geval van gebruik van de dodemansfunctie moeten alle personen verwijderd worden die zich binnen het bereik van bewegende delen bevinden; de directe bedieningen moeten worden geïnstalleerd op een minimum hoogte van 1,5 m, en mogen niet toegankelijk zijn voor het publiek; bovendien moeten ze, tenzij de inrichting met de sleutel wordt bediend, direct zichtbaar op het gemotoriseerde deel gepositioneerd zijn, uit de buurt van bewegende delen.
Breng de signaleringen aan die door de huidige voorschriften worden vereist om de gevaarlijke zones te identificeren.
Elke installatie moet een zichtbare indicatie hebben van de identificatiegegevens van de gemotoriseerde deur of poort, in overeenstemming met de norm EN 13241-1: 2001 of latere herzieningen.
Voorzie op het stroomtoevoernet een scheidingsschakelaar met openingsafstand tussen de contacten van minstens 3 mm; plaats de scheidingsschakelaar op OFF, en koppel eventuele bufferbatterijen los voordat eender welke reiniging of onderhoudshandeling wordt uitgevoerd.
Controleer dat vóór de elektrische installatie een aardlekschakelaar met drempel van 0,03 A en een geschikte beveiliging tegen overbelasting aanwezig is met inachtneming van de regels van de kunst en de geldende normenstelsels.

Sluit, indien gevraagd, de automatisering aan op een doeltreffend aardingssysteem zoals wordt aangegeven door de geldende veiligheidsnormen.
De hantering van de elektronische onderdelen moet worden uitgevoerd door zich te voorzien van antistatische geleidende armbanden die op de aarding zijn aangesloten.
Voor de eventuele herstelling of vervanging van de producten mogen uitsluitend originele reserveonderdelen gebruikt worden.
De installateur moet alle informatie verstrekken met betrekking tot de automatische en de handmatige werking en de noodbediening van de gemotoriseerde deur of poort, en moet de gebruiksaanwijzing van het systeem overhandigen aan de gebruiker.
Werk niet in de buurt van scharnieren of bewegende mechanische onderdelen.
Blijft buiten de actieradius van de gemotoriseerde deur of poort terwijl ze in beweging is. Bied geen weerstand aan de beweging van de gemotoriseerde deur of poort omdat gevaarlijke situaties kunnen veroorzaakt worden.
De gemotoriseerde deur of poort kan worden gebruikt door kinderen van minstens 8 jaar en door personen met verminderde fysieke, sensorische of mentale capaciteiten, of zonder ervaring of noodzakelijke kennis, mits ze onder toezicht staan of nadat ze instructies hebben ontvangen betreffende het veilige gebruik van de inrichting en de gevaren begrijpen die ermee verbonden zijn.
Kinderen moeten bewaakt worden om te voorkomen dat ze binnen het bereik van de gemotoriseerde deur of poort staan of ermee spelen.
Houd afstandsbedieningen en/of elke andere bedieningsapparatuur buiten het bereik van kinderen om te voorkomen dat de gemotoriseerde deur of poort onvrijwillig wordt geactiveerd.
Het niet respecteren van deze aanwijzingen kan gevaarlijke situaties veroorzaken.
Elke herstelling of technische ingreep moet worden uitgevoerd door gekwalificeerd personeel.
De reiniging- en onderhoudshandelingen mogen alleen door gekwalificeerd personeel worden uitgevoerd.
In geval van storingen of een slechte werking van het product moet de stroomschakelaar uitgeschakeld worden, en mag niet geprobeerd worden om herstellingen uit te voeren of rechtsreeks in te grijpen: contacteer uitsluitend gekwalificeerd personeel.
De verpakkingsmaterialen (plastic, polystyreen, enz.) mogen niet verspreid worden in het milieu en moeten uit de buurt van kinderen gehouden worden omdat ze een gevarenbron zijn. Voer de inzameling en de recyclage van de verpakkingselementen uit in overeenstemming met de bepalingen van de geldende voorschriften. Deze instructies moeten bewaard worden, en ze moeten doorgegeven worden aan eventuele volgende gebruikers van de installatie.

2 Symbolen

Hieronder worden de symbolen en hun betekenis aangeduid die aanwezig zijn in de handleiding of op de productlabels.

⚠	**Algemeen gevaar.** Belangrijke informatie over de veiligheid. Signaleert handelingen of situaties waar het personeel goed moet opletten.
ϟ	**Gevaar voor gevaarlijke spanningen.** Signaleert handelingen of situaties waar het personeel goed moet opletten voor gevaarlijke spanningen.
ℹ	**Nuttige informatie.** Signaleert nuttige informatie over de installatie.
📖	**Raadpleging Instructies voor de installatie en het gebruik.** Signaleert de verplichting om de handleiding of het originele document te raadplegen, die/dat beschikbaar moet zijn voor toekomstig gebruik en op geen enkele manier mag worden beschadigd.
⏚	Aansluitpunten van de aarding.
🌡	Toegestaan temperatuurbereik.
~	Wisselstroom (AC)
⎓	Gelijkstroom (DC)
🗑	Symbool voor de inzameling van het product volgens de AEEA-richtlijn.

NL

3 Beschrijving product

MOX MOTION GATES kan niet aansprakelijk gesteld worden voor de gevolgen van oneigenlijk gebruik, of ander gebruik dan hetgene waarvoor het product is bestemd en wordt aangeduid in deze handleiding.

Er wordt aanbevolen om accessoires en bedienings- en veiligheidsinrichtingen van ROGER TECHNOLOGY te gebruiken.

Code	Beschrijving
KIT C40/1000	Voor sectionale overheaddeuren met een maximale stuwkracht van 1000 N (230V~) met geïntegreerde vaste-code 433,92 Mhz radio-ontvanger.
KIT C40/1000/115	Voor sectionale overheaddeuren met een maximale stuwkracht van 1000 N (115V~) met geïntegreerde vaste-code 433,92 Mhz radio-ontvanger.

4 Technische kenmerken

	C40/1000	C40/1000/115
Oppervlak	max. 18 m^2/ 12 m^2 * / 9 m^2 **	max. 18 m^2/ 12 m^2 * / 9 m^2 **
Maximale deuropening	met 3300 mm rail: tot 2600 mm met 4000 mm rail: tot 3000 mm met 5000 mm rail: tot 3600 mm	met 3300 mm rail: tot 2600 mm met 4000 mm rail: tot 3000 mm met 5000 mm rail: tot 3600 mm
Stroomvoorziening	220-240V~ 50/60 Hz	115V~ 50/60 Hz
Verbruik in stand-by	≤ 0.5 W	≤ 0.5 W
Nominaal vermogen	200W	200W
Motorstuwkracht	1000N	1000N
Intermitentie (S3)	70 / 50 % ***	70 / 50 % ***
Betriebstemperatur	-20°C +50°C	-20°C +50°C
Schalldruck während des Gebrauchs	<70 dB(A)	<70 dB(A)
Cilindersnelheid	20 cm/s	20 cm/s
Beschermingsfactor	IP40	IP40
Productgewicht	4,2 kg	4,2 kg
Kracht die moet worden uitgeoefend op de mechanische ontgrendeling	130N	130N

4.1 Productetiket (voorbeeld)

De in deze handleiding vermelde technische gegevens vervangen niet de gegevens op het etiket van het product.
Het productlabel wordt op de motor aangebracht, door het openen van het slotdeksel (zie afbeelding).

Het etiket mag niet verwijderd, beschadigd, vervuild of verborgen worden.

De twee meest significante cijfers van de parameter **BC** staan voor het jaar van productie, de twee minst significante cijfers staan voor de week van productie. De parameter **IN** staat voor een reeks ten opzichte van het productiejaar.

Voorbeeld uitlezing:

BC: AASS
AA = productiejaar
SS = productieweek

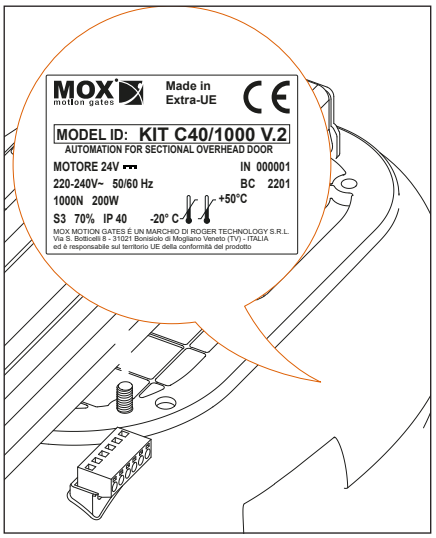

NL

5 Typische installatie

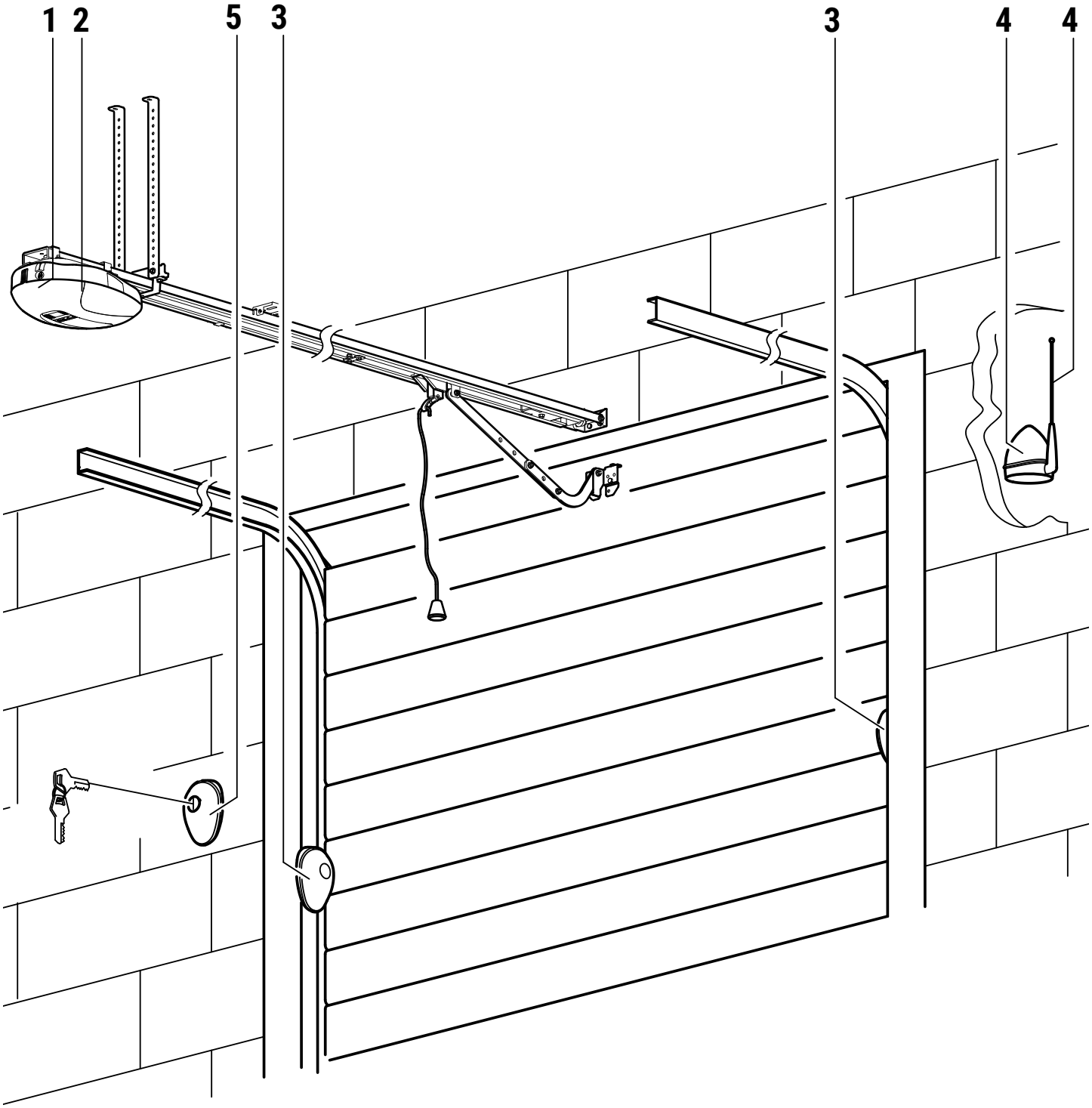

	BESCHRIJVING		EMPFOHLENE KABEL
1	Automatisering C40		Kabel mit mit doppelt isolierten H07RN-F 3x1,5 mm²
2	Hoffelijkheid licht		
3	Fotocellen externe F4ES/F4S - sender	Stromversorgung 24V⎓	Kabel 3x0,5 mm² (max 20 m)
	Fotocellen externe F4ES/F4S - empfänger		Kabel 5x0,5 mm² (max 20 m)
4	Knipperlicht FIFTHY/24	Stromversorgung 24V⎓ a LED	Kabel 2x1 mm² (max 10 m)
	Antenne		Kabel 50 Ohm RG58 (max 10 m)
5	Schlüssel-Wählschalter R85/60		Kabel 3x0,5 mm² (max 20 m)
	Numerische Tastatur H85/TTD - H85/TDS	Decoder kaart H85/DEC: Stromversorgung 12⎓ - 24V~/⎓ H85/DEC/2: Stromversorgung 24V~/⎓	Kabel 3x0,5 mm² (max 30 m)

NL

6 Afmetingen

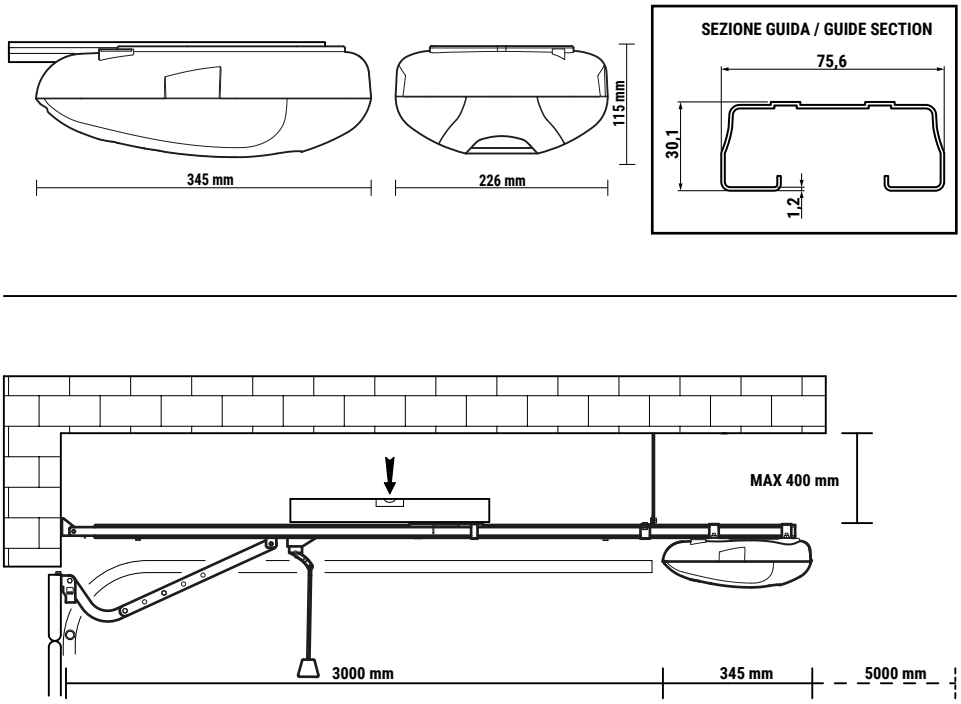

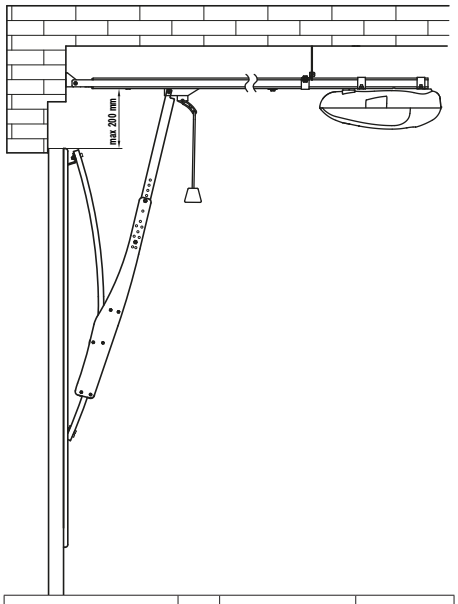

		Overhangende - niet-overhangend contragewicht	veer geladen zwaaiend mechanisme
OPPERVLAK	**m²**	**12 (*)**	**9 (**)**
INTERMITENTIE	**%**	**50 (***)**	**50 (***)**

OPGELET: in geval van montage op een overheaddeur met zwenkarm (LT324), controleer of de deur goed uitgebalanceerd is.

7 Voorafgaande controles

VOORAFGAANDE CONTROLES VOORAFGAAND AAN DE INSTALLATIE
Controleer of de deur voldoet aan de eisen voor automatisering:
1- De structuur van de deur is stevig en passend
2- De katrollen of scharnieren zijn in goede staat en goed gesmeerd
3- De handmatige beweging is soepel en regelmatig gedurende de hele slag zonder klemmen
4- De deur moet in evenwicht zijn

8 Montage wagen (fig. 1-2)

Fig.1: Plaats de houder van de poortdeblokkering **A** in de wagen **B.**
Fig.2: Draai de schroeven **C** vast.

9 Montage motor (fig. 3-4)

Fig.3: Plaats de drijfas in de specifieke zitting van de geleider.
Fig.4: Plaats de veerstroppen voor de bevestiging **D** en draai de moeren **E** vast.

10 Rail unie XX/GXXX/HR (fig. 5)

LET OP: raadpleeg dit hoofdstuk alleen als u in het bezit bent van een in tweeën gedeelde handleiding waarvan de code eindigt op **/HR**.
Zie **fig. 5**

11 Installatie rail

A) Bevestig de voorste beugel **(F)** in het midden van de poort in de muur **(fig. 6)** en bevestig de kop van de stang met de bijgeleverde schroeven **(fig. 7)**.
B) Bevestig de beugels **(G)**, net vóór het motorhuis, nabij het aangewezen punt voor de mechanische pal, en let op dat de automatisering genivelleerd wordt bevestigd **(fig. 8)**.
C) Bevestig de bevestigingsbeugels op het plafond **(H)** en verwijder eventueel het overtollige deel **(fig. 8)**.
D) Bevestig de verankeringsbeugel **(I)** in het midden van de poort, en bevestig hem op de pendel met de specifieke gebogen arm die in de lengte kan afgesteld worden **(fig. 9-10-11-12-13)**.

12 Mechanische pal in opening (fig 14-15)

MECHANISCHE PAL IN OPENING (WETTELIJK)

Voer het handmatige manoeuvre van de opening uit, op de gewenste afmeting voor de bevestiging van de mechanische pal in opening zoals is aangeduid in afb. 13-14, zodat een absolute positie wordt gegarandeerd.

13 Spanning riem (fig. 16)

Fig.16: Controleer de spanning van de riem elke zes maanden; draai indien noodzakelijk de moer M8 vast op het uiteinde met behulp van een sleutel, maar laat een minimum aan veiligheidsspanning en compensatie tussen de windingen van de veer (1 mm).

14 Elektrische aansluitingen (fig. 17)

Fig.17: Neem de instructies voor de geïnstalleerde elektronische regeleenheid in acht.

15 Menü Parameter

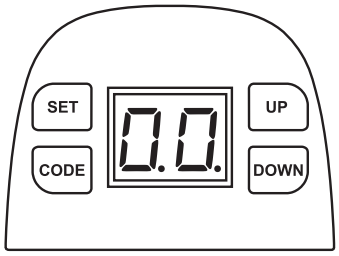

	Voorbereiding
	Houd de wagen vergrendeld zoals op de foto, open en sluit het paneel handmatig en zorg ervoor dat de wagen wordt verbonden met de pendel.
99 11	Schakel de voeding in. De hulpverlichting blijft verschillende seconden ingeschakeld en de LED geeft gelijktijdig een nummer weer van 99 tot 11. Daarna wordt het systeem in stand-by gesteld.
--	De display geeft "--" weer.

	Modus Laag vermogen
P1	Houd SET ingedrukt tot "P1" wordt weergegeven.
E0	Druk negen keer op de knop UP om "E0" weer te geven
d0 d1 d2	Druk vervolgens op de SET knop om de spaarstand te activeren. Op het scherm verschijnt "d0-d1-d2": gebruik de UP en DOWN toetsen om bij te stellen. "d0" geeft aan dat de spaarstand niet is ingeschakeld; "d1" geeft aan dat de spaarstand na 1 minuut wordt geactiveerd; "d2" geeft aan dat de spaarstand na 10 minuten wordt geactiveerd
⚠	Druk na het instellen op de SET knop om te bevestigen, de standaard weergave is "d1". **Opmerking: Om accessoires zoals fotocellen, back-up batterijen of elektronische sloten te installeren, moet menu "E0" worden ingesteld op "d0" om de spaarstand te verlaten voordat ze kunnen worden gebruikt.**

	Instelling van automatische opening en sluiting
	Opgelet! Zorg ervoor dat de veiligheidsklem GESLOTEN is alvorens de slag te programmeren.
P1	Houd SET ingedrukt tot "P1" wordt weergegeven.
OP	Druk op SET om "OP" weer te geven.
OP	Houd UP ingedrukt, "OP" knippert. De poort begint te openen.
CL	Wanneer de poort de openingspositie heeft bereikt, moet UP onmiddellijk losgelaten worden en moet op SET gedrukt worden. De display geeft "CL" weer.
CL	Houd DOWN ingedrukt, "CL" knippert. Wanneer de poort de sluitingspositie heeft bereikt, moet DOWN onmiddellijk losgelaten worden en moet op SET gedrukt worden.
OP CL	De poort wordt automatisch geopend en gesloten om de vereisten van de kracht van de gevoeligheid van de opening en de sluiting vast te stellen.
--	De display geeft "--" weer om te bevestigen dat de instelling is voltooid.

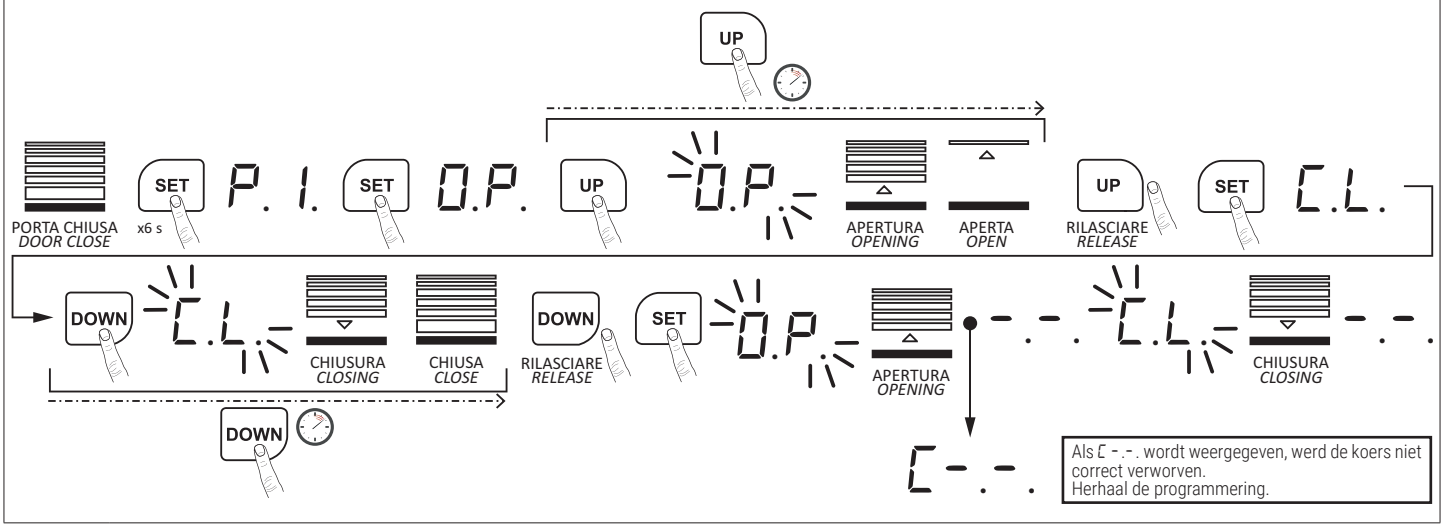

	Een zender invoeren of wijzigen
SU	Druk op CODE om "SU" weer te geven.
SU	Druk op een knop van de zender, SU gaat uit, laat dezelfde knop los en druk hem opnieuw in, "SU" knippert

NL

--	De display geeft "--" weer om aan te duiden dat de instelling is voltooid. Herhaal de stappen om een maximum van 20 zenders en/of verschillende knoppen te coderen
Fu	Wanneer 20 codes zijn gememoriseerd, knippert "Fu"; wanneer coderingsfouten worden voorzien, moeten alle gememoriseerde codes gewist worden.
dL	Houd langer CODE dan 8 seconden ingedrukt, "dL" knippert: alle codes zijn gewist.

OPGELET: VOOR DE ACTIVERING VAN DE LUCHTHERCIRCULATIE (PAG. 27)

SCENARIO 1 - CON RICICLO D'ARIA **ABILITATO**
SCENARIO 1 - WITH AIR RECIRCULATION **ENABLED**

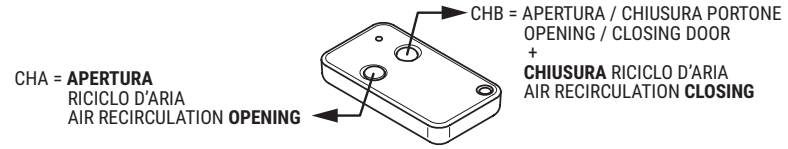

SCENARIO 2 - CON RICICLO D'ARIA **DISABILITATO**
SCENARIO 2 - WITH AIR RECIRCULATION **DISABLED**

	Afstelling openingskracht
P1	Houd SET ingedrukt, de display geeft "P1" weer.
P5	Druk viermaal op de toets UP om "P5" weer te geven.
F9 F1	Druk opnieuw op SET om de actuele positie weer te geven. Druk UP om de kracht te vergroten met één graad of druk op DOWN om de kracht te verkleinen met één graad. De maximum graad is "F9", de minimum graad is "F1". De standaard instelling is "F5".
--	Druk op SET om te bevestigen. De display geeft "--".

	Afstelling sluitkracht
P1	Houd SET ingedrukt, de display geeft "P1" weer.
P2	Druk één maal op de toets UP om "P2" weer te geven.
F9 F1	Druk opnieuw op SET om de actuele positie weer te geven. Druk UP om de kracht te vergroten met één graad of druk op DOWN om de kracht te verkleinen met één graad. De maximum graad is "F9", de minimum graad is "F1". De standaard instelling is "F5".
--	Druk op SET om te bevestigen. De display geeft "--".

	Fotocellen
P1	Houd SET ingedrukt, de display geeft "P1" weer.
P3	Druk twee maal op UP om "P3" weer te geven.
H0 H1	Druk op SET om de actuele positie weer te geven. Druk één maal op UP zodat "H1" wordt weergegeven, de straal is geactiveerd. Druk één maal op DOWN zodat "H0" wordt weergegeven, de straal is gedeactiveerd. Druk op SET om te bevestigen en af te melden.
H0	Als de inrichting van de straal niet wordt gebruikt, moet gecontroleerd worden dat "H0" wordt weergegeven om de functie te sluiten.

	Chiusura automatica ON/OFF
P1	Houd SET ingedrukt, de display geeft "P1" weer.
P4	Druk drie maal op UP om "P4" weer te geven.
b0 b9	Druk op SET om de actuele positie weer te geven. Druk op UP om de automatische sluitingstijd te verlengen of op DOWN om de automatische sluitingstijd te verkorten. De maximum tijd "b9", de minimum tijd is "b1"; instelling "b0" deactiveert automatisch hersluiten. Druk op SET om te bevestigen.
b0	De standaard instelling is "b0", automatische vergrendeling uitgeschakeld. Bij een andere instelling dan b0 wordt de automatische terugsluit-functie geactiveerd wanneer de deur volledig geopend is.

	Tempo di richiusura automatica									
LED	b0	b1	b2	b3	b4	b5	b6	b7	b8	b9
TIJD (SEC.)	Sluiting uitgeschakeld	10	20	30	40	50	60	90	120	180

Opmerking: Automatisch sluiten werkt niet als de fotocellen in alarm zijn, of niet geïnstalleerd en niet uitgeschakeld in parameter P3 (H0)

	Automatische hersluiting na activering van de fotocel
P1	Houd SET ingedrukt, de display geeft "P1" weer.
P0	Druk eenmaal op DOWN om "P0" weer te geven.
00- 10	Druk op SET om de huidige waarde weer te geven. Druk op UP om de automatische hersluitingstijd na fotocel activering te verhogen of druk op DOWN om de hersluitingstijd na fotocel activering te verlagen. De maximale tijd is "10" (seconden), de minimale tijd is "01" (seconden); door "00" in te stellen wordt automatisch hersluiten na activering van de fotocel uitgeschakeld. Druk op SET om te bevestigen.
00	De standaardinstelling is "00", automatische hervergrendeling uitgeschakeld. Bij een andere instelling dan "00" wordt de automatische herver-grendeling geactiveerd na de activering van de fotocellen.

	Condominium functie
P1	Houd SET ingedrukt, de display geeft "P1" weer.
P6	Druk vijfmaal op de toets UP om "P6" weer te geven.

NL

C0 C1 C2	Druk opnieuw op SET om de actuele positie weer te geven. Druk op UP of DOWN om te scrollen en het type functionaliteit te kiezen. C0 = Het STEP VOOR STEP commando voert de sequentiële functies uit: "openen-stoppen-sluiten-openen-.....". Bij volledig geopende deur vindt het automatisch terugsluiten alleen plaats als parameter P4 anders is dan b0. C1 = Bij gesloten deur, activering van STEP BY STEP opent. Tijdens het openen, wordt de activering van STEP BY STEP genegeerd (het heeft geen effect, de deur blijft opengaan). Wanneer de deur volledig geopend is, sluit de STEP BY STEP activering. Als de deur volledig is geopend en automatisch opnieuw sluiten is ingeschakeld (een andere waarde dan "b0" is ingesteld voor parameter P4), sluit de deur opnieuw nadat de tijd is verstreken die is ingesteld met de waarde "b1...b9". Als tijdens het sluiten het STEP BY STEP commando wordt geactiveerd, gaat de deur open. Bij volledig geopende deur vindt het automatisch terugsluiten alleen plaats als parameter P4 anders is dan b0. C2 = Bij het sluiten van de deur, activering van STEP BY STEP opent. Tijdens het openen wordt de activering van STEP BY STEP genegeerd (het heeft geen effect, de deur blijft openen). Als automatisch opnieuw sluiten is ingeschakeld (een andere waarde dan "b0" is ingesteld voor parameter P4), wordt bij volledig geopende deur door activering van STEP BY STEP de pauzetijd opnieuw geteld (het tellen wordt hervat alsof de deur zojuist de volledig geopende positie had bereikt). Als automatisch sluiten NIET is ingeschakeld (en dus de waarde "b0" is ingesteld voor parameter P4), met de deur volledig open, heeft activering van STEP BY STEP geen effect: de deur blijft geopend. WAARSCHUWING: in dit geval blijft de deur altijd geopend, dus om deze situatie te voorkomen, moet u een andere waarde dan "b0" instellen in parameter P4. Als het STEP VOOR STEP commando wordt geactiveerd tijdens het sluiten, gaat de deur open. Bij volledig geopende deur vindt het automatisch terugsluiten alleen plaats als parameter P4 anders is dan b0.
C0	Druk op SET om te bevestigen. De standaard instelling is "C0".

	Onderhoudsalarm
P1	Houd SET ingedrukt, de display geeft "P1" weer.
P7	Druk zesmaal op de toets UP om "P7" weer te geven.
00 05 10 15 ... 45	Druk opnieuw op SET om de actuele positie weer te geven. Druk op UP of DOWN om te scrollen en het type onderhoud te kiezen.

00	05	10	15	...	45
geen actief onderhoud	onderhoud wordt geactiveerd bij 5000 cycli	onderhoud wordt geactiveerd bij 10000 cycli	onderhoud wordt geactiveerd bij 15000 cycli	...	onderhoud wordt geactiveerd bij 45000 cycli

00	Druk op SET om te bevestigen. De standaard instelling is "00". Wanneer het aantal cycli is bereikt, knipperen de LED-lampjes gedurende 2 minuten.

	Cyclustijden tellen
P1	Houd SET ingedrukt, de display geeft "P1" weer.
P8	Druk zevenmaal op de toets UP om "P8" weer te geven.
	Druk opnieuw op SET om de actuele positie weer te geven. Druk op UP of DOWN om de motorcyclusteller weer te geven: het 6-cijferige nummer wordt telkens twee cijfers tegelijk weergegeven en tussen het ene cijfer en het volgende blijft het display 1 seconde uit. Voorbeeld. 10 --> 20 --> 30 = 102030 motorcycli
00	Druk op SET om te sluiten.

	Activering van de minimale opening voor luchtcirculatie
	Opgelet: om de luchtcirculatie te activeren, onthoudt u de functie zoals in de onderstaande afbeelding
P1	Houd SET ingedrukt, de display geeft "P1" weer.
P9	Druk achtmaal op de toets UP om "P9" weer te geven.
r0 r1 r2 ... r6	Druk opnieuw op SET om de actuele positie weer te geven. Druk op UP of DOWN om te scrollen en het type opening te kiezen.

r0	r1	r2	r3	r4	r5	r6
gedeactiveerd	~ 4-5 cm	~ 8-10 cm	~ 12-15 cm	~ 16-19 cm	~ 20-23 cm	~ 24-30 cm

r0	Druk op SET om te bevestigen. De standaard instelling is "r0". Het openen voor luchthercirculatie wordt geactiveerd door op de eerste toets (CHA) van de afstandsbediening te drukken en het sluiten door op de tweede toets (CHB) van de afstandsbediening te drukken.

SCENARIO 1 - CON RICICLO D'ARIA **ABILITATO**
SCENARIO 1 - WITH AIR RECIRCULATION **ENABLED**

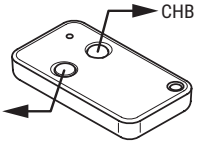

SCENARIO 2 - CON RICICLO D'ARIA **DISABILITATO**
SCENARIO 2 - WITH AIR RECIRCULATION **DISABLED**

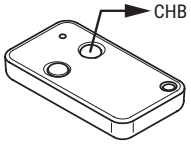

	Annulering van de slag
P1	Houd SET ingedrukt tot "P1" wordt weergegeven.
OP	Houd SET ingedrukt tot "OP" wordt weergegeven.
CL	Houd SET ingedrukt tot "CL" wordt weergegeven.
L	Houd SET ingedrukt, "L" flitsen.

NL

16 Signalering alarmen en storingen

PROBLEEM	MOGELIJKE OORZAAK	HANDELING
De riem maakt lawaai	De riem is te los	Regel de moer M8 met verwijzing naar afb. 15
De motor werkt niet	De aansluiting is niet correct verbonden of de zekering is kapot	Controleer de aansluiting of vervang de zekering
De motor werkt niet nadat de positie van opening en sluiting is ingesteld	De bevestigingsschroeven van alle componenten loszitten verloren of er zijn programmafouten	Draai de schroeven vast of herstel de positie van opening en sluiting
De poort sluit niet	De functie van de straal van de fotocellen werkt niet	Annuleer de functie van de straal, met verwijzing naar het Menu Parameters – Fotocellen
De op de muur werkt goed maar de zender werkt niet	Geen lering van de zender of de batterij van de zender is leeg	Vervang de batterij van de zender
De afstand van de zender is te kort	De batterij van de zender is bijna leeg	Vervang de batterij van de zender
ERROR "E5"	Hoffelijkheid STOP gesloten	De hoffelijkheidsstop is een normaal gesproken open contactpersoon
ERROR "H"	De pendel die de uiteinden van de riem verbindt, zit vast op de poelie aan de motorzijde. De motor maakt een blokkerend geluid als hij onder spanning staat, maar start niet	Verwijder de motor en trek de omkeerschakeling halverwege de as terug. Het zal dan mogelijk zijn om de slag te leren

17 Gewoon onderhoudsschema

Voer de volgende handelingen en controles om de 6 maanden uit, afhankelijk van de intensiteit van het gebruik van het geautomatiseerde systeem.

Koppel de netspanning en de batterijen (indien aanwezig) los en ontgrendel de reductiemotor (ZIE DE GEBRUIKERSHANDLEIDING):
- Voer een visuele controle uit om vast te stellen of de deur, de bevestigingsbeugels en de bestaande structuur de vereiste mechanische stevigheid hebben en of ze in goede staat verkeren.
- Controleer manueel of de deur glad en wrijvingsvrij is.
- Controleer de staat van reinheid en werking.
- Als er vuil, vocht, insecten of andere verontreiniging aanwezig is, haal dan de stekker uit het stopcontact en reinig de printplaat en de behuizing.
- Als er oxidatie op de printplaat wordt waargenomen, overweeg dan de printplaat te vervangen.

Controleer de efficiëntie van de batterijen (indien geïnstalleerd).

Sluit de netvoeding en de batterijen (indien aanwezig) weer aan en vergrendel de tandwielmotor (ZIE DE GEBRUIKERSHANDLEIDING):
- Controleer de krachtafstellingen.
- Controleer of de veiligheidsvoorzieningen en alle bedieningsfuncties correct werken.

18 Inbetriebnahme

Der Installateur muss das technische Dokument der Anlage verfassen und mindestens 10 Jahre lang aufbewahren. Es muss den Schaltplan, die Zeichnung und das Foto der Anlage, die Risikoanalyse und die angewandten Lösungen sowie die Konformitätserklärung des Herstellers aller angeschlossenen Geräte, die Bedienungsanleitung aller Geräte und/oder Zubehörteile und den Wartungsplan der Anlage enthalten.
Ein Kennschild mit den Daten der Automatisierung, dem Namen der für die Inbetriebnahme verantwortlichen Person, der Seriennummer und dem Baujahr sowie dem CE-Zeichen am motorisierten Tor oder der Tür befestigen.
Ein Schild und/oder ein Etikett mit den Angaben der Vorgänge zum manuellen Entriegeln der Anlage befestigen.
Die Konformitätserklärung, Anweisungen und Warnungen für den Gebrauch und den Wartungsplan erstellen und dem Endbenutzer zur Verfügung stellen.
Sicherstellen, dass der Endbenutzer den ordnungsgemäßen Betrieb der Anlage, automatisch, manuell und die Notfallfunktion verstanden hat.
Den Endbenutzer über die möglichen Gefahren und Risiken informieren.

19 Entsorgung

Das Produkt muss immer von technisch qualifiziertem Personal mit den geeigneten Verfahren ausgebaut werden.
Dieses Produkt besteht aus verschiedenen Stoffen, von denen einige recycelt werden können.
Informieren Sie sich über die Recycling- oder Entsorgungssysteme, die für diese Produktkategorie von den örtlich gültigen Vorschriften vorgesehen sind.
Dieses Produkt darf nicht zusammen mit dem Haushaltsmüll entsorgt werden.
Für die Entsorgung gelten die gesetzlich vorgesehenen Methoden der Mülltrennung.
Alternativ können Sie das Produkt Ihrem Händler beim Kauf eines neuen, gleichwertigen Produktes zurückgeben. Die nicht ordnungsgemäße Entsorgung dieses Produkts kann schwere Strafen nach sich ziehen. **Achtung!** Bestimmte Teile des Produktes können Schadstoffe oder gefährliche Substanzen enthalten, die sich, falls sie in die Umwelt gelangen, schädlich auf die Umwelt und die Gesundheit der Menschen auswirken können.

20 Zusätzliche Informationen und Kontakte

Alle Rechte bezüglich dieser Veröffentlichung sind ausschließliches Eigentum von MOX MOTION GATES.
MOX MOTION GATES behält sich das Recht vor, eventuelle Änderungen ohne Vorankündigung anzubringen. Kopien, Scannen, Überarbeitungen oder Änderungen sind ohne vorherige schriftliche Zustimmung durch MOX MOTION GATES ausdrücklich verboten.
Diese Bedienungsanleitung und die Gebrauchsanweisungen für den Installateur werden auf Papier geliefert und sind in der Produktverpackung enthalten.
Die digitale Fassung (PDF) und alle eventuellen zukünftigen Aktualisierungen stehen im geschützten Bereich unserer Website www.rogertechnology.it/it/b2b-2 auf der Seite Self Service zur Verfügung.

KUNDENDIENST MOX MOTION GATES:

Aktiv: Montag bis Freitag
Von 8:00 bis 12:00 Uhr und von 13:30 bis 17:30 Uhr
Telefon: +39 041 5937023
E-Mail: service@rogertechnology.it

VERKLARING VAN OPRICHTING
(Richtlinie 2006/42/CE - Bijlage II B)

De fabrikant: **ROGER TECHNOLOGY - Via Botticelli 8, 31021 Bonisiolo di Mogliano V.to (TV)**
Verklaart dat de niet voltooide machine is ontworpen om te worden ingebouwd volgens de bijbehorende gebruiksaanwijzing:

Beschrijving van het apparaat: Automatisering voor sectionale overheaddeuren van de serie C40 op 24 V⎓, gevoed door de in de automatisering zelf geïntegreerde besturingseenheid of door back-up batterijen.

Product code	Zie het veld **MODEL ID** op het aan het product gehechte etiket
Serienummer:	Zie het **IN**-veld op het aan het product gehechte etiket

in overeenstemming is met de bepalingen van de volgende communautaire richtlijnen:

- Richtlinie 2006/42/CE (machinerichtlijn) en de relevante technische documentatie is opgesteld in overeenstemming met bijlage VII B van dezelfde richtlijn;
- Richtlinie 2014/30/UE (elektromagnetische compatibiliteit);
- Richtlinie 2014/35/UE (laagspanning);
- Richtlinie 2014/53/UE (radioapparatuur 'RED')
- Richtlinie 2011/65/UE (RoHS)

en verklaart voorts dat de volgende normen en/of technische specificaties zijn toegepast:

EN 300 220-2 V3.1.1:2017
EN 50663:2017
EN 301 489-3 V2.1.1:2019
EN 55014-2:2015
EN 61000-6-2:2005
EN 61000-3-3:2013/A1:2019
EN 60335-2-95:2015/A2:2019
EN 62233:2008
EN 12453:2017
EN ISO 12100:2010
EN 62479:2010
EN 301 489-1 V2.2.3:2019
EN 55014-1:2017
EN 61000-6-3:2007/A1:2011
EN IEC 61000-3-2:2019
EN 60335-1:2012/A2:2019
EN 60335-2-103:2015
EN 13241:2003/A2:2016
prEN 12635:2015
EN ISO 13849-1:2015

Zij verklaart dat zij zich ertoe verbindt om, in antwoord op een naar behoren met redenen omkleed verzoek van de nationale autoriteiten, relevante informatie te verstrekken over de niet voltooide machines. De verbintenis omvat de wijze van overdracht en laat de intellectuele-eigendomsrechten van de fabrikant van de niet voltooide machine onverlet. Zij bepaalt dat de niet voltooide machine niet in bedrijf mag worden gesteld voordat voor de afgewerkte machine waarin zij zal worden ingebouwd, een verklaring van overeenstemming met de bepalingen van Richtlijn 2006/42/EG is afgegeven.

Plaats en datum van de verklaring	Persoon die gemachtigd is de technische documentatie samen te stellen	Bedrijfsnaam en volledig adres van de fabrikant: ROGER TECHNOLOGY S.R.L. Via S.Botticelli, 8 31021 Bonisiolo di Mogliano Veneto Treviso ITALIA
Bonisiolo di Mogliano Veneto il 03/07/2020	Manager Onderzoek en Ontwikkeling	Juridisch vertegenwoordiger van de vennootschap
	(Ing. Dino Cinti)	**(Dino Florian)**

NL

1 Ostrzeżenia ogólne

OSTROŻNIE: WAŻNE INSTRUKCJE BEZPIECZEŃSTWA
PRZESTRZEGANIE TYCH INSTRUKCJI JEST WAŻNE DLA ZAPEWNIENIA BEZPIECZEŃSTWA OSÓB
ZACHOWAĆ NINIEJSZĄ INSTRUKCJĘ

Ta instrukcja montażowa jest przeznaczona wyłączne dla specjalistów.
⚠ Nieprzestrzeganie wskazań zawartych w niniejszej instrukcji może spowodować poważne obrażenia ciała lub uszkodzenie urządzenia.
ROGER TECHNOLOGY uchyla się od wszelkiej odpowiedzialności za nieprawidłową eksploatację lub wykorzystanie inne, niż zamierzone i podane w tej instrukcji.
Instalacja, połączenia elektryczne oraz regulacje mogą być wykonywane wyłącznie przez specjalistów działających zgodnie z zasadami techniki oraz zgodnie z obowiązującymi przepisami.
Uważnie przeczytać instrukcję przed rozpoczęciem instalacji urządzenia.
Nieprawidłowa instalacja może stanowić źródło zagrożenia.
Przed rozpoczęciem instalacji sprawdzić stan produktu: w przypadku wątpliwości nie używać produktu i zwracać się wyłącznie do profesjonalnie wykwalifikowanego personelu.
Nie instalować produktu w środowisku lub atmosferze podatnych na wystąpienie wybuchu: występowanie łatwopalnych gazów lub oparów stanowi poważne zagrożenie dla bezpieczeństwa.
Przed zainstalowaniem silnika należy przeprowadzić wszystkie zmiany strukturalne związane z konstrukcją elementów zabezpieczających, ochroną lub oddzieleniem wszystkich obszarów zgniatania, przecinania, przenoszenia i niebezpieczeństwa ogólnego.
OSTROŻNIE: sprawdzić, czy istniejąca konstrukcja posiada niezbędne wymagania dotyczące wytrzymałości i stabilności.
Firma ROGER TECHNOLOGY nie ponosi odpowiedzialności za nieprzestrzeganie zasad dobrej techniki w zakresie konstrukcji futryn, które mają zostać wyposażone w napęd, ani też za wszelkie odkształcenia, które mogą wystąpić podczas użytkowania.
Urządzenia zabezpieczające (fotokomórki, czułe brzegi, wyłączniki awaryjne, itp.) muszą być instalowane z uwzględnieniem: obowiązujących przepisów i dyrektyw, kryteriów dobrej techniki, środowiska instalacji, logiki działania systemu i sił wywoływanych przez napędzane drzwi lub bramy.
Urządzenia zabezpieczające muszą chronić ewentualne obszary zgniecenia, przecięcia, przenoszenia i niebezpieczeństwa ogólnego wywoływane przez drzwi lub bramy z napędem; instalatorowi zaleca się sprawdzenie, czy ruchome skrzydła nie mają ostrych krawędzi lub takich, które mogłyby spowodować ryzyko przecięcia i/lub przeniesienia.
Należy zadbać o to, aby nie doszło do uwięzienia między częścią prowadzoną a otaczającymi ją częściami stałymi, spowodowanego ruchem otwierającym części prowadzonej.
Jeśli jest to wymagane zgodnie z analizą ryzyka, należy zainstalować czułe odkształcalne krawędzie na ruchomej części.
Należy zauważyć, że zgodnie z normą UNI EN 12635, wszystkie wymogi norm EN 12604 i EN 12453 muszą zostać spełnione, a jeśli to konieczne, także zweryfikowane.
Normy europejskie EN 12453 i EN 12445 określają minimalne wymagania dotyczące bezpieczeństwa w zakresie użytkowania drzwi i bram z napędem. W szczególności przewidują one stosowanie ograniczenia siły i urządzeń bezpieczeństwa (podesty czułe na nacisk, bariery niematerialne, działanie przy obecności człowieka, itp.) wykrywających obecność osób lub przedmiotów i uniemożliwiających uderzenie w dowolnych okolicznościach.
Instalator jest zobowiązany do wykonania pomiaru siły uderzenia i wybrania na centrali sterującej wartości prędkości i momentu, które zapewnią zgodność drzwi lub bramy z napędem z limitami określonymi w normach EN 12453 i EN 12445.
Firma ROGER TECHNOLOGY, w celu zapewnienia bezpieczeństwa i dobrego funkcjonowania, zrzeka się wszelkiej odpowiedzialności w przypadku zainstalowania niekompatybilnych podzespołów.
W przypadku aktywnej funkcji obecności człowieka obowiązkiem instalatora jest sprawdzenie maksymalnej odległości zatrzymania lub alternatywnego użycia odkształcalnej gumowej krawędzi, prędkości zamykania przejścia i ogólnie wszelkich środków określonych przez obowiązujące normy. Ponadto informujemy, że jeśli środek sterowania jest stały, musi być ustawiony w pozycji, która zapewnia kontrolę i działanie automatyki, a typ sterowania i rodzaj zastosowania spełnia wymogi normy UNI EN 12453 tabela 1 (z następującymi ograniczeniami: sterowanie typu A lub B i rodzaj zastosowania 1 lub 2).
W przypadku korzystania z funkcji obecności człowieka należy poprosić o oddalenie się od automatyki osoby znajdujące się w zasięgu działania ruchomych części; bezpośrednie elementy sterujące muszą być zainstalowane na wysokości co najmniej 1,5 m i nie powinny być dostępne dla wszystkich; ponadto, o ile urządzenie nie jest obsługiwane za pomocą klucza, powinny być one umieszczone w bezpośrednim widoku na część napędową i z dala od części ruchomych.
Zastosować oznaczenia przewidziane przez obowiązujące przepisy w celu wskazania niebezpiecznych obszarów.
Każda instalacja musi mieć widoczne oznaczenie danych identyfikacyjnych napędzanych drzwi lub bramy zgodnie z normą EN 13241-1:2001 lub z kolejnymi zmianami
⚡ Zainstalować wyłącznik lub wielobiegunowy rozłącznik sekcyjny o rozwarciu styków wynoszącym ponad 3 mm; umieścić rozłącznik w pozycji OFF i odłączyć ewentualne baterie pastylkowe przed przystąpieniem do czyszczenia lub konserwacji.
Sprawdzić, czy przed instalacją elektryczną zainstalowano wyłącznik różnicowy z progiem wynoszącym 0,03 A oraz zabezpieczenie przed przetężeniem, spełniające zasady dobrej techniki oraz wymogi obowiązujących przepisów.

Jeżeli jest taka potrzeba, podłączyć siłownik do sprawnej instalacji uziemiającej, wykonanej w sposób zgodny z obowiązującymi przepisami bezpieczeństwa.
Obsługa części elektronicznych musi odbywać się za pomocą antystatycznych, przewodzących bransoletek połączonych z masą.
Do ewentualnych napraw lub wymiany urządzeń stosować wyłącznie oryginalne części zamienne.
Instalator musi dostarczyć wszystkie informacje dotyczące automatycznego, ręcznego i awaryjnego działania napędzanych drzwi lub bram oraz przekazać użytkownikowi systemu instrukcje obsługi.
Należy unikać prac w pobliżu zawiasów lub ruchomych części mechanicznych.
Nie wchodzić w obszar zasięgu napędzanych drzwi lub bram, gdy są one w ruchu.
Nie opierać się ruchowi napędzanych drzwi lub bram, ponieważ może to spowodować niebezpieczne sytuacje.
Napędzane drzwi lub bramy mogą być używane przez dzieci w wieku co najmniej 8 lat oraz przez osoby o ograniczonych możliwościach fizycznych, sensorycznych lub umysłowych, lub osoby bez doświadczenia lub niezbędnej wiedzy, pod warunkiem, że znajdują się one pod nadzorem lub po otrzymaniu instrukcji dotyczących bezpiecznego użytkowania urządzenia i zrozumienia związanych z nim zagrożeń.
Dzieci muszą znajdować się pod opieką, aby uniemożliwić im zabawę lub przebywanie w zasięgu działania napędzanych drzwi lub bram.
Piloty i/lub inne urządzenia sterujące należy trzymać z dala od dzieci, aby zapobiec niezamierzonemu uruchomieniu napędzanych drzwi lub bramy.
Nieprzestrzeganie powyższych zaleceń może prowadzić do niebezpiecznych sytuacji.
Wszelkie naprawy lub interwencje techniczne muszą być przeprowadzane przez wykwalifikowany personel.
Czyszczenie i konserwacja mogą być wykonywane wyłącznie przez wykwalifikowany personel.
W przypadku uszkodzenia lub nieprawidłowego działania produktu należy wyłączyć przełącznik zasilania, powstrzymać się od wszelkich prób napraw lub bezpośredniej interwencji i skontaktować się wyłącznie z wykwalifikowanym personelem.
Nie zaśmiecać otoczenia materiałami opakowaniowymi (plastik styropian itp.) ani nie pozostawiać ich w zasięgu dzieci, gdyż stanowią potencjalne źródła zagrożenia.
Zutylizować i poddać recyklingowi elementy opakowania zgodnie z obowiązującymi przepisami.
Należy zachować niniejsze instrukcje i przekazać je innym osobom mogącym korzystać z systemu.

2 Symbole

Poniżej wskazane są symbole znajdujące się w instrukcji lub na etykietach produktów oraz opis ich znaczenia.

⚠	**Ogólne niebezpieczeństwo.** Ważna informacja dotycząca bezpieczeństwa. Wskazuje czynności lub sytuacje, przy których personel musi uważać w szczególny sposób.
ϟ	**Niebezpieczne napięcie.** Wskazuje czynności lub sytuacje, przy których personel musi uważać w szczególny sposób na niebezpieczne napięcie.
ℹ	**Przydatne informacje.** Wskazuje informacje przydatne przy instalacji.
📖	**Patrz: Instrukcja instalacji i obsługi.** Wskazuje na obowiązek zapoznania się z instrukcją lub oryginalnym dokumentem, który musi być dostępny do przyszłych zastosowań i w żaden sposób nie może ulec pogorszeniu.
⏚	Punkt podłączenia uziemienia ochronnego.
🌡	Wskazuje dopuszczalny zakres temperatur.
~	Prąd zmienny (AC)
⎓	Prąd stały (DC)
🗑	Symbol dla utylizacji produktu zgodnie z dyrektywą WEEE

PL

3 Opis urządzenia

MOX MOTION GATES uchyla się od wszelkiej odpowiedzialności za nieprawidłową eksploatację lub wykorzystanie inne, niż zamierzone i podane w tej instrukcji.

Zaleca się stosowanie akcesoriów, elementów sterowniczych i zabezpieczeń firmy ROGER TECHNOLOGY.

Kod	Opis
KIT C40/1000	Do bram segmentowych napowietrznych o maksymalnym napędzie 1000 N (230V~) z wbudowanym odbiornikiem radiowym 433,92 Mhz.
KIT C40/1000/115	Do bram segmentowych napowietrznych o maksymalnym napędzie 1000 N (115V~) z wbudowanym odbiornikiem radiowym 433,92 Mhz.

4 Dane techniczne

	C40/1000	C40/1000/115
Powierzchnia	max. 18 m^2/ 12 m^2 * / 9 m^2 **	max. 18 m^2/ 12 m^2 * / 9 m^2 **
Maksymalne otwarcie drzwi	z prowadnicą 3300 mm: do 2600 mm z prowadnicą 4000 mm: do 3000 mm z prowadnicą 5000 mm: do 3600 mm	z prowadnicą 3300 mm: do 2600 mm z prowadnicą 4000 mm: do 3000 mm z prowadnicą 5000 mm: do 3600 mm
Zasilanie	220-240V~ 50/60 Hz	115V~ 50/60 Hz
Zużycie w stand-by	≤ 0.5 W	≤ 0.5 W
Moc nominalna	200W	200W
Sila uciagu	1000N	1000N
Intermittence (S3)	70 / 50 % ***	70 / 50 % ***
Stopień ochrony	-20°C +50°C	-20°C +50°C
Ciśnienie akustyczne podczas użytkowania	<70 dB(A)	<70 dB(A)
Predkosc	20 cm/s	20 cm/s
Stopien ochrony	IP40	IP40
Waga produktu	4,2 kg	4,2 kg
Siła która ma być przyłożona do mechanicznego zwolnienia	130N	130N

4.1 Etykieta produktu (przykład)

Dane techniczne zawarte w niniejszej instrukcji nie zastępują danych na etykiecie produktu.
Etykieta produktu jest mocowana do silnika poprzez otwarcie uchwytu zwalniającego (patrz rysunek).

Etykiet nie wolno pod żadnym pozorem usuwać, uszkadzać, brudzić ani ukrywać.

Dwie najbardziej znaczące cyfry parametru **BC** oznaczają rok produkcji, dwie najmniej znaczące cyfry reprezentują tydzień produkcji. Parametr **IN** przedstawia liczbę postępową względem roku produkcji.

Przykładowa lektura:

BC: AASS
AA = rok produkcji
SS = tydzień produkcji

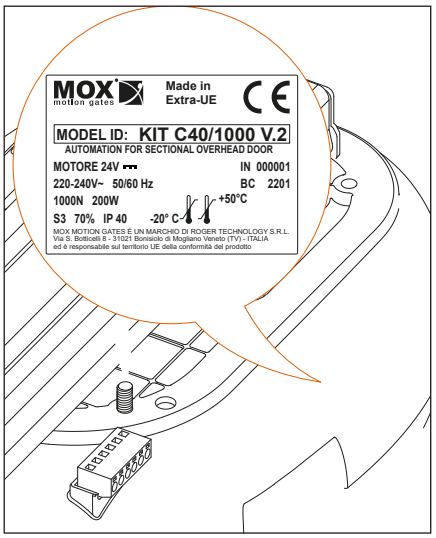

PL

5 Typowa instalacja

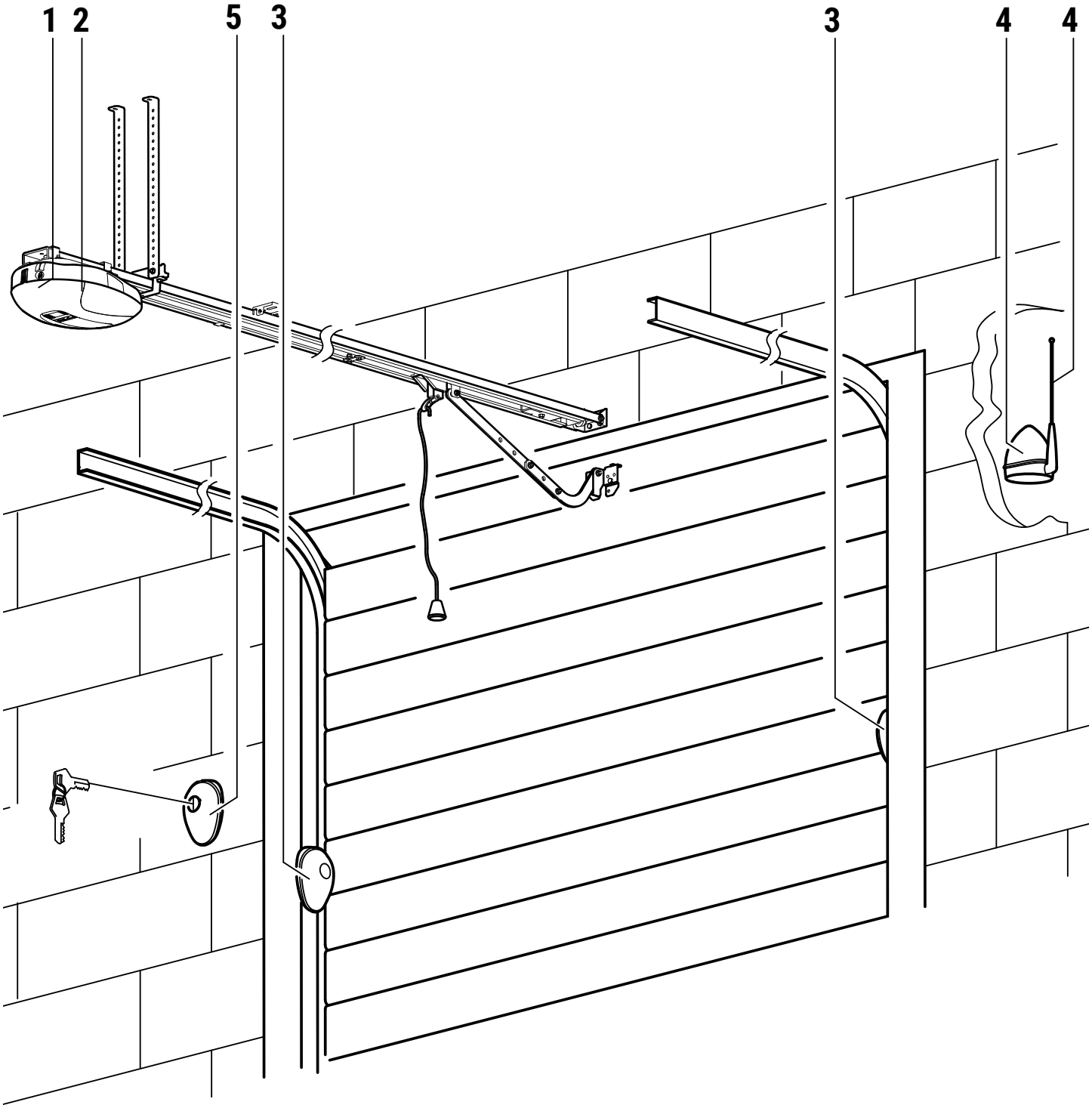

	DESCRIZIONE		ZALECANY KABEL
1	Automatyka C40		Podwójny kabel izolacyjny tipu H07RN-F 3x1,5 mm²
2	Światło grzecznościowe		
3	Fotokomórki zewnętrzna F4ES/F4S - nadajnik	Zasilanie 24V⎓	Kabel 3x0,5 mm² (mak. 20 m)
	Fotokomórki zewnętrzna F4ES/F4S - odbiornik		Kabel 5x0,5 mm² (mak. 20 m)
4	Lampa błyskowa FIFTHY/24	Zasilanie 24V⎓ a LED	Kabel 2x1 mm² (mak. 10 m)
	Antena		Kabel 50 Ohm RG58 (mak. 10 m)
5	Przełącznik z kluczem R85/60		Kabel 3x0,5 mm² (mak. 20 m)
	Klawiatura H85/TTD - H85/TDS	Karta dekodera H85/DEC: Zasilanie 12⎓ - 24V~/⎓ H85/DEC/2: Zasilanie 24V~/⎓	Kabel 3x0,5 mm² (mak. 30 m)

PL

6 Wymiary

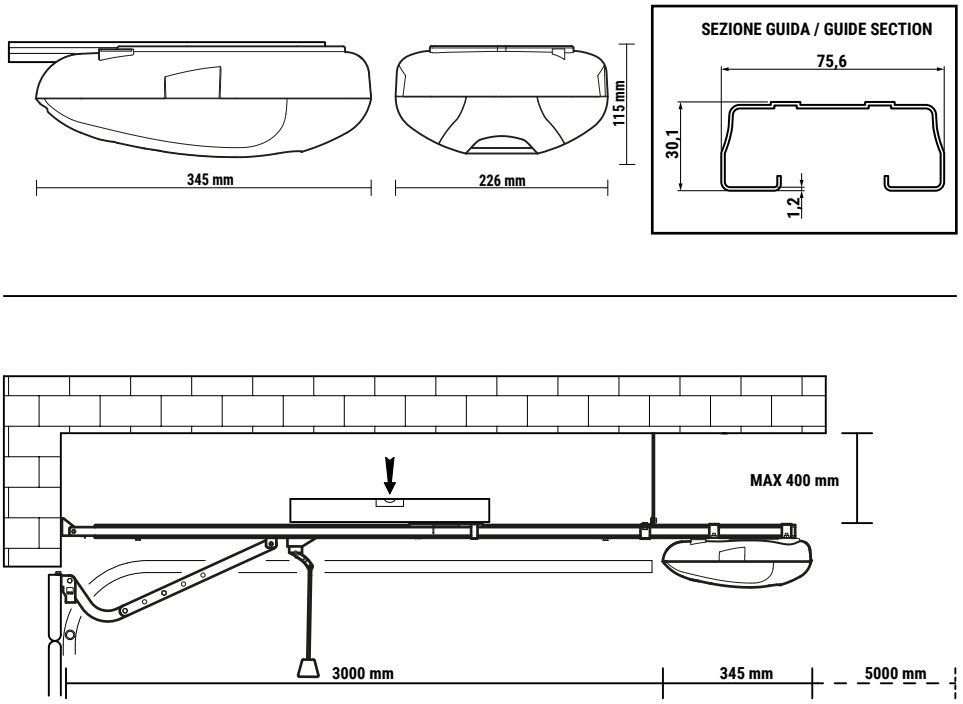

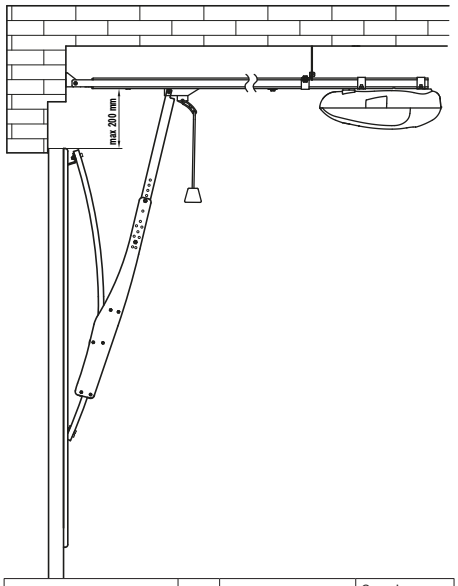

		Przelewanie - nie przelewa się przeciwwaga	Sprężyna obciążony wahadłowy mechanizm wahadłowy
POWIERZCHNIA	**m^2**	**12 (*)**	**9 (**)**
INTERMITTENCE	**%**	**50 (***)**	**50 (***)**

UWAGA: W przypadku montażu na bramie uchylnej z ramieniem obrotowym (LT324) należy sprawdzić, czy brama jest prawidłowo wyważona.

7 Kontrole wstępne

KONTROLE WSTĘPNE PRZED INSTALACJĄ
Sprawdzić, czy drzwi spełniają wymagania dotyczące automatyzacji:
1- Konstrukcja drzwi jest solidna i właściwa.
2- Koła pasowe lub zawiasy są w dobrym stanie i dobrze nasmarowane
3- Ręczny ruch jest płynny i regularny przez cały czas trwania skoku, bez zacięć
4- Drzwi muszą być wyważone

8 Montaż wózka (fig. 1-2)

Fig.1: Założyć uchwyt mechanizmu zwalniającego blokadę **A** na wózek **B**.
Fig.2: Przykręcić śruby **C**.

9 Montaż silnika (fig. 3-4)

Fig.3: Założyć wałek napędowy w odpowiednie gniazdo na prowadnicy.
Fig.4: Założyć mostki mocujące **D** i przykręcić nakrętki **E**.

10 Unia kolejowa XX/GXXX/HR (fig. 5)

UWAGA: zapoznaj się z tym rozdziałem tylko wtedy, gdy posiadasz przewodnik podzielony na dwie części, którego kod kończy się na **/HR**.
Patrz **fig. 5**

11 Instalacja kolejowa

A) Zamocować przedni uchwyt **(F)** na środku drzwi w ścianie **(fig. 6)** i zamocować głowicę listwy dodanymi do kompletu śrubami **(fig. 7)**.
B) Zamocować uchwyty **(G)** tuż przed korpusem silnika, w punkcie zaznaczonym pod montaż mechanicznego ogranicznika. Zwrócić uwagę na to, aby automat był po zamocowaniu wypoziomowany **(fig. 8)**.
C) Zamocować uchwyty mocujące na suficie **(H)** i ewentualnie usunąć nadmiar **(fig. 8)**.
D) Zamocować uchwyt kotwiący **(I)** na środku drzwi i połączyć z suwakiem wahadłowym specjalnym, zakrzywionym ramieniem o regulowanej długości **(fig. 9-10-11-12-13)**.

12 Mechaniczny ogranicznik otwierania (rys 14-15)

MECHANICZNY OGRANICZNIK OTWIERANIA (OBLIGACJA)

Wykonać ręczny manewr otwarcia; w odpowiednim miejscu zamocować mechaniczny ogranicznik otwierania (w sposób pokazany na **fig. 14-15**), tak aby wyznaczyć pozycję absolutną.

13 Naciąg paska (fig. 16)

Fig.16: Co pół roku sprawdzać naciąg paska; w razie potrzeby dokręcić kluczem nakrętkę M8 na końcu; luz pozostawiony dla celów bezpieczeństwa i kompensacji zwojów sprężyny powinien być jak najmniejszy (1 mm).

14 Połączenia elektryczne (fig. 17)

Fig.17: Przestrzegać wskazówek dotyczących zainstalowanej elektronicznej jednostki sterującej.

15 Menu parametrów

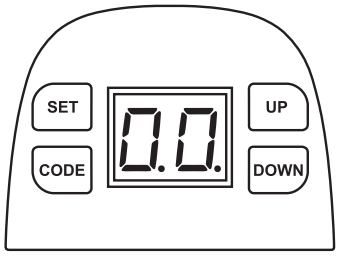

	Przygotowanie
	Przytrzymać wózek zablokowany (jak na zdjęciu), otworzyć i zamknąć ręcznie skrzydło oraz sprawdzić, czy wózek podłączy się do suwaka wahadłowego.
99 11	Włączyć zasilanie. Oświetlenie miejscowe świeci przez kilka sekund, a jednocześnie wskaźnik LED wyświetla liczbę z zakresu od 99 do 11. Następnie siłownik przestawia się w tryb standby.
--	Na wyświetlaczu wyświetla się "--".

	Tryb niskiego poboru mocy
P1	Nacisnąć SET i przytrzymać naciśnięty, aż wyświetl się "P1".
E0	Naciśnij przycisk UP dziewięć razy, aby wyświetlić „E0".
d0 d1 d2	Następnie naciśnij przycisk SET, aby przejść do trybu niskiego zużycia energii. Na wyświetlaczu pojawi się „d0-d1-d2": użyj przycisku UP lub DOWN, aby dostosować. „d0" oznacza brak wejścia w tryb niskiego zużycia energii; „d1" oznacza wejście w tryb niskiego zużycia energii po 1 minucie; „d2" oznacza przejście w tryb niskiego poboru mocy po 10 minutach.
⚠	Po dokonaniu regulacji naciśnij przycisk SET, aby potwierdzić, domyślnie wyświetlane jest „d1". **Uwaga: Aby zainstalować akcesoria, takie jak fotokomórki, baterie zapasowe lub zamki elektroniczne, konieczne jest ustawienie menu „E0" na „d0", aby wyjść z trybu niskiego poboru mocy przed ich użyciem.**

	Ustawianie automatycznego otwierania i zamykania
	Uwaga! Upewnij się, że zacisk bezpieczeństwa jest ZAMKNIĘTY przed zaprogramowaniem skoku.
P1	Nacisnąć SET i przytrzymać naciśnięty, aż wyświetl się "P1".
OP	Nacisnąć SET, aby wyświetlić "OP".
OP	Nacisnąć i przytrzymać UP; "OP" miga. Drzwi zaczynają się otwierać.
CL	Kiedy drzwi otworzą się do pozycji otwarcia, natychmiast zwolnić UP i nacisnąć SET. Na wyświetlaczu wyświetla się "CL".
CL	Następnie nacisnąć i przytrzymać DOWN, "CL" miga. Kiedy drzwi się zamkną, natychmiast zwolnić DOWN i nacisnąć SET.
OP CL	Drzwi otwierają się i zamykają automatycznie w celu zmapowania wymaganej czułości, z jaką mają się otwierać i zamykać.
--	Na wyświetlaczu wyświetla się "--" co potwierdza, że ustawienie zostało zakończone.

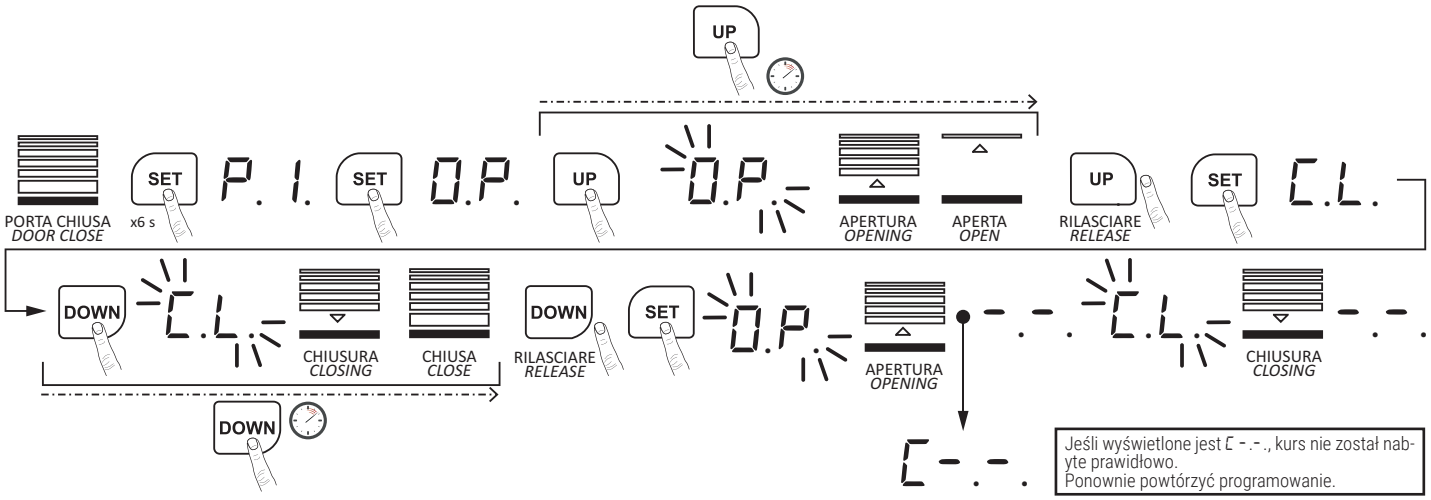

	Wczytywanie i modyfikacja nadajnika
Su	Nacisnąć CODE; wyświetli się "SU".
Su	Nacisnąć przycisk na nadajniku; SU gaśnie; następnie zwolnić i ponownie nacisnąć ten sam przycisk; "SU" miga.
--	Na wyświetlaczu wyświetla się "--" co informuje, że ustawienie zostało zakończone. Powtarzać kroki aż do zakodowania co najwyżej 20 różnych nadajników i/lub przycisków.

PL

FU	Po zapisaniu w pamięci 20 kodów miga "FU"; aby zapobiec błędom kodowania, trzeba wykasować wszystkie zapisane w pamięci kody.
dL	Przytrzymać naciśnięty CODE ponad 8 sekund, "dL" miga: wszystkie kody zostały wykasowane.

UWAGA: W PRZYPADKU AKTYWACJI RECYRKULACJI POWIETRZA (STR. 27)

SCENARIO 1 - CON RICICLO D'ARIA **ABILITATO**
SCENARIO 1 - WITH AIR RECIRCULATION **ENABLED**

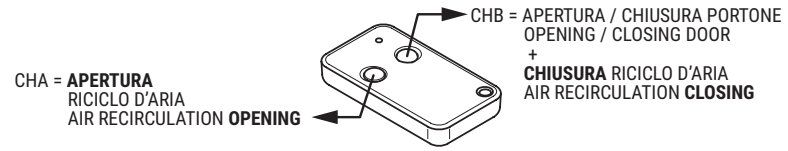

SCENARIO 2 - CON RICICLO D'ARIA **DISABILITATO**
SCENARIO 2 - WITH AIR RECIRCULATION **DISABLED**

	Regulacja siły otwierania
P1	Nacisnąć i przytrzymać naciśnięty przycisk SET; na wyświetlaczu wyświetla się "P1".
P5	Nacisnąć cztery razy UP, aby wyświetlić "P5".
F9 F1	Ponownie nacisnąć SET, aby wyświetlić bieżącą sytuację. Aby zwiększyć siłę o jeden poziom, nacisnąć UP, natomiast aby ją zmniejszyć o jeden poziom, nacisnąć DOWN. Najwyższy poziom to "F9", najniższy to "F1".Ustawienie fabryczne to "F5".
--	Nacisnąć SET, aby zatwierdzić. Na wyświetlaczu wyświetla się "--".

	Regulacja siły zamykania
P1	Nacisnąć i przytrzymać naciśnięty przycisk SET; na wyświetlaczu wyświetla się "P1".
P2	Nacisnąć jeden raz przycisk UP, aby wyświetlić "P2".
F9 F1	Ponownie nacisnąć SET, aby wyświetlić bieżącą sytuację. Aby zwiększyć siłę o jeden poziom, nacisnąć UP, natomiast aby ją zmniejszyć o jeden poziom, nacisnąć DOWN. Najwyższy poziom to "F9", najniższy to "F1".Ustawienie fabryczne to "F5".
--	Nacisnąć SET, aby zatwierdzić. Na wyświetlaczu wyświetla się "--".

	Fotokomórki
P1	Nacisnąć i przytrzymać naciśnięty przycisk SET; na wyświetlaczu wyświetla się "P1".
P3	Nacisnąć dwukrotnie UP, aby wyświetlić "P3".
H0 H1	Nacisnąć SET, aby wyświetlić bieżącą sytuację. Nacisnąć UP jeden raz, wyświetli się "H1", a wiązka foto zostanie aktywowana. Nacisnąć DOWN jeden raz, wyświetli się "H0", a wiązka foto zostanie dezaktywowana. Nacisnąć SET, aby zatwierdzić i wyjść.
H0	Jeżeli urządzenie emitujące wiązkę foto nie jest używane, sprawdzić, czy wyświetla się "H0", aby wyłączyć funkcję.

	Automatyczne zamykanie ON/OFF
P1	Nacisnąć i przytrzymać naciśnięty przycisk SET; na wyświetlaczu wyświetla się "P1".
P4	Nacisnąć trzy razy UP, aby wyświetlić "P4".
b0 b9	Nacisnąć SET, aby wyświetlić bieżącą sytuację. Aby wydłużyć czas automatycznego zamykania, nacisnąć UP; aby skrócić czas automatycznego zamykania, nacisnąć DOWN. Maksymalny czas wynosi "b9", natomiast minimalny to "b1"; ustawienie "b0" wyłącza automatyczne ponowne zamknięcie. Nacisnąć SET, aby zatwierdzić.
b0	Ustawienie fabryczne to "b0", automatyczne ponowne zamykanie wyłączone. Przy ustawieniu innym niż b0, funkcja automatycznego ponownego zamykania jest aktywowana, gdy drzwi osiągną pełne otwarcie.

	Czas ponownego zamknięcia automatycznego									
LED	b0	b1	b2	b3	b4	b5	b6	b7	b8	b9
CZAS (SEC.)	Blokada wyłączona	10	20	30	40	50	60	90	120	180

Uwaga: Automatyczne zamykanie nie działa, jeśli fotokomórki są w stanie alarmu lub nie są zainstalowane i nie są wyłączone w parametrze P3 (H0)

	Automatyczne ponowne zamknięcie po aktywacji fotokomórki
P1	Nacisnąć i przytrzymać naciśnięty przycisk SET; na wyświetlaczu wyświetla się "P1".
P0	Nacisnąć raz przycisk DOWN, aby wyświetlić "P0".
00- 10	Wcisnąć SET, aby wyświetlić aktualną wartość. Wciśnij UP, aby zwiększyć czas automatycznego ponownego zamknięcia po aktywacji fotokomórki lub wciśnij DOWN, aby zmniejszyć czas ponownego zamknięcia po aktywacji fotokomórki. Maksymalny czas to "10" (sekundy), minimalny to "01" (sekundy); ustawienie "00" wyłącza automatyczne ponowne zamknięcie po aktywacji fotokomórki. Nacisnąć SET, aby potwierdzić.
00	Ustawienie domyślne to "00", automatyczne ponowne zamykanie wyłączone. Przy ustawieniu innym niż "00", funkcja automatycznego ponownego zamknięcia jest aktywowana po aktywacji fotokomórek.

	Funkcja kondominium
P1	Nacisnąć i przytrzymać naciśnięty przycisk SET; na wyświetlaczu wyświetla się "P1".
P6	Nacisnąć pięć razy UP, aby wyświetlić "P6".

C0 C1 C2	Ponownie nacisnąć SET, aby wyświetlić bieżącą sytuację. Naciśnij UP lub DOWN, aby przewinąć i wybrać typ funkcji. C0 = Polecenie STEP BY STEP wykonuje funkcje sekwencyjne: "otwórz-stop-zamknij-otwórz-.....". Gdy brama jest całkowicie otwarta, automatyczne ponowne zamknięcie następuje tylko wtedy, gdy parametr P4 jest różny od b0. C1 = Przy zamkniętej bramie otwiera się aktywacja STEP BY STEP. Podczas otwierania, aktywacja STEP BY STEP jest ignorowana (nie ma efektu, brama nadal się otwiera). Gdy brama jest całkowicie otwarta, aktywacja STEP BY STEP zamyka się. Jeśli brama jest całkowicie otwarta i włączone jest automatyczne ponowne zamykanie (dla parametru P4 ustawiono wartość różną od "b0"), brama zamyka się ponownie po upływie czasu ustawionego przez wartość "b1...b9". Jeśli podczas zamykania aktywowane jest polecenie STEP BY STEP, brama otwiera się. Gdy brama jest całkowicie otwarta, automatyczne ponowne zamknięcie następuje tylko wtedy, gdy parametr P4 jest różny od b0. C2 = Przy zamkniętej bramie otwiera się aktywacja polecenia STEP BY STEP. Podczas otwierania aktywacja STEP BY STEP jest ignorowana (nie ma efektu, brama nadal się otwiera). Jeśli włączono automatyczne ponowne zamykanie (w parametrze P4 ustawiono wartość różną od "b0"), przy całkowicie otwartej bramie aktywacja STEP BY STEP przywraca liczenie czasu pauzy (rozpoczyna liczenie tak, jakby brama właśnie osiągnęła pozycję pełnego otwarcia). Jeśli automatyczne ponowne zamykanie NIE zostało włączone (i dlatego dla parametru P4 ustawiono wartość "b0"), przy całkowicie otwartej bramie aktywacja STEP BY STEP nie ma żadnego efektu: brama pozostaje otwarta. OSTRZEŻENIE: w tym przypadku brama pozostaje zawsze otwarta, dlatego aby uniknąć tego stanu należy pamiętać o ustawieniu w parametrze P4 wartości innej niż "b0". Jeśli podczas zamykania aktywowane jest polecenie STEP BY STEP, brama otwiera się. Gdy brama jest całkowicie otwarta, automatyczne ponowne zamknięcie następuje tylko wtedy, gdy parametr P4 jest różny od b0.
C0	Nacisnąć SET, aby zatwierdzić. Ustawienie fabryczne to "C0".

	Alarm konserwacyjny
P1	Nacisnąć i przytrzymać naciśnięty przycisk SET; na wyświetlaczu wyświetla się "P1".
P7	Nacisnąć sześć razy UP, aby wyświetlić "P7".
00 05 10 15 ... 45	Ponownie nacisnąć SET, aby wyświetlić bieżącą sytuację. Naciśnij UP lub DOWN, aby przewinąć i wybrać typ konserwacji. 00: brak aktywnej konserwacji 05: konserwacja jest aktywowana po 5000 cykli 10: konserwacja jest aktywowana po 10000 cykli 15: konserwacja jest aktywowana po 15000 cykli ... 45: konserwacja jest aktywowana po 45000 cykli
00	Nacisnąć SET, aby zatwierdzić. Ustawienie fabryczne to "00". Gdy liczba cykli zostanie osiągnięta, diody LED migają przez 2 minuty.

	Liczenie cykli
P1	Nacisnąć i przytrzymać naciśnięty przycisk SET; na wyświetlaczu wyświetla się "P1".
P8	Nacisnąć siedem razy UP, aby wyświetlić "P8".
	Ponownie nacisnąć SET, aby wyświetlić bieżącą sytuację. Naciśnij UP lub DOWN, aby wyświetlić licznik cykli pracy silnika: 6-cyfrowy numer jest wyświetlany po dwie cyfry naraz, a pomiędzy jedną a drugą cyfrą wyświetlacz pozostaje wyłączony przez 1 sekundę. Np. 10 --> 20 --> 30 = 102030 cykli pracy silnika
00	Nacisnąć SET, aby wyjść.

	Aktywacja minimalnego otworu na recyrkulację powietrza
	Uwaga: aby aktywować recyrkulację powietrza, zapamiętaj funkcję, jak pokazano na poniższym rysunku
P1	Nacisnąć i przytrzymać naciśnięty przycisk SET; na wyświetlaczu wyświetla się "P1".
P9	Nacisnąć osiem razy UP, aby wyświetlić "P9".
r0 r1 r2 ... r6	Ponownie nacisnąć SET, aby wyświetlić bieżącą sytuację. Naciśnij UP lub DOWN, aby przewinąć i wybrać typ otwarcia. r0: dezaktywowany r1: ~ 4-5 cm r2: ~ 8-10 cm r3: ~ 12-15 cm r4: ~ 16-19 cm r5: ~ 20-23 cm r6: ~ 24-30 cm
r0	Nacisnąć SET, aby zatwierdzić. Ustawienie fabryczne to "r0". Otwarcie w celu recyrkulacji powietrza następuje po naciśnięciu pierwszego przycisku (CHA) pilota, a zamknięcie po naciśnięciu drugiego przycisku (CHB) pilota.

SCENARIO 1 - CON RICICLO D'ARIA **ABILITATO**
SCENARIO 1 - WITH AIR RECIRCULATION **ENABLED**

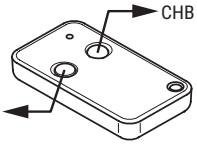

SCENARIO 2 - CON RICICLO D'ARIA **DISABILITATO**
SCENARIO 2 - WITH AIR RECIRCULATION **DISABLED**

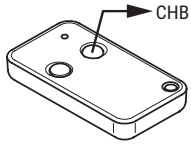

	Rezygnacja ruchu
P1	Nacisnąć SET i przytrzymać naciśnięty, aż wyświetl się "P1".
OP	Nacisnąć SET i przytrzymać naciśnięty, aż wyświetl się "OP".
CL	Nacisnąć SET i przytrzymać naciśnięty, aż wyświetl się "CL".
L	Nacisnąć SET i przytrzymać naciśnięty, "L" błyski.

PL

16 Sygnalizacje alarmowe i błędy

PROBLEM	MOŻLIWA PRZYCZYNA	DZIAŁANIE
Paska głośno pracuje	Paska jest zbyt luźny	Wyregulować nakrętkę M8 wg rysunku 15
Silnik nie działa	Gniazdo nie jest dobrze podłączone lub bezpiecznik jest uszkodzony	Sprawdzić gniazdko lub wymienić bezpiecznik
Po ustawieniu pozycji otwierania i zamykania silnik nie działa	Śruby mocujące wszystkie komponenty są luźne lub w programie są błędy	Dokręcić śruby lub poprawić pozycję otwierania i zamykania
Drzwi się nie zamykają	Funkcja wiązki fotokomórek nie działa	Wyłączyć opcję wiązki foto; można to zrobić w Menu Parametrów - Fotokomórki
Przycisk na ścianie działa dobrze, ale nadajnik nie działa	Nadajnik nie zapamiętuje danych lub bateria nadajnika jest rozładowana	Wymienić baterię nadajnika
Odległość nadajnika jest za mała	Bateria nadajnika jest prawie rozładowana	Wymienić baterię nadajnika
BŁĄD "E5"	STOP grzecznościowy zamknięte	Grzecznościowy STOP jest normalnie otwarty kontaktem
BŁĄD "H"	Czółenko łączące końce pasa jest zaczepione o koło pasowe po stronie silnika. Silnik wydaje odgłosy blokowania pod wpływem mocy, ale nie uruchamia się	Wymontować silnik i cofnąć czółenko do połowy wału. Następnie możliwe będzie wykonanie skoku

17 Plan rutynowej konserwacji

Poniższe czynności i kontrole przeprowadzać co 6 miesięcy, w zależności od intensywności użytkowania automatyki.

Odłączyć zasilanie sieciowe i baterie (jeśli są) i odblokować motoreduktor (ZOBACZ RĘCZNIK UŻYTKOWNIKA):
- Sprawdzić wzrokowo, czy brama, uchwyty mocujące i istniejąca konstrukcja mają odpowiednią wytrzymałość mechaniczną i są w dobrym stanie.
- Ręcznie sprawdzić, czy drzwi są gładkie i wolne od tarcia.
- Sprawdzić stan czystości i funkcjonalność.
- Jeśli jest tam brud, wilgoć, owady lub cokolwiek innego, należy odłączyć zasilanie i wyczyścić płytę oraz obudowę.
- W przypadku zauważenia tlenku na płytce drukowanej należy rozważyć jej wymianę.
- Sprawdź sprawność akumulatorów (jeśli są zainstalowane).

- Przywrócić zasilanie sieciowe i baterie (jeśli są) oraz zablokować motoreduktor (ZOBACZ RĘCZNIK UŻYTKOWNIKA):
- Sprawdź ustawienia siły.
- Sprawdzić prawidłowe działanie wszystkich funkcji sterowania i bezpieczeństwa.

18 Uruchomienie

Instalator jest zobowiązany do sporządzenia i przechowywania przez co najmniej 10 lat dokumentacji technicznej systemu, która musi zawierać schemat elektryczny, rysunek i zdjęcia systemu, analizę ryzyka i przyjęte rozwiązania, deklarację zgodności producenta wszystkich podłączonych urządzeń, instrukcję obsługi każdego urządzenia i/lub akcesoriów oraz plan konserwacji systemu.
Na napędzanych drzwiach lub bramach umieścić tabliczkę wskazującą na dane automatyki, nazwisko osoby odpowiedzialnej za uruchomienie, numer seryjny i rok produkcji oraz oznaczenie CE.
Umieścić tabliczkę i/lub etykietę z instrukcją obsługi, aby ręcznie odblokować system.
Przygotować i dostarczyć użytkownikowi końcowemu deklarację zgodności, instrukcje i ostrzeżenia dotyczące obsługi oraz plan konserwacji.
Upewnić się, że użytkownik końcowy zrozumiał zasady prawidłowego działania automatycznego, ręcznego i awaryjnego systemu.
Poinformować użytkownika końcowego o ewentualnych zagrożeniach i ryzyku, które mogą się pojawić.

19 Utylizacja

Urządzenie mogą zdejmować wyłącznie wykwalifikowani technicy, stosujący procedury prawidłowego zdejmowania urządzenia. To urządzenie jest wykonane z różnych materiałów, z czego niektóre można odzyskać, a inne trzeba usunąć w odpowiedni sposób lub zutylizować w sposób zgodny z przepisami miejscowymi, obowiązującymi dla tej kategorii wyrobów.
Zabrania się wyrzucania tego urządzenia do odpadów komunalnych. Materiały segregować do usunięcia, w sposób przewidziany miejscowymi przepisami Można też przekazać urządzenie do sprzedawcy w momencie zakupu nowego urządzenia równoważnego.
Miejscowe przepisy mogą przewidywać surowe sankcje w przypadku niewłaściwej utylizacji tego urządzenia. Ostrożnie! Niektóre części urządzenia mogą zawierać substancje zanieczyszczające lub niebezpieczne, które w przypadku rozprzestrzenienia mogą mieć szkodliwy wpływ na środowisko i na ludzkie zdrowie.

20 Informacje dodatkowe i dane kontaktowe

Wszystkie prawa dotyczące tej publikacji stanowią wyłączną własność firmy MOX MOTION GATES.
MOX MOTION GATES zastrzega sobie praw do wprowadzania ewentualnych modyfikacji, również bez wcześniejszego informowania o tym. Wyraźnie zabrania się wykonywania kopii, skanów, korekt i modyfikacji bez pisemnej zgody firmy MOX MOTION GATES.

Ta instrukcja wraz z ostrzeżeniami dla instalatora jest dostarczana w postaci papierowej i umieszczona w obudowie urządzenia.
Format cyfrowy (PDF) oraz wszystkie ewentualne przyszłe aktualizacje są dostępne w zastrzeżonej strefie naszej strony internetowej www.rogertechnology.it/it/b2b-2, w sekcji Self Service.

SERWIS KLIENTA MOX MOTION GATES:
otwarte: od poniedziałku do piątku
od 8:00 do 12:00 - od 13:30 do 17:30
Telefon: +39 041 5937023
E-mail: service@rogertechnology.it

DEKLARACJA ZAŁOŻYCIELSKA
(Dyrektywy 2006/42/CE - Zał. II B)

Budowniczy: **ROGER TECHNOLOGY - Via Botticelli 8, 31021 Bonisiolo di Mogliano V.to (TV)**
Deklaruje, że quasi-maszyna jest wbudowana zgodnie z odpowiednią instrukcją obsługi:

Opis sprzętu: Automatyka do bram segmentowych uchylnych serii C40 na napięcie 24 V⎓, zasilane z jednostki sterującej zintegrowanej z samą automatyką lub z akumulatorów buforowych.

Kod produktu	Patrz pole **MODEL ID** na etykiecie dołączonej do produktu
Numer seryjny:	Patrz pole **IN** na etykiecie dołączonej do produktu

jest zgodny z postanowieniami następujących dyrektyw UE:

- Dyrektywy 2006/42/CE (Dyrektywa maszynowa) a odpowiednia dokumentacja techniczna została opracowana zgodnie z załącznikiem VII B tej samej dyrektywy;
- Dyrektywy 2014/30/UE (Kompatybilność elektromagnetyczna);
- Dyrektywy 2014/35/UE (Niskie napięcie);
- Dyrektywy 2014/53/UE (Sprzęt radiowy "RED);
- Dyrektywy 2011/65/UE (RoHS)

a ponadto oświadcza, że zastosowano następujące normy i/lub specyfikacje techniczne:

EN 300 220-2 V3.1.1:2017	EN 62479:2010
EN 50663:2017	EN 301 489-1 V2.2.3:2019
EN 301 489-3 V2.1.1:2019	EN 55014-1:2017
EN 55014-2:2015	EN 61000-6-3:2007/A1:2011
EN 61000-6-2:2005	EN IEC 61000-3-2:2019
EN 61000-3-3:2013/A1:2019	EN 60335-1:2012/A2:2019
EN 60335-2-95:2015/A2:2019	EN 60335-2-103:2015
EN 62233:2008	EN 13241:2003/A2:2016
EN 12453:2017	prEN 12635:2015
EN ISO 12100:2010	EN ISO 13849-1:2015

Oświadcza, że zobowiązuje się do przekazania, w odpowiedzi na należycie uzasadniony wniosek władz krajowych, istotnych informacji dotyczących maszyny nieukończonej. Zobowiązanie obejmuje sposób przekazywania i nie narusza praw własności intelektualnej producenta maszyny nieukończonej.
Stanowi on, że maszyna nieukończona nie może zostać oddana do użytku, dopóki maszyna końcowa, do której ma zostać wbudowana, nie zostanie zadeklarowana jako zgodna z przepisami dyrektywy 2006/42/CE.

Miejsce i data zgłoszenia	Osoba upoważniona do sporządzania dokumentacji technicznej	Nazwa firmy i pełny adres producenta: ROGER TECHNOLOGY S.R.L. Via S.Botticelli, 8 31021 Bonisiolo di Mogliano Veneto Treviso ITALIA
Bonisiolo di Mogliano Veneto il 03/07/2020	Kierownik ds. badań i rozwoju	Przedstawiciel prawny przedsiębiorstwa
	(Ing. Dino Cinti)	**(Dino Florian)**

PL

MOX MOTION GATES
a products brand of ROGER TECHNOLOGY S.R.L.
Via S. Botticelli 8 • 31021 Bonisiolo di Mogliano Veneto (TV) • ITALIA
P.IVA 01612340263 • Tel. +39 041.5937023 • Fax. +39 041.5937024
info@rogertechnology.it • www.rogertechnology.com
Products brand manufactured in Extra-UE